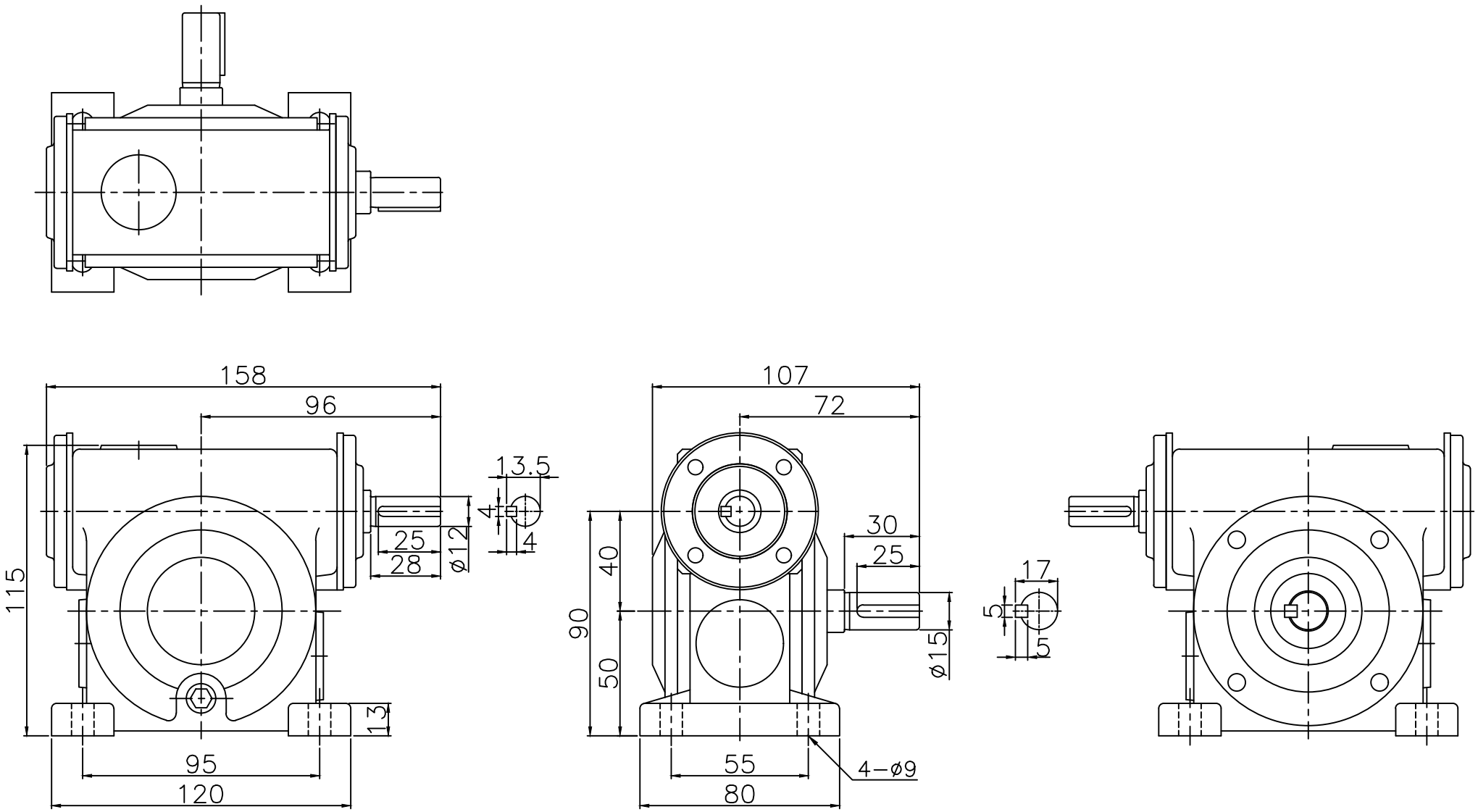

材 質Metal			客戶名Client Name		日期Date	姓名Name	比例Scale	型 號Type No.	WG060#
修 正Revision	日 期Date	說 明Deacription		繪圖 Drawer	95/01/05	胡 嘉 戎	5/11	圖 名 Drawing Name	外型尺寸圖
				設計 Designer			投影		
				審核 Check				圖 號Drawing No.	PAR040

PEI GONG 北工牌 減速機、昇降器各系列機種

立翔機電工業有限公司
北機工業股份有限公司

<Web> http://www.li-xiang.com.tw
<E-mail> li.xiang@msa.hinet.net
TEL:03-2180188 FAX:03-2180288