蝸輪減速機 Worm Gear Reducer

- 簡介
  Elucidation ---------- A01
- 蝸輪減速機產品代碼說明
  Product Codes of Worm Gear Reducer ---------- A02
- 計算資料
  Calculate Data ---------- A03~A05
- 安裝方式
  Mounting Positions ---------- A06
- 潤滑油選定
  Selection of Lubricant Oil ---------- A07~A08
- 單段減速機特性表
  Character Table of Single Stage ---------- A09~A12
- 雙段減速機特性表
  Character Table of Double Stage ---------- A13~A20
- 單段直結式減速機特性表
  Character Table of Direct Single Stage ---------- A21
- 雙段直結式減速機特性表
  Character Table of Direct Double Stage ---------- A22~A24
- 減速機總類總表
  Worm Gear Reducer series dimension ---------- A25~A28

蝸輪減速機 - 簡介
Elucidation

特　　徵	Features
本公司鑒於現今工業之需求，特改良研究生產此最符合國際標準的蝸輪減速機。以良好的蝸輪材料加上強固的熱處理及精細研磨的蝸桿製成，故能保持最圓滑之運轉，效率高且發聲極小不易逆轉、體積小、重量輕、外型美觀、壽命長、相信能對貴公司、工廠做最大的貢獻。	In order to satisfy the need of all industries, we have developed this international standard worm gear speed reducer. Worm and worm gears are designed to give efficiency and long service life at listed ratings. It is so noiseless compact light and find, that we believe it will do much to your company and plant.
構　　造	**Structure**
蝸桿：採用 S45C 中碳鋼《或 SCM21 鉻鉬鋼》，經高週波熱處理淬火硬化《或滲碳硬化處理》，齒面硬度達 HRC45°〔 HRC60°〕，經精密 CNC 蝸桿磨床精密研磨，品質穩定，精度高，表面粗度 Ra0.8 有極高的韌性與耐磨性。 蝸輪：使用 ALBC3 鋁青銅以專用蝸輪滾齒刀用精密滾齒機滾製而成，可承受強大的衝擊。 外殼：一體成型鑄造，有良好的潤滑及適當的表面積，具良好之散熱性。材質均採用 FC23。 軸承：特採用高剛性滾珠軸承及圓錐滾柱軸承，對平面及側面的荷重，均能充分的適用。	Case：Made by cast iron (FC25), it can endure great impact and have nice protection of gears. Worm shaft：Made by precision CNC grinding machine with Chromium Molybdenum Alloy Steel (S45C), and have heating processing to HRC 45℃ . Worm：Made by precision CNC hob machine with Chromium Molybdenum Alloy Steel (SNCM21) and High strength bronze alloy(ALBC3) Output shaft：Made by precision CNC machine with Chromium Molybdenum Alloy Steel (S45C)
機種選擇	**How to select**
如想有效率的選擇使用北工牌蝸輪減速機， 請參照以下說明： 入力軸回轉速： 以聯結器直結或皮帶輪等傳動時，最高入力轉速為 2000r.p.m. 而 600~1800r.p.m. 則較一般性使用。 出力軸回轉速： 確定入力軸回轉速及減速比後即可算出出力軸回轉速 = 入力軸回轉速 x 1/ 減速比 】如特別低速回轉時，效率、扭力均降低及軸承給油亦較困難，須特別選擇型號與潤滑油，並請直接與本廠聯絡洽商。	Please refer to the following steps to choice the correct type: R.P.M. of input shaft ： When driven with shaft coupling or belt, the maximum may be 2000 r.p.m. But 600~1800 r.p.m. is preferable. R.P.M. of output shaft： It can be calculated with the given r.p.m. of input shaft and speed reduction ration. R.P.M. of output shaft = R.P.M. of input shaft x speed reduction ratio. If need very low speed and both efficiency and torsion are lowered more difficult, special care must be taken to the selection of model and lubricant oil. Please contact the manufacturer.
標準減速比	**Standard Speed Ratio**
一段蝸輪： 1/5,1/10,1/15,1/20,1/30,1/40,1/50,1/60 二段蝸輪（齒輪 - 蝸輪）： 1/80,1/90,1/100,1/120,1/150,1/180 二段蝸輪（蝸輪 - 蝸輪）： 1/100,1/200,1/300,1/400,1/500,1/600,1/800,1/900, 1/1000,1/1200,1/1500,1/1600,1/1800,1/2000, 1/2400,1/2500,1/3000,1/3600	Single reduction： 1/5,1/10,1/15,1/20,1/30,1/40,1/50,1/60 Double reduction (Gear-Worm)： 1/80,1/90,1/100,1/120,1/150,1/180 Double reduction (Worm-Worm)： 1/100,1/200,1/300,1/400,1/500,1/600,1/800,1/900, 1/1000,1/1200,1/1500,1/1600,1/1800,1/2000, 1/2400,1/2500,1/3000,1/3600

蝸輪減速機產品代碼說明
Products codes for Worm Gear Reducer

PAE	-	R	-	100	-	30	-	2
(1)		(2)		(3)		(4)		(5)

(1) 機型種類 Type	PA, PBE, PV, PH, MPHA, PVW···
(2) 軸配置方向 Shaft Direction	R- 右 (Right) ， L- 左 (Left) ， D- 雙出 (Double Output), I- 雙入 (Double Input) ， K- 雙出入 (Double Output & Double Input)
(3) 機型型號 Model	40,50,60,70,80,100,120,135···300
(4) 減速比 Ratio	1/5,1/10,1/15,·····1/60
(5) 輸入馬力 Input HP	1/4HP,1/2HP,1HP,·····

旋轉方向
Direction
Of
Rotation
< 標準右旋 >
<Normal
Dextral Worm>

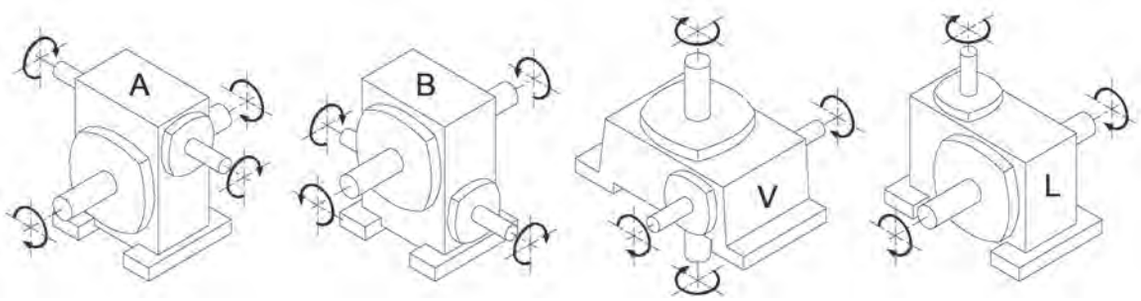

計算資料
Calculation Data

計算資料	Calculation Data
荷重係數：普通蝸輪減速機的傳達容量及強度計算，係依照每日八小時連續運轉與均一負荷之理想條件下設計，而扭力因周期回轉或連續回轉及衝擊大小，荷重狀況的不同而有所差異，故必須依照適當條件下的荷重係數來選定適當的減速機型號。『查荷重係數表如表 1』 懸垂荷重：減速機的軸彎曲與外殼破裂均與懸垂荷重有關，因此要選擇減速機時，必須考慮懸垂荷重〔如馬力表所示 O.H.L 值〕 懸垂荷重 = 扭力〔 T 〕 / 回轉體半徑〔 R 〕 X 懸垂荷重係數『查懸垂荷重係數表如表 2』 效率：蝸輪減速機效率須依照【齒面角】【周節】【速度】【潤滑種類】及【周圍溫度】來決定。 （本目錄所示效率須依下列公式來檢討） 效 率 = 〔出力軸馬力 / 入力軸馬力〕 X 100% 『查概略效率表如表 3』 容許溫度界限：外壁最高溫度…80°C，油槽內最高溫度…100°C	Load factor：The calculation need base on work 8 hours per day and uniform load. 【Refer to table 1】 Output Shaft Load：【Refer to table 2】 Formula as following： O. H. L. = T x H x S / T T = Torque x Service factor S = Position factor H = O. H. L. factor 【Refer to table 2】 R = Radius of sprocket wheel or pulley Efficiency：The efficiency of Worm gear reducer is decided by lead angle, circular pitch, speed, engine oil and condition temperature. 【Refer to table 3】 Efficiency = output HP / input HP x 100% Allowed temperature： Maximum case temp. 80 ℃ Maximum engine oil temp. 100 ℃

荷重係數表 Load Factor Table　　表 1 (TABLE 1)

原動機 Prime Mover	傳動機荷重等級 Driven system Load level	每日使用時間 Duration of Service per day			
		Occasional 0.5 hours.	Intermittent 2 hours.	8-10 hours.	10-24 hours.
電動機 Electric Motor	均一負荷 (Uniform)	0.80	0.90	1.00	1.00
	中衝擊 (Medium Shock)	0.90	1.00	1.25	1.50
	重衝擊 (Heavy Shock)	1.00	1.25	1.50	1.75

懸垂荷重係數表 O.H.L. Factor Table　　表 2 (TABLE 2)

傳動方式 Type	係數 Table
鏈 輪 (Sprocket)	1.00
齒 輪 (Gear)	1.25
三角皮帶 (V-Belt)	1.50
平皮帶 (Flat Belt)	2.50

概略效率表 Rough Efficiency Table 表 3 (TABLE 3)	
減速比 Ratio	效 率 Efficiency
1：60	65% - 70%
1：50	67% - 72%
1：40	69% - 74%
1：30	73% - 76%
1：20	78% - 82%
1：10	82% - 85%

電動機公式 Electrical Power Formulae

	直流 DC	交流 AC	
		單相 Single Phase	三相 Three Phase
AMP=	(HP x 746) / (VOLT x EFF) (KW x 1000) / VOLTS	(HP x 746) / (VOLT x EFF X PF) (KW x 1000) / (VOLT x PF)	(HP x 746) / (VOLT x EFF x PF x 1.73) (KW x 1000) / (VOLT x PF x 1.73)
KW=	(AMP x VOLT) / 1000	(AMP x VOLT X PF) / 1000	(AMP x VOLT x PF x 1.73) / 1000
HP=	(AMP x VOLT X EFF) / 746	(AMP x VOLT x EFF x PF) / 746	(AMP x VOLT x EFF x PF x 1.73) / 746

PF= 功率因數約 80% Power Factor (usually estimated at 80%) , EFF= 效率，約 80% - 90% Efficiency (usually 80% - 90%)
詳細資料敬請與馬達製造商聯絡 Contact Motor Manufacturer for details.

公式集 Useful Formula

欲知的參數 Parameter	代碼 Code	公式 Formula	單位 Unit
扭力 Torque	T	T = F x R	Kgf-m
		T = (716.2 x HP) / N	
		T = (974 x KW) / N	
馬力 HP	HP	HP = (T x N) / 716.2	HP
		HP = (F x V) / 75	
動力 KW	KW	KW = (T x N) / 974	KW
		KW = (F x N) / 102	
速度 SPEED	V	V = (PI x D x N) /60	M / Sec
減速比 RATIO	I	I = N1 / N2	

F ：重量 Mass (KG)
N：迴轉數 R.P.M.
D：直徑 Diameter (M)
R：半徑 Radius (M)

單位換算 Conversion Factors

1PS	1KW	1HP	1Kgf-m	1N-m	1Lb-in	1Lb-ft
0.98635HP	1.34HP	0.746KW	9.807 N-m	0.10197 Kgf-m	0.1129 N-m	1.356 N-m
0.7355KW	1.36PS	1.01PS	7.233Lb-ft	0.73756 Lb-ft	0.0115 Kgf-m	0.1383 Kgf-m
75Kgf-m	102.0Kgf-m/s	76.07Kgf-m/s	86.796 Lb-in	8.85070 Lb-in	0.083 Lb-ft	12 Lb-in

計算公式與範例 Numeration Formula & Example

F：受力 (kgf)	P1：減速機需輸入之功率 (HP)		S：減速比 (Ratio)
H：荷重係數 (kg-m)	P2：減速機需輸出之功率 (HP)		T：扭力 (kg-m)
N：出力回轉速 (r.p.m.)	R：半徑 (M)	W：荷重	E：效率

例 1：已知轉體直徑 320mm，每分鐘行程 30M，求其回轉速及選用減速比
(入力軸轉速 1800 r.p.m.)。
解：回轉速 N = 30 * 1000 (mm/M) / (π *320) = 29.8 r.p.m. 減速比 S = 29.8 / 1800 = 1/60

例 2：出力軸轉體直徑 400mm，以 36 r.p.m. 速度吊起一 250kg 重物，求其應採何種型號減速機 (條件：24 小時，均一負荷，入力軸轉速 1800 r.p.m. 適用 PB 型)。
解：減速比 S = 36 / 1800 = 1/50 受力 F = W = 250 (kgf)
扭力 T = F * R = 250 * 0.2 = 50 (kg-m)
P2 = T * N / 716.2 (係數) = 50 * 36 / 716.2 = 2.5 (HP)
【 查表 3 得效率 E = 0.7 】・【 查表 1 得荷重係數 H = 1.25 】
減速機容量 P1 = P2 * H / E = 2.5 * 1.25/ 0.7 = 4.46 (HP)
查特性表知須選用 PB135 型 1/50

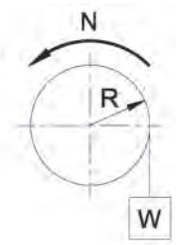

例 3：以知減速比 1/40，負載 W = 1500kg，轉體直徑 300mm，求機型大小 (條件：8 小時運轉，重衝擊，入力軸轉速 1800 r.p.m 磨擦係數 A = 0.1，適用 PAE 型)
解：F = W * A = 1500 * 0.1 = 150 (kgf)
T = F * R = 150 * 0.15 = 22.5 (kg-m)
N = 1800 * (1/40) = 45 (r.p.m.)
P2 = T * N / 716.2 (係數) = 22.5 * 45 / 716.2 = 1.41 (HP)
【 查表 3 效率 E = 0.7 】・【 查表 1 荷重係數 H = 1.5 】
減速機容量 P1 = P2 * H / E = 1.41 *1.5 / 0.7 = 3 (HP)
查特性表知須選用 PAE 120 型 1/40

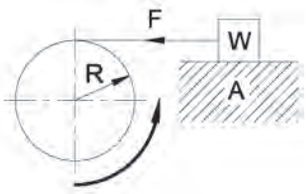

安裝方式
Mounting Positions

透氣蓋與加油孔 Ventilate plug and Oil filling hole　油鏡 Oil gauge　排油栓 Drain plug

電動機公式 Electrical Power Formulae		
H1 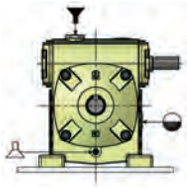	L1 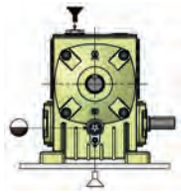	V1 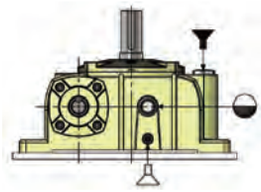
反向安裝 Reverse installation		
H2 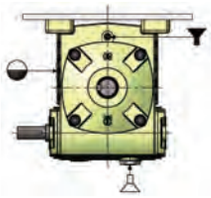	L2 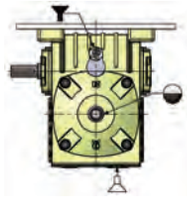	V2 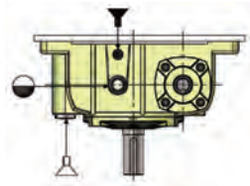
側面安裝 Side installation		
H3 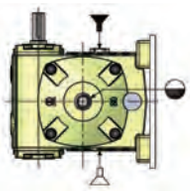	L3 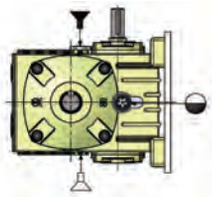	V3 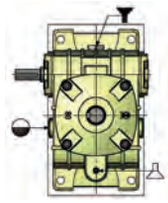
H4 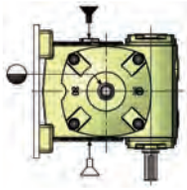	L4 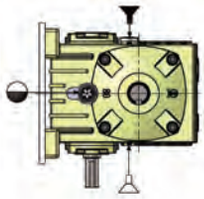	V4 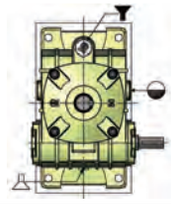
傾斜安裝 Inclined installation		
H5	L5 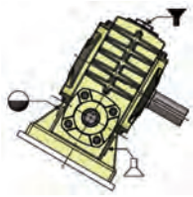	V5 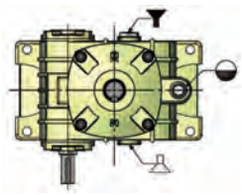
H6 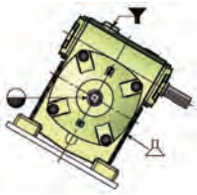	L6	V6 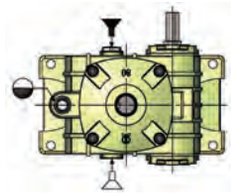

潤滑油選定
Selection of Lubricant Oil

潤滑油選定	Selection of Lubricant Oil
※ 選擇適當之潤滑油，潤滑油的黏度，須使齒輪磨擦容易，則高負荷及衝擊負荷時，減速機才能充分發揮其機能。 ※ 以下為”北工牌”減速機潤滑油之選擇	※Proper viscosity of lubricant is contributive to ease the friction of worm gears, so the speed reducer can fully apply its function in the case of high load or impact load. ※The table below shows the selection of lubricants for “PEI GONG” gear reducers.

荷重 Load	周圍溫度 Ambient Temperature	中國石油	SHELL OIL	MOBIL OIL
普通荷重 Common Load	-30°C ~ 5°C	國光牌極壓機油 HD - 150	Omala oil R150	Mobil gear 629
	5°C ~ 40°C	國光牌極壓機油 HD - 320	Omala oil R320	Mobil gear 632 600W Cylinder oil
	55°C ~ 100°C	國光牌極壓機油 HD - 460	Omala oil R460	Mobil gear 634 600W Cylinder oil
超荷重 Heavy Load	-30°C ~ 5°C	國光牌極壓機油 HD - 320	Omala oil R320	Mobil gear 632
	5°C ~ 40°C	國光牌極壓機油 HD - 460	Omala oil R460	Mobil gear 634
	55°C ~ 100°C	國光牌極壓機油 HD - 680	Omala oil R680	Mobil gear 636

※ 公司出廠之減速機皆使用國光牌極壓機油ＨＤ－３２０。 ※ 最初使用３００小時後，需換上新油，其後每２５００小時更換潤滑油。 ※ 使用場合在高溫、高速、低速、重負荷、強制潤滑等特殊情況時，請與本公司洽詢。 ※ 潤滑油不足可能導致蝸輪快速磨損和效率降低。 ※ 潤滑油過多可能導致漏油。 ※ 請加入適當潤滑油至油面計一半以上。	※PEI GONG gear reducers use Kuo-Kuang Brand engine oil HD-320. ※After using first 100 hours, the interior of the reducing gear should be cleaned up and refill new oil. And then, after every 2500 hours of usage replaces new oil again. ※Please contact with our company if the gear reducer will be used in special conditions, such as high speed, high temperature, low speed, heavy load, and forced lubrication and so on. ※Insufficient lubricant oil may lead to the rapid wears of worm gear and low efficiency. ※Excessive lubricant oil may lea to oil leakage. ※Please fill in adequate lubricant oil to above half of the oil gauge.

選購指南及特殊安裝方式 Purchasing Direction & Special installation	
訂購減速機時，請提供下列各資訊： 1. 機種、型號及減速比 2. 出力軸馬力及每分鐘回轉數 3. 軸配置方向 4. 傳動方式【直結、皮帶】 5. 荷重狀況 6. 數量及用於安裝的機械 7. 安裝方式	If you want to order speed reducers, please specify the following： 1.Classify type and ratio. 2.Output shaft power and revolution per minute. 3.Shaft location. 4.Driving method (direct, by belt or chain). 5.Load condition. 6.Number of sets and name of the machine to be installed. 7.Installation type.

使用前檢查 Check Before Operation

※ 檢查機種、型號、馬力、軸方向、減速比、回轉方向及入力軸回轉數是否符合。
※ 注意檢查潤滑油情況，先確定內部是否有油，並保持油量在油面鏡一半以上。

※Check if the model, type ., horsepower, shaft direction, reduction ratio, revolution direction and input/output shaft revolutions are in accordance with the standard.
※Check carefully the oil level to make sure that the oil volume is sufficient and maintains above the middle of oil gauge.

使用場所 Use's Place

※ 須裝置於平面並且堅固的基部上。
※ 裝置的環境須通風良好且乾燥，周圍溫度 0℃~40℃，異常高溫或低溫時請註明。
※ 使用前敬請拔掉注油蓋上之透氣插梢。

※A flat and soiled base is one of the requirements for installation.
※The environment for installation shall be dry and well ventilated, with ambient temperature at 0 ℃ to 40 ℃ . Abnormal high or low temperature shall be dedicated.
※Please pull the pin out of the oil lid before use.

連結方式 Connecting Method

※ 當聯接器用以聯結入力軸或出力軸時，須確實固定並務必使兩軸心平行，基座須以適當螺栓，確保固鎖緊密。
※ 所有配備均應輕裝於軸上，勿使用鐵鎚，並避免裝配過緊而引起軸承損壞。
※ 滑輪，鏈輪或齒輪在裝配時應儘量靠近軸承以減少彎曲應力。使用適當大小（在出力軸徑的 6 倍以內）與出力軸連接之鏈輪，皮帶輪等請配合 H7 公差使用，可避免發出異聲與軸面受損。
※ 各型馬達法蘭之入力孔添加適當黃油，避免孔徑過度磨損及發出異聲。
※ 軸面可塗上防鏽塗料避免生鏽。

※The coupler shall be firmly connected the input and output shafts and two shafts shall be paralleled. The base seat shall de anchored with proper bolts.
※All the components shall be properly assembled to the shaft. Hammering and over-tight assembly that could damage the bearing is not allowed.
※The pulley, chain, pulley and gear shall be assembled as close as possible to the bearing so as to reduce curving stress to the minimum. The chain pulley and belt pulley used to connect the output shaft shall be properly chosen (within 6 times as large as the diameter of output shaft) and used in add ordnance with H7 tolerance in order to keep out of abnormal noise and harm to the shaft surface.
※Proper amount of grease can be applied to the input hole of the additional motor board to ensure the hole against over-wearing and making abnormal noise.
※The application of anti-rust paint can keep the shaft from rusting.

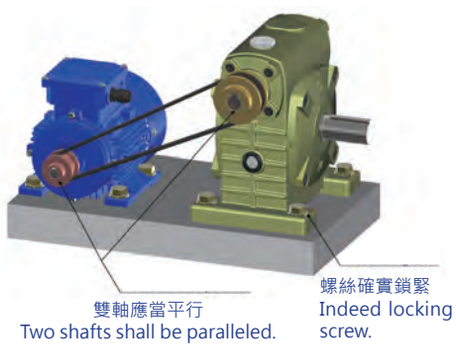

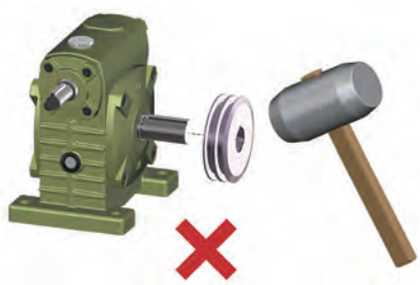

蝸輪單段特性表
Character Table of Single Worm Gear Reducer

I.HP: Input HP　O.HP: Output HP　O.T: Output Torque(kg-m)　O.H.L : Overhung Load(kgf)　( ) means the actual ratio

I.HP: 輸入馬力 (HP)　O.HP: 輸出馬力 (HP)　O.T: 輸出扭矩 (kg-m)　O.H.L : 懸垂荷重 (kgf)　( ) 內為實際減速比

INPUT RATINGS		1800 R.P.M				1500 R.P.M				1200 R.P.M			
SIZE	RATIO	I.HP	O.HP	O.T	O.H.L	I.HP	O.HP	O.T	O.H.L	I.HP	O.HP	O.T	O.H.L
40	1/10	0.83	0.65	2.60	70	0.77	0.60	2.80	70	0.67	0.51	3.10	70
	1/15	0.70	0.54	3.00	70	0.62	0.48	3.40	70	0.35	0.27	2.40	70
	1/20	0.38	0.27	2.10	70	0.34	0.24	2.30	70	0.30	0.21	2.50	70
	1/30	0.43	0.28	3.30	70	0.40	0.25	3.50	70	0.34	0.21	3.80	70
	1/40	0.26	0.15	2.50	70	0.24	0.14	2.60	70	0.21	0.12	2.80	70
	1/50	0.25	0.14	2.80	70	0.23	0.12	3.00	70	0.20	0.11	3.20	70
	1/60	0.20	0.10	2.40	70	0.19	0.09	2.60	70	0.16	0.08	2.70	70
50	1/10	1.44	1.15	4.59	100	1.31	1.03	4.94	107	1.16	0.90	5.40	115
	1/15	1.07	0.81	4.89	115	0.97	0.73	5.22	120	0.82	0.60	5.43	130
	1/20	0.65	0.48	3.85	130	0.58	0.43	4.13	140	0.51	0.37	4.48	155
	1/30	0.68	0.45	5.43	150	0.58	0.37	5.43	170	0.48	0.30	5.43	180
	1/40	0.44	0.28	4.50	170	0.40	0.25	4.80	180	0.35	0.21	5.16	200
	1/50	0.39	0.23	4.55	200	0.35	0.20	4.94	200	0.31	0.17	5.29	200
	1/60	0.31	0.18	4.35	200	0.28	0.16	4.60	200	0.24	0.13	4.87	200
60	1/10	2.32	1.87	7.44	98	2.08	1.66	7.95	104	1.88	1.47	8.80	110
	1/15	1.72	1.32	7.91	116	1.55	1.18	8.46	123	1.36	1.01	9.07	133
	1/20	1.21	0.89	7.15	138	1.10	0.80	7.66	146	0.98	0.69	8.31	157
	1/30	1.14	0.78	9.31	151	1.05	0.70	10.0	159	0.92	0.59	10.6	172
	1/40	0.82	0.52	8.27	178	0.75	0.46	8.83	189	0.67	0.39	9.49	200
	1/50	0.77	0.49	9.70	200	0.70	0.43	10.2	200	0.62	0.37	11.0	200
	1/60	0.64	0.38	9.20	200	0.58	0.34	9.70	200	0.51	0.29	10.4	200
70	1/10	3.48	2.82	11.2	128	3.11	2.50	11.9	136	2.77	2.20	13.1	145
	1/15	2.53	1.96	11.7	153	2.29	1.76	12.6	161	2.02	1.52	13.6	174
	1/20	1.93	1.47	11.7	178	1.75	1.31	12.5	188	1.55	1.14	13.6	202
	1/30	1.69	1.16	13.8	198	1.55	1.05	15.0	208	1.36	0.89	16.1	225
	1/40	1.24	0.82	13.1	233	1.13	0.73	14.0	247	1.01	0.63	15.0	266
	1/50	1.12	0.72	14.3	266	1.03	0.64	15.2	282	0.91	0.55	16.3	300
	1/60	0.94	0.58	13.9	289	0.86	0.51	14.6	300	0.76	0.43	15.6	300
80	1/10	4.93	4.01	15.9	180	4.43	3.58	17.0	191	3.89	3.12	18.6	204
	1/15	3.57	2.79	16.7	215	3.21	2.49	17.8	228	2.83	2.17	19.4	244
	1/20	2.53	1.90	15.1	253	2.30	1.71	16.3	267	2.04	1.49	17.8	287
	1/30	2.38	1.66	19.8	277	2.15	1.47	21.1	294	1.90	1.28	22.9	316
	1/40	1.70	1.10	17.5	326	1.54	0.98	18.7	347	1.38	0.85	20.4	372
	1/50	1.57	1.01	20.1	364	1.43	0.90	21.6	385	1.28	0.77	23.1	400
	1/60	1.29	0.79	18.9	400	1.18	0.71	20.4	400	1.05	0.60	21.6	400
100	1/10 (9.67)	8.73	7.18	28.5	167	7.93	6.46	30.8	177	6.93	5.60	33.4	190
	1/15	6.34	5.02	29.9	204	5.66	4.43	31.7	217	5.09	3.94	35.3	230
	1/20	5.02	3.93	31.2	239	4.57	3.54	33.8	252	4.03	3.09	36.9	269
	1/30	4.20	3.00	35.8	265	3.81	2.66	38.2	281	3.35	2.30	41.1	302
	1/40	3.17	2.20	35.1	316	2.86	1.96	37.4	336	2.54	1.71	40.9	359
	1/50	2.39	1.59	31.8	364	2.17	1.42	34.0	386	1.93	1.24	37.0	415
	1/60	1.96	1.27	30.4	400	1.79	1.14	32.7	424	1.59	0.97	34.9	458
120	1/10 (9.67)	13.8	11.4	45.7	177	12.6	10.4	49.6	184	11.0	9.02	53.8	198
	1/15	10.0	8.05	48.0	218	9.02	7.15	51.2	231	8.08	6.32	56.5	244
	1/20	7.16	5.54	44.0	270	6.49	4.97	47.4	285	5.72	4.30	51.3	306
	1/30	6.66	4.82	57.5	285	6.00	4.28	61.3	302	5.31	3.70	66.3	325
	1/40	4.68	3.19	50.7	357	4.19	2.81	53.6	380	3.77	2.45	58.5	407
	1/50	3.93	2.74	54.5	404	3.54	2.43	58.0	429	3.15	2.12	63.4	459
	1/60	3.14	2.04	48.9	453	2.84	1.81	51.9	481	2.52	1.56	56.2	518
135	1/10 (9.67)	19.8	16.5	66.0	304	18.0	15.0	71.7	319	15.8	13.0	77.7	342
	1/15	14.7	11.9	71.4	362	13.1	10.6	76.1	384	11.8	9.38	84.0	407
	1/20	11.3	9.11	72.5	426	10.3	8.19	78.2	449	8.97	7.03	83.9	484
	1/30	9.68	7.21	86.0	468	8.71	6.40	91.7	496	7.70	5.53	99.1	533
	1/40	6.98	5.08	80.8	566	6.37	4.54	86.8	599	5.60	3.92	93.6	645
	1/50	5.28	3.73	74.2	650	4.76	3.29	78.7	691	4.23	2.87	85.8	742
	1/60	4.15	2.80	67.0	724	3.75	2.48	71.2	769	3.31	2.15	77.0	827
155	1/10 (9.67)	32.9	27.3	105	1500	29.8	24.7	114	1500	26.4	21.7	125	1500
	1/15	22.9	18.5	106	1500	20.5	16.5	114	1500	18.1	14.4	124	1500
	1/20	14.9	11.8	94.5	1500	13.5	10.6	102	1500	11.9	9.29	110	1500
	1/30	13.3	9.78	112	1500	12.1	8.82	122	1500	10.4	7.55	130	1500
	1/40	9.32	6.67	106	1500	8.26	5.86	112	1500	7.40	5.11	122	1500
	1/50	7.13	4.97	98.9	1500	6.42	4.40	105	1500	5.76	3.84	114	1500
	1/60	5.85	3.99	95.3	1500	5.37	3.57	102	1500	4.72	3.05	109	1500

蝸輪單段特性表
Character Table of Single Worm Gear Reducer

I.HP: Input HP　O.HP: Output HP　O.T: Output Torque(kg-m)　O.H.L : Overhung Load(kgf)　( ) means the actual ratio
I.HP: 輸入馬力 (HP)　O.HP: 輸出馬力 (HP)　O.T: 輸出扭矩 (kg-m)　O.H.L : 懸垂荷重 (kgf)　( ) 內為實際減速比

INPUT RATINGS		1800 R.P.M				1500 R.P.M				1200 R.P.M			
SIZE	RATIO	I.HP	O.HP	O.T	O.H.L	I.HP	O.HP	O.T	O.H.L	I.HP	O.HP	O.T	O.H.L
175	1/10 (9.67)	46.8	39.1	150	1770	42.5	35.4	163	1800	37.7	31.3	180	1800
	1/15	33.0	26.7	154	1800	29.6	23.9	165	1800	25.9	20.8	180	1800
	1/20	22.8	18.2	141	1800	20.4	16.2	151	1800	18.0	14.2	165	1800
	1/30	19.0	14.1	163	1800	17.2	12.7	176	1800	15.0	11.0	190	1800
	1/40	13.2	9.60	149	1800	11.9	8.58	159	1800	10.4	7.36	171	1800
	1/50	9.78	6.81	135	1800	8.74	6.03	144	1800	7.98	5.37	160	1800
	1/60	8.23	5.74	132	1800	7.74	5.31	147	1800	6.62	4.41	152	1800
200	1/10	52.6	44.0	181	1750	47.7	39.9	196	1840	41.8	34.8	215	1950
	1/15	39.5	32.1	198	1990	35.4	28.7	212	2090	30.9	25.0	231	2200
	1/20	30.2	24.3	193	2200	27.0	21.6	206	2200	23.8	18.9	226	2200
	1/30	25.1	18.8	232	2200	22.6	16.8	249	2200	19.8	14.6	270	2200
	1/40	18.2	13.3	213	2200	16.5	12.0	230	2200	14.3	10.3	247	2200
	1/50	13.8	9.84	195	2200	12.3	8.68	207	2200	11.2	7.76	231	2200
	1/60	11.5	8.01	188	2200	10.3	7.11	200	2200	9.64	6.49	228	2200
225	1/10 (9.25)	71.2	60.2	239	2150	64.6	54.5	260	2260	56.6	47.7	284	2400
	1/15(14.67)	56.8	46.9	280	2410	50.9	41.8	300	2500	44.4	36.4	326	2500
	1/20	43.4	35.2	280	2500	38.6	31.2	298	2500	34.1	27.4	327	2500
	1/30 (29)	37.3	28.6	342	2500	33.4	25.6	367	2500	29.2	22.2	399	2500
	1/40	25.8	19.3	307	2500	23.6	17.4	333	2500	20.4	14.9	375	2500
	1/50 (53)	19.4	14.2	282	2500	17.2	12.5	299	2500	15.6	11.1	334	2500
	1/60 (58)	16.0	11.3	262	2500	14.2	10.0	278	2500	13.2	9.18	318	2500
250	1/10 (10.5)	96.6	81.3	323	2700	88.3	74.2	354	2700	78.4	65.7	392	2700
	1/15(14.67)	72.3	59.3	354	2700	66.4	54.3	389	2700	57.9	47.2	423	2700
	1/20	55.3	45.0	367	2700	49.2	39.9	391	2700	43.3	35.0	428	2700
	1/30 (30.5)	47.2	35.8	427	2700	42.2	31.9	457	2700	37.1	27.9	499	2700
	1/40	32.9	24.6	401	2700	29.8	22.2	435	2700	25.9	19.1	468	2700
	1/50 (52)	22.7	17.3	359	2700	21.2	15.4	383	2700	18.7	13.5	418	2700
	1/60	20.2	14.6	350	2700	18.0	12.9	371	2700	16.8	11.9	426	2700
300	1/10 (9.5)	146	123	516	2590	133	111	563	2710	119	110	631	2860
	1/15	115	95.8	564	2910	104	87.2	616	3040	92.6	76.9	679	3210
	1/20	86.2	70.6	573	3150	79.3	64.8	631	3280	68.5	55.8	680	3500
	1/30 (31)	69.6	54.0	658	3560	62.2	48.2	706	3800	54.2	41.8	765	3800
	1/40	53.0	40.0	665	3800	47.3	35.6	710	3800	41.3	30.9	771	3800
	1/50	40.6	30.1	612	3800	36.6	27.0	659	3800	32.0	23.4	713	3800
	1/60 (63)	32.2	23.4	571	3800	28.6	20.8	608	3800	25.2	18.0	660	3800
350	1/10 (9.67)	*	*	*	*	185	156	788	3260	165	139	876	3430
	1/15	*	*	*	*	153	126	926	3680	138	114	1044	3850
	1/20	140	114	933	3900	129	105	1030	4000	111	91.3	1111	4320
	1/30	100	78.4	936	4250	89.6	69.0	1043	4870	78.1	60.0	1133	5100
	1/40 (41)	78.8	59.6	991	5100	70.5	53.2	1061	5100	62.4	46.9	1171	5100
	1/50	62.1	46.5	926	5100	56.0	41.8	999	5100	48.8	36.2	1081	5100
	1/60	48.5	35.8	872	5100	43.4	32.0	933	5100	38.0	27.7	1011	5100
400	1/10	*	*	*	*	277	235	1182	3830	245	208	1308	4100
	1/15	*	*	*	*	214	177	1337	4340	193	160	1509	4520
	1/20	*	*	*	*	168	138	1340	4910	148	121	1746	5190
	1/30	*	*	*	*	137	107	1509	5320	121	94.0	1660	5670
	1/40	*	*	*	*	100	75.6	1509	6350	87.8	66.1	1651	6810
	1/50	*	*	*	*	79.2	59.0	1393	7000	69.5	52.0	1525	7000
	1/60	*	*	*	*	65.2	48.5	1347	7000	56.5	42.0	1456	7000
500	1/10	*	*	*	*	*	*	*	*	386	329	2136	13000
	1/15	*	*	*	*	*	*	*	*	337	280	2642	13000
	1/20	*	*	*	*	*	*	*	*	263	217	2714	13000
	1/30	*	*	*	*	*	*	*	*	215	166	3239	13000
	1/40	*	*	*	*	*	*	*	*	157	121	3099	13000
	1/50	*	*	*	*	128	95.7	2471	13000	113	84.5	2728	13000
	1/60	*	*	*	*	115	86.1	2393	13000	101	75.2	2610	13000

蝸輪單段特性表
Character Table of Single Worm Gear Reducer

I.HP: Input HP　O.HP: Output HP　O.T: Output Torque(kg-m)　O.H.L : Overhung Load(kgf)　( ) means the actual ratio

I.HP: 輸入馬力 (HP)　O.HP: 輸出馬力 (HP)　O.T: 輸出扭矩 (kg-m)　O.H.L : 懸垂荷重 (kgf)　( ) 內為實際減速比

INPUT RATINGS		900 R.P.M				600 R.P.M				300 R.P.M			
SIZE	RATIO	I.HP	O.HP	O.T	O.H.L	I.HP	O.HP	O.T	O.H.L	I.HP	O.HP	O.T	O.H.L
40	1/10	0.56	0.42	3.40	70	0.43	0.32	3.80	70	0.23	0.16	3.80	70
	1/15	0.28	0.22	2.60	70	0.24	0.19	3.00	70	0.13	0.10	3.30	70
	1/20	0.26	0.17	2.80	70	0.20	0.13	3.10	70	0.13	0.08	3.70	70
	1/30	0.27	0.16	3.80	70	0.20	0.11	3.80	70	0.10	0.05	3.80	70
	1/40	0.18	0.10	3.10	70	0.14	0.07	3.40	70	0.09	0.04	3.80	70
	1/50	0.17	0.09	3.50	70	0.13	0.06	3.80	70	0.07	0.03	3.80	70
	1/60	0.14	0.06	5.00	70	0.11	0.05	3.20	70	0.07	0.03	3.80	70
50	1/10	0.89	0.68	5.43	120	0.60	0.45	5.43	140	0.31	0.23	5.43	200
	1/15	0.63	0.45	5.43	140	0.43	0.30	5.43	160	0.22	0.15	5.43	200
	1/20	0.43	0.31	4.94	170	0.32	0.22	5.43	200	0.17	0.12	5.43	200
	1/30	0.37	0.22	5.43	200	0.26	0.15	5.43	200	0.14	0.07	5.43	200
	1/40	0.28	0.17	5.43	200	0.20	0.11	5.43	200	0.10	0.05	5.43	200
	1/50	0.24	0.13	5.43	200	0.17	0.09	5.43	200	0.09	0.04	5.43	200
	1/60	0.21	0.11	5.34	200	0.15	0.07	5.43	200	0.08	0.03	5.43	200
60	1/10	1.57	1.21	9.68	121	1.23	0.93	11.1	140	0.66	0.48	11.6	200
	1/15	1.17	0.85	10.2	145	0.90	0.64	11.5	167	0.48	0.32	11.6	200
	1/20	0.83	0.57	9.16	172	0.65	0.43	10.4	200	0.38	0.24	11.6	200
	1/30	0.78	0.48	11.6	189	0.54	0.32	11.6	200	0.29	0.16	11.6	200
	1/40	0.58	0.32	10.4	200	0.45	0.24	11.6	200	0.25	0.12	11.6	200
	1/50	0.40	0.23	9.22	200	0.31	0.17	10.3	200	0.19	0.09	11.6	200
	1/60	0.43	0.24	11.3	200	0.25	0.13	9.52	200	0.14	0.07	11.2	200
70	1/10	2.23	1.81	14.4	159	1.85	1.41	16.9	180	1.20	0.88	21.1	228
	1/15	1.73	1.28	15.2	190	1.34	0.96	17.3	218	0.87	0.59	21.4	277
	1/20	1.31	0.94	15.0	222	1.02	0.71	17.1	255	0.65	0.43	20.6	300
	1/30	1.18	0.74	17.7	247	0.92	0.56	20.1	284	0.59	0.33	23.8	300
	1/40	0.86	0.51	16.5	293	0.67	0.39	18.6	300	0.43	0.23	21.9	300
	1/50	0.77	0.45	17.8	300	0.60	0.33	19.7	300	0.39	0.19	23.2	300
	1/60	0.65	0.36	17.0	300	0.50	0.26	18.6	300	0.32	0.15	22.0	300
80	1/10	3.30	2.59	20.6	224	2.63	2.02	24.1	254	1.70	1.26	30.1	321
	1/15	2.44	1.81	21.7	267	1.90	1.38	24.7	306	1.24	0.85	30.7	388
	1/20	1.73	1.22	19.5	316	1.37	0.93	22.4	362	0.89	0.57	27.2	400
	1/30	1.65	1.06	25.3	345	1.31	0.80	28.7	398	0.84	0.47	34.0	400
	1/40	1.19	0.69	22.2	400	0.94	0.52	25.0	400	0.62	0.31	29.8	400
	1/50	1.09	0.63	25.1	400	0.85	0.47	28.0	400	0.55	0.28	33.0	400
	1/60	0.91	0.50	23.7	400	0.70	0.36	26.0	400	0.46	0.21	30.8	400
100	1/10 (9.67)	5.87	4.69	37.3	207	4.68	3.65	43.3	235	2.79	2.09	50.0	297
	1/15	4.33	3.29	39.3	251	3.38	2.48	44.5	289	1.99	1.39	50.0	365
	1/20	3.40	2.53	40.3	297	2.67	1.93	46.2	240	1.52	1.04	50.0	435
	1/30	2.89	1.92	46.0	330	2.23	1.39	50.0	382	1.20	0.69	50.0	500
	1/40	2.03	1.28	46.0	397	1.71	1.04	50.0	458	0.92	0.52	50.0	500
	1/50	1.66	1.01	40.2	458	1.29	0.75	44.7	500	0.79	0.41	50.0	500
	1/60	1.37	0.79	38.1	500	1.05	0.58	42.0	500	0.68	0.34	49.8	500
120	1/10 (9.67)	9.38	7.55	60.1	214	7.46	5.86	69.9	241	4.64	3.51	84.0	305
	1/15	6.83	5.26	62.8	267	5.39	4.01	71.9	305	3.30	2.34	84.0	386
	1/20	4.85	3.58	57.0	335	3.87	2.74	65.4	383	2.53	1.69	80.7	488
	1/30	4.55	3.09	73.9	354	3.65	2.34	83.9	408	1.97	1.17	84.0	531
	1/40	3.24	2.03	64.8	446	2.62	1.53	73.3	514	1.64	0.88	84.0	665
	1/50	2.69	1.72	68.7	508	2.09	1.28	76.5	588	1.24	0.70	84.0	700
	1/60	2.17	1.28	61.3	571	1.70	0.94	67.5	662	1.12	0.56	81.1	700
135	1/10 (9.67)	13.3	10.9	86.8	372	10.6	8.46	101	421	6.87	5.30	126	533
	1/15	9.95	7.82	93.3	445	7.83	5.96	106	510	5.11	3.73	133	644
	1/20	7.69	5.92	94.3	528	6.05	4.51	107	605	3.88	2.76	131	772
	1/30	6.58	4.62	110	583	5.24	3.50	125	670	3.13	1.95	140	866
	1/40	4.80	3.27	104	707	3.81	2.45	117	814	2.43	1.45	138	950
	1/50	3.60	2.35	93.6	819	2.83	1.75	104	944	1.82	1.04	124	950
	1/60	2.84	1.76	84.1	912	2.21	1.29	92.6	950	1.45	0.77	111	950
155	1/10 (9.67)	22.3	18.1	139	1500	17.8	14.3	165	1500	11.7	8.99	207	1500
	1/15	15.4	12.0	139	1500	12.1	9.31	161	1500	8.06	5.84	202	1500
	1/20	10.0	7.70	122	1500	8.01	5.94	141	1500	5.18	3.65	174	1500
	1/30	9.08	6.32	146	1500	7.24	4.87	168	1500	4.77	2.92	220	1500
	1/40	6.28	4.22	134	1500	5.02	3.19	152	1500	3.25	1.91	182	1500
	1/50	4.89	3.17	126	1500	3.90	2.37	141	1500	2.53	1.41	168	1500
	1/60	3.94	2.48	118	1500	3.20	1.87	133	1500	2.10	1.12	160	1500

蝸輪單段特性表
Character Table of Single Worm Gear Reducer

I.HP: Input HP　O.HP: Output HP　O.T: Output Torque(kg-m)　O.H.L : Overhung Load(kgf)　( ) means the actual ratio
I.HP: 輸入馬力 (HP)　O.HP: 輸出馬力 (HP)　O.T: 輸出扭矩 (kg-m)　O.H.L : 懸垂荷重 (kgf)　( ) 內為實際減速比

INPUT RATINGS		900 R.P.M				600 R.P.M				300 R.P.M			
SIZE	RATIO	I.HP	O.HP	O.T	O.H.L	I.HP	O.HP	O.T	O.H.L	I.HP	O.HP	O.T	O.H.L
175	1/10 (9.67)	31.7	26.0	200	1800	25.2	20.4	235	1800	16.6	12.9	297	1800
	1/15	22.1	17.5	202	1800	17.3	13.4	233	1800	11.4	8.44	292	1800
	1/20	15.2	11.7	182	1800	12.1	9.15	212	1800	7.87	5.62	261	1800
	1/30	12.9	9.20	212	1800	10.2	7.04	243	1800	6.73	4.23	293	1800
	1/40	8.96	6.12	190	1800	7.10	4.65	216	1800	4.69	2.80	261	1800
	1/50	6.64	4.32	171	1800	5.28	3.25	194	1800	3.46	1.94	231	1800
	1/60	5.56	3.60	166	1800	4.45	2.70	187	1800	2.90	1.62	224	1800
200	1/10	35.6	29.3	241	2120	28.0	22.8	281	2200	18.5	14.4	356	2200
	1/15	26.3	21.0	259	2200	20.6	16.1	298	2200	13.6	10.0	373	2200
	1/20	20.1	15.7	250	2200	15.9	12.2	291	2200	10.3	7.48	357	2200
	1/30	16.9	12.1	300	2200	13.3	9.32	345	2200	8.78	5.60	414	2200
	1/40	12.3	8.62	274	2200	9.56	6.43	307	2200	6.44	3.94	376	2200
	1/50	9.29	6.21	247	2200	7.33	4.69	280	2200	4.83	2.80	334	2200
	1/60	7.76	5.05	237	2200	6.12	3.77	265	2200	4.03	2.26	318	2200
225	1/10 (9.25)	48.1	40.1	319	2500	37.8	31.2	372	2500	24.9	19.8	473	2500
	1/15(14.67)	37.8	30.6	365	2500	29.4	23.4	422	2500	19.3	14.6	527	2500
	1/20	28.8	22.8	363	2500	22.6	17.6	421	2500	14.6	10.8	518	2500
	1/30 (29)	24.9	18.5	442	2500	19.6	14.2	508	2500	12.7	8.54	611	2500
	1/40	17.6	12.5	399	2500	13.6	9.36	447	2500	9.09	5.72	546	2500
	1/50 (53)	12.9	8.96	356	2500	10.1	6.77	404	2500	6.65	4.04	482	2500
	1/60 (58)	10.6	7.14	330	2500	8.37	5.34	370	2500	5.50	3.20	443	2500
250	1/10 (10.5)	65.5	54.7	435	2700	51.8	42.6	508	2700	34.2	27.1	648	2700
	1/15(14.67)	49.0	39.7	474	2700	38.3	30.3	544	2700	25.3	27.1	648	2700
	1/20	36.4	29.0	473	2700	28.7	22.4	549	2700	18.6	13.8	678	2700
	1/30 (30.5)	31.0	23.0	551	2700	24.7	17.6	633	2700	16.3	10.8	774	2700
	1/40	22.8	16.4	537	2700	17.2	11.9	587	2700	11.4	7.30	715	2700
	1/50 (52)	15.8	11.0	458	2700	12.2	8.23	511	2700	8.12	4.97	617	2700
	1/60	13.4	9.21	439	2700	10.5	6.88	493	2700	6.91	4.13	591	2700
300	1/10 (9.5)	100	84.0	704	3090	78.4	64.8	814	3460	52.4	42.1	1056	3800
	1/15	78.0	64.4	757	3480	61.0	49.4	874	3800	40.1	31.3	1106	3800
	1/20	57.7	46.8	759	3790	45.4	36.0	876	3800	29.8	22.5	1100	3800
	1/30 (31)	45.6	34.8	848	3800	36.1	26.8	976	3800	23.6	16.4	1196	3800
	1/40	34.5	25.4	849	3800	27.7	19.7	979	3800	18.1	11.8	1186	3800
	1/50	28.4	20.4	828	3800	21.2	14.5	888	3800	14.0	8.80	1074	3800
	1/60 (63)	21.4	14.9	729	3800	16.5	11.0	811	3800	11.0	6.66	980	3800
350	1/10 (9.67)	140	118	993	3680	110	92.4	1161	4080	72.9	59.3	1493	4890
	1/15	115	94.6	1152	4170	89.8	72.9	1332	4650	59.6	46.6	1706	5100
	1/20	95.3	77.4	1257	4640	74.1	59.2	1441	5100	48.2	36.9	1789	5100
	1/30	65.8	50.1	1263	5100	52.0	38.6	1461	5100	33.8	23.7	1792	5100
	1/40 (41)	52.5	38.9	1297	5100	41.0	29.6	1475	5100	26.8	17.8	1782	5100
	1/50	40.9	30.1	1197	5100	43.8	30.9	1357	5100	28.8	18.8	1647	5100
	1/60	32.0	22.9	1115	5100	24.9	17.0	1249	5100	16.5	10.4	1512	5100
400	1/10	211	179	1501	4290	165	139	1752	4770	109	89.7	2258	5690
	1/15	159	131	1653	4950	125	102	1931	5480	80.8	64.1	2421	6730
	1/20	125	102	1654	5610	96.8	77.9	1895	6290	63.7	49.3	2405	7000
	1/30	102	79.5	1869	6090	81.3	62.0	2191	6740	51.6	37.3	2638	7000
	1/40	73.6	54.9	1829	7000	58.3	42.5	2121	7000	37.3	25.3	2534	7000
	1/50	57.8	57.8	1673	7000	45.6	32.8	1914	7000	29.8	20.0	2331	7000
	1/60	47.6	47.6	1610	7000	37.1	26.1	1810	7000	24.4	15.9	2201	7000
500	1/10	335	284	2467	13000	264	224	2908	13000	170	142	3678	13000
	1/15	287	238	2998	13000	222	183	3458	13000	150	120	4541	13000
	1/20	220	181	3022	13000	160	131	3272	13000	111	88.1	4402	13000
	1/30	181	140	3626	13000	139	106	4139	13000	91.2	66.3	5168	13000
	1/40	131	100	3422	13000	102	76.9	3933	13000	65.8	46.8	4793	13000
	1/50	94.0	69.7	3002	13000	77.3	53.2	3435	13000	47.5	32.3	4158	13000
	1/60	84.0	62.1	2878	13000	65.7	47.2	3279	13000	42.9	28.8	3990	13000

蝸輪雙段特性表
Character Table of Double Worm Gear Reducer

I.HP: Input HP　O.HP: Output HP　O.T: Output Torque(kg-m)　O.H.L :Overhung Load(kgf)　( )means the actual ratio
I.HP: 輸入馬力 (HP)　O.HP: 輸出馬力 (HP)　O.T: 輸出扭矩 (kg-m)　O.H.L : 懸垂荷重 (kgf)　( ) 內為實際減速比

INPUT RATINGS		1800 R.P.M				1500 R.P.M				1200 R.P.M			
SIZE	RATIO	I.HP	O.HP	O.T	O.H.L	I.HP	O.HP	O.T	O.H.L	I.HP	O.HP	O.T	O.H.L
60	1/200	0.32	0.13	11.6	200	0.27	0.12	11.6	200	0.21	0.08	11.6	200
	1/300	0.23	0.08	11.6	200	0.20	0.08	11.6	200	0.16	0.05	11.6	200
	1/400	0.19	0.07	11.6	200	1.16	0.05	11.6	200	0.12	0.04	11.6	200
	1/500	0.16	0.04	11.6	200	0.13	0.04	11.6	200	0.12	0.03	11.6	200
	1/600	0.13	0.04	11.6	200	0.12	0.04	11.6	200	0.10	0.03	11.6	200
	1/800	0.12	0.03	11.6	200	0.11	0.03	11.6	200	0.08	0.01	11.6	200
	1/900	0.11	0.03	11.6	200	0.10	0.01	11.6	200	0.08	0.01	11.6	200
	1/1000	0.06	0.03	11.6	200	0.05	0.024	11.6	200	0.04	0.02	11.6	200
	1/1200	0.06	0.025	11.6	200	0.05	0.02	11.6	200	0.04	0.016	11.6	200
	1/1500	0.05	0.02	11.6	200	0.04	0.016	11.6	200	0.03	0.013	11.6	200
	1/1600	0.05	0.018	11.6	200	0.04	0.015	11.6	200	0.03	0.012	11.6	200
	1/1800	0.05	0.018	11.6	200	0.04	0.014	11.6	200	0.03	0.011	11.6	200
	1/2000	0.045	0.015	11.6	200	0.04	0.012	11.6	200	0.03	0.010	11.6	200
	1/2400	0.04	0.012	11.6	200	0.03	0.01	11.6	200	0.03	0.008	11.6	200
	1/2500	0.035	0.011	11.6	200	0.03	0.01	11.6	200	0.02	0.008	11.6	200
	1/3000	0.03	0.008	11.6	200	0.02	0.008	11.6	200	0.02	0.007	11.6	200
	1/3600	0.03	0.01	11.6	200	0.02	0.007	11.6	200	0.02	0.006	11.6	200
70	1/200	0.63	0.31	25	300	0.52	0.25	25	300	0.41	0.20	25	300
	1/300	0.44	0.20	25	300	0.36	0.16	25	300	0.28	0.12	25	300
	1/400	0.36	0.15	25	300	0.31	0.12	25	300	0.24	0.09	25	300
	1/500	0.31	0.12	25	300	0.24	0.09	25	300	0.20	0.08	25	300
	1/600	0.25	0.09	25	300	0.20	0.08	25	300	0.15	0.05	25	300
	1/800	0.24	0.07	25	300	0.19	0.05	25	300	0.16	0.04	25	300
	1/900	0.24	0.05	25	300	0.15	0.04	25	300	0.12	0.04	25	300
	1/1000	0.13	0.06	25	300	0.11	0.05	25	300	0.09	0.04	25	300
	1/1200	0.12	0.05	25	300	0.11	0.04	25	300	0.09	0.04	25	300
	1/1500	0.10	0.04	25	300	0.09	0.03	25	300	0.07	0.03	25	300
	1/1600	0.10	0.04	25	300	0.08	0.03	25	300	0.07	0.03	25	300
	1/1800	0.09	0.03	25	300	0.08	0.03	25	300	0.06	0.03	25	300
	1/2000	0.08	0.03	25	300	0.07	0.03	25	300	0.06	0.02	25	300
	1/2400	0.08	0.02	25	300	0.07	0.02	25	300	0.06	0.02	25	300
	1/2500	0.07	0.02	25	300	0.06	0.02	25	300	0.05	0.02	25	300
	1/3000	0.06	0.02	25	300	0.05	0.02	25	300	0.04	0.01	25	300
	1/3600	0.06	0.01	25	300	0.05	0.01	25	300	0.04	0.01	25	300
80	1/200	0.89	0.41	33.8	400	0.64	0.36	35	400	0.53	0.28	35	400
	1/300	0.64	0.28	35	400	0.45	0.24	35	400	0.37	0.19	35	400
	1/400	0.53	0.20	35	400	0.36	0.17	35	400	0.28	0.13	35	400
	1/500	0.44	0.16	35	400	0.29	0.13	35	400	0.24	0.11	35	400
	1/600	0.39	0.13	35	400	0.27	0.12	35	400	0.20	0.08	35	400
	1/800	0.45	0.09	35	400	0.28	0.08	35	400	0.23	0.07	35	400
	1/900	0.29	0.08	35	400	0.21	0.08	35	400	0.16	0.05	35	400
	1/1000	0.18	0.08	35	400	0.16	0.08	35	400	0.13	0.06	35	400
	1/1200	0.17	0.07	35	400	0.15	0.06	35	400	0.12	0.05	35	400
	1/1500	0.14	0.06	35	400	0.12	0.05	35	400	0.10	0.04	35	400
	1/1600	0.14	0.05	35	400	0.13	0.05	35	400	0.10	0.04	35	400
	1/1800	0.13	0.05	35	400	0.11	0.04	35	400	0.09	0.03	35	400
	1/2000	0.12	0.04	35	400	0.11	0.04	35	400	0.09	0.03	35	400
	1/2400	0.11	0.04	35	400	0.09	0.03	35	400	0.08	0.02	35	400
	1/2500	0.10	0.04	35	400	0.08	0.03	35	400	0.07	0.02	35	400
	1/3000	0.08	0.03	35	400	0.07	0.02	35	400	0.06	0.02	35	400
	1/3600	0.07	0.02	35	400	0.06	0.02	35	400	0.06	0.02	35	400

蝸輪雙段特性表
Character Table of Double Worm Gear Reducer

I.HP: Input HP　O.HP: Output HP　O.T: Output Torque(kg-m)　O.H.L :Overhung Load(kgf)　( )means the actual ratio
I.HP: 輸入馬力 (HP)　O.HP: 輸出馬力 (HP)　O.T: 輸出扭矩 (kg-m)　O.H.L : 懸垂荷重 (kgf)　( ) 內為實際減速比

INPUT RATINGS		1800 R.P.M				1500 R.P.M				1200 R.P.M			
SIZE	RATIO	I.HP	O.HP	O.T	O.H.L	I.HP	O.HP	O.T	O.H.L	I.HP	O.HP	O.T	O.H.L
100	1/200	1.16	0.61	50	575	0.95	0.52	50	622	0.76	0.40	50	650
	1/300	0.84	0.40	50	650	0.67	0.33	50	650	0.53	0.27	50	650
	1/400	0.67	0.31	50	650	0.52	0.25	50	650	0.40	0.20	50	650
	1/500	0.57	0.24	50	650	0.41	0.20	50	650	0.35	0.16	50	650
	1/600	0.49	0.20	50	650	0.39	0.16	50	650	0.31	0.12	50	650
	1/800	0.52	0.15	50	650	0.40	0.12	50	650	0.32	0.09	50	650
	1/900	0.41	0.12	50	650	0.31	0.11	50	650	0.27	0.08	50	650
	1/1000	0.25	0.12	50	650	0.20	0.10	50	650	0.19	0.08	50	650
	1/1200	0.24	0.10	50	650	0.20	0.09	50	650	0.18	0.07	50	650
	1/1500	0.19	0.08	50	650	0.17	0.07	50	650	0.15	0.06	50	650
	1/1600	0.18	0.08	50	650	0.17	0.07	50	650	0.15	0.06	50	650
	1/1800	0.18	0.07	50	650	0.16	0.06	50	650	0.14	0.05	50	650
	1/2000	0.16	0.07	50	650	0.15	0.05	50	650	0.13	0.04	50	650
	1/2400	0.15	0.05	50	650	0.13	0.04	50	650	0.11	0.04	50	650
	1/2500	0.12	0.05	50	650	0.12	0.04	50	650	0.10	0.03	50	650
	1/3000	0.11	0.04	50	650	0.10	0.04	50	650	0.09	0.03	50	650
	1/3600	0.11	0.04	50	650	0.10	0.03	50	650	0.08	0.02	50	650
120	1/200	2.04	1.04	84	618	1.72	0.87	84	675	1.44	0.69	84	749
	1/300	1.47	0.69	84	749	1.24	0.57	84	814	1.01	0.45	84	1000
	1/400	1.15	0.52	84	854	0.96	0.43	84	925	0.81	0.35	84	1000
	1/500	0.96	0.41	84	942	0.88	0.35	84	1000	0.72	0.28	84	1000
	1/600	0.88	0.35	84	1000	0.75	0.28	84	1000	0.61	0.23	84	1000
	1/800	0.93	0.25	84	1000	0.77	0.12	84	1000	0.67	0.16	84	1000
	1/900	0.68	0.23	84	1000	0.56	0.19	84	1000	0.47	0.15	84	1000
	1/1000	0.43	0.21	84	1000	0.36	0.17	84	1000	0.30	0.14	84	1000
	1/1200	0.42	0.18	84	1000	0.35	0.14	84	1000	0.28	0.11	84	1000
	1/1500	0.33	0.14	84	1000	0.27	0.11	84	1000	0.23	0.09	84	1000
	1/1600	0.32	0.13	84	1000	0.26	0.11	84	1000	0.22	0.09	84	1000
	1/1800	0.31	0.12	84	1000	0.24	0.09	84	1000	0.20	0.07	84	1000
	1/2000	0.29	0.11	84	1000	0.22	0.09	84	1000	0.20	0.07	84	1000
	1/2400	0.27	0.09	84	1000	0.21	0.07	84	1000	0.19	0.06	84	1000
	1/2500	0.25	0.09	84	1000	0.19	0.07	84	1000	0.18	0.06	84	1000
	1/3000	0.19	0.08	84	1000	0.17	0.06	84	1000	0.15	0.05	84	1000
	1/3600	0.18	0.06	84	1000	0.16	0.05	84	1000	0.14	0.04	84	1000
135	1/200	3.12	1.75	140	960	2.37	1.45	140	1045	2.16	1.16	140	1156
	1/300	2.24	1.16	140	1156	1.88	0.96	140	1200	1.56	0.77	140	1200
	1/400	1.76	0.87	140	1200	1.51	0.72	140	1200	1.23	0.57	140	1200
	1/500	1.47	0.69	140	1200	1.24	0.57	140	1200	1.01	0.45	140	1200
	1/600	1.31	0.57	140	1200	1.09	0.48	140	1200	0.92	0.39	140	1200
	1/800	1.35	0.43	140	1200	1.16	0.36	140	1200	0.96	0.28	140	1200
	1/900	1.05	0.39	140	1200	0.89	0.32	140	1200	0.72	0.24	140	1200
	1/1000	0.72	0.35	140	1200	0.62	0.30	140	1200	0.52	0.24	140	1200
	1/1200	0.70	0.29	140	1200	0.61	0.25	140	1200	0.50	0.20	140	1200
	1/1500	0.56	0.23	140	1200	0.48	0.20	140	1200	0.40	0.16	140	1200
	1/1600	0.50	0.22	140	1200	0.45	0.19	140	1200	0.40	0.15	140	1200
	1/1800	0.50	0.19	140	1200	0.43	0.16	140	1200	0.36	0.13	140	1200
	1/2000	0.45	0.17	140	1200	0.40	0.15	140	1200	0.35	0.12	140	1200
	1/2400	0.43	0.15	140	1200	0.37	0.12	140	1200	0.32	0.10	140	1200
	1/2500	0.40	0.14	140	1200	0.35	0.12	140	1200	0.30	0.10	140	1200
	1/3000	0.31	0.12	140	1200	0.27	0.10	140	1200	0.23	0.08	140	1200
	1/3600	0.30	0.10	140	1200	0.26	0.08	140	1200	0.22	0.07	140	1200

蝸輪雙段特性表
Character Table of Double Worm Gear Reducer

I.HP: Input HP　O.HP: Output HP　O.T: Output Torque(kg-m)　O.H.L :Overhung Load(kgf)　( )means the actual ratio
I.HP: 輸入馬力 (HP)　O.HP: 輸出馬力 (HP)　O.T: 輸出扭矩 (kg-m)　O.H.L : 懸垂荷重 (kgf)　( ) 內為實際減速比

INPUT RATINGS		1800 R.P.M				1500 R.P.M				1200 R.P.M			
SIZE	RATIO	I.HP	O.HP	O.T	O.H.L	I.HP	O.HP	O.T	O.H.L	I.HP	O.HP	O.T	O.H.L
155	1/200	5.08	1.49	225	1500	4.55	2.48	237	1500	3.83	2.01	242	1500
	1/300	3.87	2.01	242	1500	3.33	1.68	242	1500	2.73	1.35	242	1500
	1/400	3.03	1.52	242	1500	2.57	1.25	242	1500	2.12	1.00	242	1500
	1/500	2.51	1.20	242	1500	2.13	1.00	242	1500	1.77	0.80	242	1500
	1/600	2.27	1.00	242	1500	1.96	0.84	242	1500	1.61	0.67	242	1500
	1/800	2.33	0.76	242	1500	2.00	0.63	242	1500	1.64	0.49	242	1500
	1/900	1.88	0.68	242	1500	1.65	0.57	242	1500	1.37	0.45	242	1500
	1/1000	1.24	0.61	242	1500	1.08	0.46	242	1500	0.90	0.41	242	1500
	1/1200	1.21	0.51	242	1500	1.06	0.44	242	1500	0.87	0.34	242	1500
	1/1500	0.97	0.41	242	1500	0.82	0.34	242	1500	0.70	0.27	242	1500
	1/1600	0.95	0.38	242	1500	0.80	0.32	242	1500	0.65	0.25	242	1500
	1/1800	0.87	0.34	242	1500	0.74	0.28	242	1500	0.62	0.22	242	1500
	1/2000	0.80	0.30	242	1500	0.70	0.25	242	1500	0.60	0.20	242	1500
	1/2400	0.75	0.25	242	1500	0.64	0.21	242	1500	0.55	0.17	242	1500
	1/2500	0.70	0.25	242	1500	0.60	0.20	242	1500	0.50	0.16	242	1500
	1/3000	0.53	0.20	242	1500	0.46	0.17	242	1500	0.40	0.14	242	1500
	1/3600	0.52	0.17	242	1500	0.45	0.14	242	1500	0.39	0.11	242	1500
175	1/200	7.32	4.12	321	1800	6.52	3.63	338	1800	5.44	2.96	345	1800
	1/300	5.52	2.95	345	1800	4.72	2.45	345	1800	3.89	1.96	345	1800
	1/400	4.40	2.210	345	1800	3.76	1.84	345	1800	3.11	1.48	345	1800
	1/500	3.45	1.72	345	1800	2.93	1.44	345	1800	2.48	1.17	345	1800
	1/600	3.23	1.48	345	1800	2.76	1.23	345	1800	2.28	0.97	345	1800
	1/800	2.64	1.11	345	1800	2.24	0.92	345	1800	2.55	0.73	345	1800
	1/900	2.57	0.99	345	1800	2.24	0.83	345	1800	1.87	0.65	345	1800
	1/1000	1.77	0.87	345	1800	1.54	0.72	345	1800	1.28	0.58	345	1800
	1/1200	1.72	0.72	345	1800	1.51	0.60	345	1800	1.24	0.48	345	1800
	1/1500	1.40	0.59	345	1800	1.18	0.48	345	1800	0.99	0.39	345	1800
	1/1600	1.40	0.55	345	1800	1.10	0.45	345	1800	0.98	0.36	345	1800
	1/1800	1.24	0.48	345	1800	0.90	0.34	345	1800	0.88	0.32	345	1800
	1/2000	1.20	0.44	345	1800	0.88	0.36	345	1800	0.85	0.29	345	1800
	1/2400	1.07	0.36	345	1800	0.88	0.30	345	1800	0.78	0.24	345	1800
	1/2500	1.00	0.35	345	1800	0.85	0.29	345	1800	0.75	0.23	345	1800
	1/3000	0.76	0.29	345	1800	0.65	0.24	345	1800	0.57	0.19	345	1800
	1/3600	0.75	0.24	345	1800	0.64	0.20	345	1800	0.55	0.16	345	1800
200	1/200	9.81	5.71	454	2200	8.76	5.01	480	2200	7.28	4.08	488	2200
	1/300	7.39	4.08	488	2200	6.31	3.40	480	2200	5.20	2.72	488	2200
	1/400	5.76	3.05	488	2200	4.91	2.55	480	2200	4.01	2.04	488	2200
	1/500	4.76	2.44	488	2200	4.04	2.04	480	2200	3.32	1.63	488	2200
	1/600	4.24	2.04	488	2200	3.61	1.69	480	2200	3.01	1.36	488	2200
	1/800	3.32	1.52	488	2200	2.85	1.27	480	2200	2.36	1.01	488	2200
	1/900	3.25	1.31	488	2200	2.8	1.08	480	2200	2.33	0.87	488	2200
	1/1000	2.5	1.23	488	2200	2.17	1.02	488	2200	1.82	0.82	488	2200
	1/1200	2.43	1.02	488	2200	1.10	0.85	488	2200	1.75	0.68	488	2200
	1/1500	1.95	0.81	488	2200	1.60	0.68	488	2200	1.40	0.55	488	2200
	1/1600	1.90	0.77	488	2200	1.50	0.64	488	2200	1.30	0.51	488	2200
	1/1800	1.75	0.68	488	2200	1.49	0.57	488	2200	1.25	0.45	488	2200
	1/2000	1.70	0.62	488	2200	1.40	0.51	488	2200	1.20	0.41	488	2200
	1/2400	1.50	0.51	488	2200	1.29	0.43	488	2200	1.10	0.34	488	2200
	1/2500	1.20	0.50	488	2200	1.10	0.41	488	2200	1.00	0.33	488	2200
	1/3000	1.08	0.41	488	2200	0.92	0.34	488	2200	0.80	0.27	488	2200
	1/3600	1.07	0.34	488	2200	0.91	0.28	488	2200	0.78	0.23	488	2200

蝸輪雙段特性表
Character Table of Double Worm Gear Reducer

I.HP: Input HP　O.HP: Output HP　O.T: Output Torque(kg-m)　O.H.L :Overhung Load(kgf)　( )means the actual ratio
I.HP: 輸入馬力 (HP)　O.HP: 輸出馬力 (HP)　O.T: 輸出扭矩 (kg-m)　O.H.L : 懸垂荷重 (kgf)　( ) 內為實際減速比

INPUT RATINGS		1800 R.P.M				1500 R.P.M				1200 R.P.M			
SIZE	RATIO	I.HP	O.HP	O.T	O.H.L	I.HP	O.HP	O.T	O.H.L	I.HP	O.HP	O.T	O.H.L
225	1/200	14.3	8.45	650	2500	12.8	7.44	685	2500	10.4	5.99	690	2500
	1/300	10.7	5.96	690	2500	9.08	4.97	690	2500	7.43	3.97	690	2500
	1/400	8.03	4.32	690	2500	6.81	3.60	690	2500	5.61	2.88	690	2500
	1/500	6.61	3.45	690	2500	5.64	2.88	690	2500	4.65	2.31	690	2500
	1/600	6.15	2.97	690	2500	5.24	2.48	690	2500	4.31	1.99	690	2500
	1/800	4.66	2.16	690	2500	3.96	1.80	690	2500	3.31	1.44	690	2500
	1/900	4.70	1.99	690	2500	4.01	1.65	690	2500	3.31	1.32	690	2500
	1/1000	3.54	1.73	690	2500	3.07	1.45	690	2500	2.57	1.16	690	2500
	1/1200	3.44	1.45	690	2500	3.01	1.21	690	2500	2.47	0.96	690	2500
	1/1500	2.75	1.16	690	2500	2.35	0.96	690	2500	1.98	0.77	690	2500
	1/1600	2.60	1.10	690	2500	2.30	0.91	690	2500	1.85	0.73	690	2500
	1/1800	2.47	0.96	690	2500	2.11	0.80	690	2500	1.77	0.64	690	2500
	1/2000	2.30	0.88	690	2500	2.00	0.73	690	2500	1.70	0.58	690	2500
	1/2400	2.13	0.72	690	2500	1.82	0.60	690	2500	1.56	0.48	690	2500
	1/2500	2.00	0.70	690	2500	1.70	0.58	690	2500	1.40	0.47	690	2500
	1/3000	1.52	0.58	690	2500	1.30	0.48	690	2500	1.14	0.39	690	2500
	1/3600	1.51	0.48	690	2500	1.29	0.40	690	2500	1.10	0.32	690	2500
250	1/200	17.9	10.8	850	2700	15.2	8.99	850	2700	12.4	7.19	850	2700
	1/300	12.7	7.19	850	2700	10.7	5.99	850	2700	8.76	4.79	850	2700
	1/400	9.73	5.33	850	2700	8.25	4.44	850	2700	6.76	3.56	850	2700
	1/500	8.08	4.27	850	2700	6.84	3.56	850	2700	5.61	2.84	850	2700
	1/600	7.19	3.59	850	2700	5.16	2.52	850	2700	5.03	2.39	850	2700
	1/800	5.64	2.67	850	2700	4.79	2.21	850	2700	3.95	1.77	850	2700
	1/900	5.87	2.44	850	2700	5.00	2.04	850	2700	4.11	1.63	850	2700
	1/1000	4.36	2.14	850	2700	3.79	1.78	850	2700	3.17	1.43	850	2700
	1/1200	4.24	1.78	850	2700	3.71	1.48	850	2700	3.04	1.19	850	2700
	1/1500	3.39	1.42	850	2700	2.90	1.19	850	2700	2.44	0.95	850	2700
	1/1600	3.20	1.34	850	2700	2.80	1.12	850	2700	2.30	0.90	850	2700
	1/1800	3.04	1.19	850	2700	2.59	0.99	850	2700	2.18	0.78	850	2700
	1/2000	2.80	1.07	850	2700	2.50	0.90	850	2700	2.00	0.72	850	2700
	1/2400	2.62	0.89	850	2700	2.25	0.74	850	2700	1.92	0.59	850	2700
	1/2500	2.40	0.86	850	2700	2.20	0.72	850	2700	1.90	0.57	850	2700
	1/3000	1.87	0.71	850	2700	1.61	0.59	850	2700	1.40	0.48	850	2700
	1/3600	1.86	0.59	850	2700	1.60	0.49	850	2700	1.36	0.39	850	2700
300	1/200	21.0	12.9	1012	3800	18.5	11.2	1059	3800	16.0	9.46	1122	3800
	1/300	16.4	9.45	1122	3800	14.5	8.27	1170	3800	12.1	6.80	1200	3800
	1/400	13.6	7.60	1197	3800	11.5	6.27	1200	3800	9.30	5.07	1200	3800
	1/500	10.9	5.87	1200	3800	9.33	4.93	1200	3800	7.60	4.00	1200	3800
	1/600	10.1	5.06	1200	3800	8.53	4.27	1200	3800	6.93	3.33	1200	3800
	1/800	7.86	3.73	1200	3800	6.66	3.20	1200	3800	5.47	2.53	1200	3800
	1/900	7.60	3.33	1200	3800	6.53	2.80	1200	3800	5.30	2.27	1200	3800
	1/1000	6.16	3.02	1200	3800	5.35	2.51	1200	3800	4.47	2.01	1200	3800
	1/1200	5.98	2.51	1200	3800	5.24	2.10	1200	3800	4.30	1.68	1200	3800
	1/1500	4.79	2.01	1200	3800	4.09	1.68	1200	3800	3.44	1.34	1200	3800
	1/1600	4.60	1.89	1200	3800	4.00	1.58	1200	3800	3.30	1.26	1200	3800
	1/1800	4.30	1.68	1200	3800	3.66	1.39	1200	3800	3.07	1.11	1200	3800
	1/2000	4.00	1.51	1200	3800	3.50	1.26	1200	3800	3.00	1.01	1200	3800
	1/2400	3.70	1.26	1200	3800	3.17	1.05	1200	3800	2.70	0.84	1200	3800
	1/2500	3.30	1.21	1200	3800	3.00	1.01	1200	3800	2.50	0.81	1200	3800
	1/3000	2.65	1.00	1200	3800	2.27	0.84	1200	3800	1.97	0.67	1200	3800
	1/3600	2.62	0.84	1200	3800	2.25	0.70	1200	3800	1.91	0.55	1200	3800

蝸輪雙段特性表
Character Table of Double Worm Gear Reducer

I.HP: Input HP　O.HP: Output HP　O.T: Output Torque(kg-m)　O.H.L :Overhung Load(kgf)　( )means the actual ratio
I.HP: 輸入馬力 (HP)　O.HP: 輸出馬力 (HP)　O.T: 輸出扭矩 (kg-m)　O.H.L : 懸垂荷重 (kgf)　( ) 內為實際減速比

INPUT RATINGS		900 R.P.M				600 R.P.M			
SIZE	RATIO	I.HP	O.HP	O.T	O.H.L	I.HP	O.HP	O.T	O.H.L
60	1/200	0.16	0.07	11.6	200	0.12	0.04	11.6	200
	1/300	0.12	0.04	11.6	200	0.08	0.03	11.6	200
	1/400	0.10	0.03	11.6	200	0.07	0.01	11.6	200
	1/500	0.08	0.01	11.6	200	0.05	0.01	11.6	200
	1/600	0.08	0.01	11.6	200	0.05	0.01	11.6	200
	1/800	0.07	0.01	11.6	200	0.04	0.01	11.6	200
	1/900	0.05	0.01	11.6	200	0.04	0.01	11.6	200
	1/1000	0.03	0.01	11.6	200	0.03	0.01	11.6	200
	1/1200	0.03	0.01	11.6	200	0.02	0.008	11.6	200
	1/1500	0.03	0.01	11.6	200	0.02	0.007	11.6	200
	1/1600	0.03	0.01	11.6	200	0.02	0.006	11.6	200
	1/1800	0.02	0.008	11.6	200	0.02	0.006	11.6	200
	1/2000	0.02	0.008	11.6	200	0.02	0.005	11.6	200
	1/2400	0.02	0.006	11.6	200	0.02	0.004	11.6	200
	1/2500	0.02	0.006	11.6	200	0.02	0.004	11.6	200
	1/3000	0.02	0.005	11.6	200	0.01	0.003	11.6	200
	1/3600	0.02	0.004	11.6	200	0.01	0.003	11.6	200
70	1/200	0.32	0.15	25	300	0.23	0.09	25	300
	1/300	0.23	0.09	25	300	0.13	0.05	25	300
	1/400	0.17	0.07	25	300	0.12	0.04	25	300
	1/500	0.16	0.05	25	300	0.11	0.04	25	300
	1/600	0.12	0.04	25	300	0.08	0.01	25	300
	1/800	0.09	0.03	25	300	0.07	0.01	25	300
	1/900	0.09	0.03	25	300	0.07	0.01	25	300
	1/1000	0.07	0.03	25	300	0.05	0.02	25	300
	1/1200	0.07	0.03	25	300	0.05	0.02	25	300
	1/1500	0.06	0.02	25	300	0.04	0.01	25	300
	1/1600	0.05	0.02	25	300	0.04	0.01	25	300
	1/1800	0.05	0.018	25	300	0.04	0.01	25	300
	1/2000	0.05	0.016	25	300	0.04	0.01	25	300
	1/2400	0.04	0.013	25	300	0.04	0.009	25	300
	1/2500	0.04	0.012	25	300	0.02	0.009	25	300
	1/3000	0.03	0.010	25	300	0.02	0.007	25	300
	1/3600	0.03	0.009	25	300	0.02	0.006	25	300
80	1/200	0.40	0.20	35	400	0.28	0.13	35	400
	1/300	0.28	0.13	35	400	0.19	0.08	35	400
	1/400	0.21	0.09	35	400	0.16	0.07	35	400
	1/500	0.17	0.08	35	400	0.12	0.04	35	400
	1/600	0.16	0.07	35	400	0.09	0.04	35	400
	1/800	0.16	0.04	35	400	0.11	0.03	35	400
	1/900	0.12	0.04	35	400	0.08	0.03	35	400
	1/1000	0.10	0.04	35	400	0.08	0.03	35	400
	1/1200	0.10	0.04	35	400	0.07	0.02	35	400
	1/1500	0.08	0.03	35	400	0.06	0.02	35	400
	1/1600	0.07	0.03	35	400	0.10	0.02	35	400
	1/1800	0.07	0.02	35	400	0.05	0.02	35	400
	1/2000	0.06	0.02	35	400	0.05	0.02	35	400
	1/2400	0.06	0.02	35	400	0.04	0.01	35	400
	1/2500	0.06	0.02	35	400	0.04	0.01	35	400
	1/3000	0.05	0.02	35	400	0.03	0.01	35	400
	1/3600	0.04	0.01	35	400	0.03	0.01	35	400

蝸輪雙段特性表
Character Table of Double Worm Gear Reducer

I.HP: Input HP　O.HP: Output HP　O.T: Output Torque(kg-m)　O.H.L :Overhung Load(kgf)　( )means the actual ratio
I.HP: 輸入馬力 (HP)　O.HP: 輸出馬力 (HP)　O.T: 輸出扭矩 (kg-m)　O.H.L : 懸垂荷重 (kgf)　( ) 內為實際減速比

INPUT RATINGS		900 R.P.M				600 R.P.M			
SIZE	RATIO	I.HP	O.HP	O.T	O.H.L	I.HP	O.HP	O.T	O.H.L
100	1/200	0.60	0.31	50	650	0.40	0.20	50	650
	1/300	0.41	0.20	50	650	0.28	0.12	50	650
	1/400	0.32	0.15	50	650	0.23	0.09	50	650
	1/500	0.27	0.12	50	650	0.19	0.08	50	650
	1/600	0.24	0.09	50	650	0.16	0.05	50	650
	1/800	0.24	0.07	50	650	0.17	0.04	50	650
	1/900	0.19	0.05	50	650	0.12	0.04	50	650
	1/1000	0.15	0.06	50	650	0.11	0.04	50	650
	1/1200	0.14	0.05	50	650	0.10	0.04	50	650
	1/1500	0.11	0.04	50	650	0.08	0.03	50	650
	1/1600	0.11	0.04	50	650	0.08	0.03	50	650
	1/1800	0.10	0.04	50	650	0.07	0.02	50	650
	1/2000	0.09	0.03	50	650	0.07	0.02	50	650
	1/2400	0.09	0.03	50	650	0.07	0.02	50	650
	1/2500	0.08	0.03	50	650	0.07	0.02	50	650
	1/3000	0.07	0.02	50	650	0.05	0.01	50	650
	1/3600	0.07	0.02	50	650	0.05	0.01	50	650
120	1/200	1.11	0.52	84	854	0.79	0.35	84	1000
	1/300	0.81	0.35	84	1000	0.56	0.33	84	1000
	1/400	0.64	0.25	84	1000	0.44	0.16	84	1000
	1/500	0.57	0.20	84	1000	0.4	0.13	84	1000
	1/600	0.48	0.16	84	1000	0.32	0.11	84	1000
	1/800	0.32	0.12	84	1000	0.20	0.08	84	1000
	1/900	0.36	0.11	84	1000	0.24	0.07	84	1000
	1/1000	0.25	0.10	84	1000	0.19	0.07	84	1000
	1/1200	0.24	0.09	84	1000	0.18	0.06	84	1000
	1/1500	0.19	0.07	84	1000	0.15	0.05	84	1000
	1/1600	0.18	0.07	84	1000	0.14	0.05	84	1000
	1/1800	0.18	0.06	84	1000	0.13	0.04	84	1000
	1/2000	0.17	0.06	84	1000	0.13	0.04	84	1000
	1/2400	0.15	0.04	84	1000	0.12	0.03	84	1000
	1/2500	0.14	0.04	84	1000	0.11	0.03	84	1000
	1/3000	0.11	0.03	84	1000	0.08	0.02	84	1000
	1/3600	0.11	0.03	84	1000	0.08	0.02	84	1000
135	1/200	1.68	0.87	140	1200	1.17	0.57	140	1156
	1/300	1.20	0.57	140	1200	0.85	0.39	140	1200
	1/400	0.96	0.43	140	1200	0.68	0.28	140	1200
	1/500	0.80	0.35	140	1200	0.55	0.23	140	1200
	1/600	0.72	0.28	140	1200	0.49	0.19	140	1200
	1/800	0.73	0.20	140	1200	0.53	0.13	140	1200
	1/900	0.59	0.19	140	1200	0.39	0.12	140	1200
	1/1000	0.41	0.18	140	1200	0.30	0.12	140	1200
	1/1200	0.40	0.15	140	1200	0.29	0.10	140	1200
	1/1500	0.32	0.12	140	1200	0.23	0.08	140	1200
	1/1600	0.30	0.11	140	1200	0.22	0.07	140	1200
	1/1800	0.29	0.10	140	1200	0.22	0.06	140	1200
	1/2000	0.28	0.09	140	1200	0.20	0.06	140	1200
	1/2400	0.26	0.07	140	1200	0.19	0.05	140	1200
	1/2500	0.25	0.07	140	1200	0.18	0.04	140	1200
	1/3000	0.19	0.06	140	1200	0.13	0.04	140	1200
	1/3600	0.18	0.05	140	1200	0.13	0.03	140	1200

蝸輪雙段特性表
Character Table of Double Worm Gear Reducer

I.HP: Input HP　O.HP: Output HP　O.T: Output Torque(kg-m)　O.H.L :Overhung Load(kgf)　( )means the actual ratio
I.HP: 輸入馬力 (HP)　O.HP: 輸出馬力 (HP)　O.T: 輸出扭矩 (kg-m)　O.H.L : 懸垂荷重 (kgf)　( ) 內為實際減速比

INPUT RATINGS		900 R.P.M				600 R.P.M			
SIZE	RATIO	I.HP	O.HP	O.T	O.H.L	I.HP	O.HP	O.T	O.H.L
155	1/200	2.96	1.52	242	1500	1.08	1.00	242	1500
	1/300	2.12	1.00	242	1500	1.51	0.67	242	1500
	1/400	1.67	0.96	242	1500	1.16	0.49	242	1500
	1/500	1.37	0.60	242	1500	0.96	0.40	242	1500
	1/600	1.25	0.49	242	1500	0.88	0.32	242	1500
	1/800	1.32	0.37	242	1500	0.92	0.24	242	1500
	1/900	1.07	0.33	242	1500	0.79	0.23	242	1500
	1/1000	0.71	0.30	242	1500	0.51	0.20	242	1500
	1/1200	0.69	0.25	242	1500	0.50	0.17	242	1500
	1/1500	0.55	0.20	242	1500	0.40	0.14	242	1500
	1/1600	0.50	0.19	242	1500	0.40	0.13	242	1500
	1/1800	0.50	0.17	242	1500	0.37	0.11	242	1500
	1/2000	0.45	0.15	242	1500	0.36	0.10	242	1500
	1/2400	0.44	0.13	242	1500	0.33	0.09	242	1500
	1/2500	0.40	0.12	242	1500	0.30	0.08	242	1500
	1/3000	0.32	0.10	242	1500	0.23	0.07	242	1500
	1/3600	0.21	0.09	242	1500	0.23	0.06	242	1500
175	1/200	4.23	2.21	345	1800	2.96	1.48	345	1800
	1/300	3.00	1.47	345	1800	2.13	0.97	345	1800
	1/400	2.43	1.11	345	1800	1.72	0.73	345	1800
	1/500	1.92	0.88	345	1800	1.36	0.59	345	1800
	1/600	1.80	0.73	345	1800	1.28	0.48	345	1800
	1/800	1.45	0.55	345	1800	1.07	0.36	345	1800
	1/900	1.45	0.48	345	1800	1.07	0.32	345	1800
	1/1000	1.01	0.43	345	1800	0.72	0.29	345	1800
	1/1200	0.98	0.36	345	1800	0.71	0.26	345	1800
	1/1500	0.78	0.29	345	1800	0.57	0.19	345	1800
	1/1600	0.75	0.27	345	1800	0.55	0.18	345	1800
	1/1800	0.71	0.24	345	1800	0.53	0.16	345	1800
	1/2000	0.70	0.22	345	1800	0.50	0.15	345	1800
	1/2400	0.62	0.18	345	1800	0.47	0.12	345	1800
	1/2500	0.60	0.17	345	1800	0.45	0.12	345	1800
	1/3000	0.45	0.15	345	1800	0.32	0.10	345	1800
	1/3600	0.44	0.12	345	1800	0.32	0.08	345	1800
200	1/200	5.65	3.05	488	2200	3.96	2.04	488	2200
	1/300	4.00	2.04	488	2200	2.84	1.36	488	2200
	1/400	3.13	1.52	488	2200	2.21	1.01	488	2200
	1/500	2.59	1.21	488	2200	1.81	0.80	488	2200
	1/600	2.35	1.01	488	2200	1.68	0.68	488	2200
	1/800	1.83	0.76	488	2200	1.65	0.51	488	2200
	1/900	1.20	0.43	488	2200	1.33	0.44	488	2200
	1/1000	1.43	0.61	488	2200	1.02	0.41	488	2200
	1/1200	1.38	0.51	488	2200	1.01	0.34	488	2200
	1/1500	1.11	0.41	488	2200	0.80	0.27	488	2200
	1/1600	1.10	0.39	488	2200	0.78	0.26	488	2200
	1/1800	1.00	0.34	488	2200	0.75	0.23	488	2200
	1/2000	0.90	0.31	488	2200	0.70	0.21	488	2200
	1/2400	0.88	0.26	488	2200	0.66	0.17	488	2200
	1/2500	0.80	0.25	488	2200	0.50	0.16	488	2200
	1/3000	0.64	0.21	488	2200	0.46	0.14	488	2200
	1/3600	0.63	0.17	488	2200	0.46	0.12	488	2200

蝸輪雙段特性表
Character Table of Double Worm Gear Reducer

I.HP: Input HP　O.HP: Output HP　O.T: Output Torque(kg-m)　O.H.L :Overhung Load(kgf)　( )means the actual ratio
I.HP: 輸入馬力 (HP)　O.HP: 輸出馬力 (HP)　O.T: 輸出扭矩 (kg-m)　O.H.L : 懸垂荷重 (kgf)　( ) 內為實際減速比

INPUT RATINGS		900 R.P.M				600 R.P.M			
SIZE	RATIO	I.HP	O.HP	O.T	O.H.L	I.HP	O.HP	O.T	O.H.L
225	1/200	8.13	4.48	690	2500	5.64	2.99	690	2500
	1/300	5.76	2.97	690	2500	4.04	1.99	690	2500
	1/400	4.36	2.16	690	2500	3.08	1.44	690	2500
	1/500	3.61	1.72	690	2500	2.56	1.15	690	2500
	1/600	3.40	1.48	690	2500	2.36	0.99	690	2500
	1/800	2.59	1.08	690	2500	1.84	0.72	690	2500
	1/900	2.63	0.99	690	2500	1.84	0.65	690	2500
	1/1000	2.02	0.87	690	2500	1.45	0.58	690	2500
	1/1200	1.95	0.72	690	2500	1.44	0.48	690	2500
	1/1500	1.72	0.58	690	2500	1.14	0.39	690	2500
	1/1600	1.70	0.55	690	2500	1.10	0.37	690	2500
	1/1800	1.42	0.48	690	2500	1.06	0.32	690	2500
	1/2000	1.35	0.44	690	2500	1.00	0.29	690	2500
	1/2400	1.23	0.36	690	2500	0.93	0.24	690	2500
	1/2500	1.10	0.35	690	2500	0.90	0.24	690	2500
	1/3000	0.90	0.29	690	2500	0.64	0.19	690	2500
	1/3600	0.89	0.24	690	2500	0.64	0.16	690	2500
250	1/200	9.58	5.39	850	2700	6.64	3.58	850	2700
	1/300	6.80	3.59	850	2700	4.74	2.39	850	2700
	1/400	5.27	2.67	850	2700	4.9	2.36	850	2700
	1/500	4.40	2.12	850	2700	3.08	1.41	850	2700
	1/600	3.95	1.79	850	2700	2.76	1.19	850	2700
	1/800	3.08	1.32	850	2700	2.17	0.88	850	2700
	1/900	3.27	1.21	850	2700	2.85	0.80	850	2700
	1/1000	2.48	1.07	850	2700	1.78	0.71	850	2700
	1/1200	2.41	0.89	850	2700	1.77	0.59	850	2700
	1/1500	1.92	0.71	850	2700	1.40	0.48	850	2700
	1/1600	1.80	0.67	850	2700	1.35	0.45	850	2700
	1/1800	1.75	0.59	850	2700	1.31	0.39	850	2700
	1/2000	1.70	0.54	850	2700	1.20	0.36	850	2700
	1/2400	1.53	0.45	850	2700	1.14	0.30	850	2700
	1/2500	1.40	0.43	850	2700	1.10	0.29	850	2700
	1/3000	1.12	0.36	850	2700	0.80	0.24	850	2700
	1/3600	1.10	0.30	850	2700	0.80	0.20	850	2700
300	1/200	13.2	7.60	1195	3800	9.20	5.07	1200	3800
	1/300	9.47	5.07	1200	3800	6.53	3.33	1200	3800
	1/400	7.33	3.73	1200	3800	5.20	2.53	1200	3800
	1/500	6.00	2.93	1200	3800	4.27	2.00	1200	3800
	1/600	5.47	2.53	1200	3800	3.87	1.74	1200	3800
	1/800	4.27	1.87	1200	3800	3.07	1.20	1200	3800
	1/900	4.27	1.73	1200	3800	3.07	1.07	1200	3800
	1/1000	3.51	1.51	1200	3800	2.51	1.01	1200	3800
	1/1200	3.40	1.26	1200	3800	2.50	0.84	1200	3800
	1/1500	2.72	1.01	1200	3800	1.97	0.67	1200	3800
	1/1600	2.60	0.95	1200	3800	1.90	0.63	1200	3800
	1/1800	2.47	0.84	1200	3800	1.84	0.55	1200	3800
	1/2000	2.40	0.76	1200	3800	1.70	0.51	1200	3800
	1/2400	2.17	0.63	1200	3800	1.61	0.42	1200	3800
	1/2500	2.00	0.61	1200	3800	1.50	0.40	1200	3800
	1/3000	1.57	0.50	1200	3800	1.12	0.34	1200	3800
	1/3600	1.55	0.42	1200	3800	1.12	0.29	1200	3800

蝸輪單段直結式特性表
Character Table of Direct Input Worm Gear Reducer

I.HP: Input HP　O.HP: Output HP　O.T: Output Torque(kg-m)　O.H.L : Overhung Load(kgf)　( ) means the actual ratio
I.HP: 輸入馬力 (HP)　O.HP: 輸出馬力 (HP)　O.T: 輸出扭矩 (kg-m)　O.H.L : 懸垂荷重 (kgf)　( ) 內為實際減速比

INPUT RATINGS		1800 R.P.M				1500 R.P.M			
SIZE	RATIO	I.HP	O.HP	O.T	O.H.L	I.HP	O.HP	O.T	O.H.L
50	1/10	0.25	0.19	0.79	100	0.25	0.19	0.93	107
	1/15	0.25	0.19	1.13	115	0.25	0.17	1.33	115
	1/20	0.25	0.16	1.39	115	0.25	0.16	1.64	115
	1/30	0.25	0.16	1.98	115	0.25	0.16	2.30	115
	1/40	0.25	0.13	2.30	115	0.25	0.13	2.68	115
	1/50	0.25	0.13	2.82	115	0.25	0.12	3.24	115
	1/60	0.25	0.12	3.15	155	0.25	0.12	3.61	115
60	1/10	0.50	0.40	1.60	98	0.50	0.39	1.90	104
	1/15	0.50	0.37	2.30	116	0.50	0.37	2.72	123
	1/20	0.50	0.36	2.93	138	0.50	0.36	3.46	146
	1/30	0.50	0.35	4.05	151	0.50	0.32	4.76	159
	1/40	0.50	0.32	5.00	178	0.50	0.29	5.84	189
	1/50	0.50	0.32	6.00	200	0.50	0.29	6.60	200
	1/60	0.50	0.29	7.20	200	0.50	0.29	7.90	200
70	1/10	1.00	0.80	3.22	128	1.00	0.80	3.84	136
	1/15	1.00	0.76	4.63	153	1.00	0.76	5.51	161
	1/20	1.00	0.76	6.06	178	1.00	0.75	7.17	188
	1/30	1.00	0.68	8.21	198	1.00	0.67	9.71	208
	1/40	1.00	0.65	10.58	233	1.00	0.64	12.40	247
	1/50	0.50	0.28	5.66	266	0.50	0.27	6.62	282
	1/60	0.50	0.27	6.66	289	0.50	0.27	7.82	300
80	1/10	2.00	1.65	6.59	180	2.00	1.61	7.72	191
	1/15	2.00	1.57	9.41	215	2.00	1.56	11.16	228
	1/20	2.00	1.53	12.22	253	2.00	1.52	14.50	267
	1/30	2.00	1.44	17.13	277	2.00	1.33	19.20	294
	1/40	2.00	1.29	15.14	326	2.00	1.26	17.02	347
	1/50	1.00	0.65	13.10	364	1.00	0.64	15.25	385
	1/60	1.00	0.60	14.28	400	1.00	0.57	15.70	400
100	1/10(9.67)	3.00	2.45	9.81	167	3.00	2.44	11.67	177
	1/15	3.00	2.37	14.20	204	3.00	2.35	16.84	217
	1/20	3.00	2.33	18.66	239	3.00	2.32	22.18	252
	1/30	3.00	2.13	25.57	265	3.00	2.08	30.05	281
	1/40	2.00	1.39	22.16	316	2.00	1.36	26.16	336
	1/50	2.00	1.32	26.61	364	2.00	1.31	31.39	386
	1/60	2.00	1.27	30.40	400	2.00	1.31	32.70	424
120	1/10(9.67)	5.00	4.12	16.65	177	5.00	4.11	19.63	184
	1/15	5.00	3.99	23.86	218	5.00	3.96	28.41	231
	1/20	5.00	3.85	30.76	270	5.00	3.81	36.54	285
	1/30	5.00	3.19	43.21	285	5.00	3.56	51.14	302
	1/40	3.00	2.04	32.49	357	3.00	2.00	38.33	380
	1/50	3.00	2.08	41.56	404	3.00	2.04	49.05	429
	1/60	3.00	1.95	46.68	453	3.00	2.20	51.90	481
135	1/10(9.67)	7.50	6.25	24.92	304	7.50	6.23	29.75	319
	1/15	7.50	6.08	36.32	362	7.50	6.04	43.28	384
	1/20	7.50	6.00	47.82	426	7.50	5.93	56.74	449
	1/30	7.50	5.57	66.64	468	7.50	5.51	78.99	496
	1/40	5.00	3.63	57.89	566	5.00	3.56	68.12	599
	1/50	5.00	3.52	70.13	650	5.00	3.28	78.70	691
	1/60	5.00	2.80	67.00	724	5.00	2.48	71.20	769
155	1/10	10	8.30	33.0	1500	10	8.28	39.5	1500
	1/15	10	8.08	46.3	1500	10	8.05	55.7	1500
	1/20	10	7.92	63.0	1500	10	7.85	74.9	1500
	1/30	10	7.35	84.8	1500	10	7.29	101	1500
	1/40	7.5	5.36	85.3	1500	7.5	5.32	102	1500
	1/50	7.5	5.23	104	1500	7.5	5.14	123	1500
	1/60	7.5	5.12	122	1500	7.5	4.99	143	1500
175	1/10	15	12.5	48.5	1770	15	12.4	57.7	1800
	1/15	15	12.1	73.7	1800	15	12.0	87.7	1800
	1/20	15	11.9	94.7	1800	15	11.8	113	1800
	1/30	15	11.1	133	1800	15	11.0	158	1800
	1/40	10	7.27	116	1800	10	7.21	138	1800
	1/50	10	6.96	138	1800	10	6.90	165	1800
	1/60	10	6.93	160	1800	10	6.86	190	1800

蝸輪雙段直結式特性表
Character Table of Direct Input Worm Gear Reducer

I.HP: Input HP　O.HP: Output HP　O.T: Output Torque(kg-m)　O.H.L : Overhung Load(kgf)　( ) means the actual ratio
I.HP: 輸入馬力 (HP)　O.HP: 輸出馬力 (HP)　O.T: 輸出扭矩 (kg-m)　O.H.L : 懸垂荷重 (kgf)　( ) 內為實際減速比

INPUT RATINGS		1800 R.P.M				1500 R.P.M			
SIZE	RATIO	I.HP	O.HP	O.T	O.H.L	I.HP	O.HP	O.T	O.H.L
80	1/200	0.25	0.12	9.72	400	0.25	0.11	11.30	400
	1/300	0.25	0.11	13.50	400	0.25	0.09	15.59	400
	1/400	0.25	0.09	16.15	400	0.25	0.08	18.72	400
	1/500	0.25	0.08	19.57	400	0.25	0.08	22.59	400
	1/600	0.25	0.08	22.22	400	0.25	0.08	25.62	400
	1/800	0.25	0.04	18.60	400	0.25	0.04	21.41	400
	1/900	0.25	0.07	28.25	400	0.25	0.07	32.49	400
	1/1000	0.125	0.09	35	400	0.125	0.07	35	400
	1/1200	0.125	0.07	35	400	0.125	0.06	35	400
	1/1500	0.125	0.06	35	400	0.125	0.05	35	400
	1/1600	0.125	0.06	35	400	0.125	0.05	35	400
	1/1800	0.125	0.05	35	400	0.125	0.04	35	400
	1/2000	0.125	0.05	35	400	0.125	0.04	35	400
	1/2400	0.125	0.04	35	400	0.125	0.03	35	400
	1/2500	0.125	0.04	35	400	0.125	0.03	35	400
	1/3000	0.125	0.03	35	400	0.125	0.02	35	400
	1/3600	0.125	0.02	35	400	0.125	0.02	35	400
100	1/200	0.5	0.25	21.23	575	0.5	0.25	24.92	622
	1/300	0.5	0.24	29.72	650	0.5	0.24	34.63	650
	1/400	0.5	0.23	37.01	650	0.5	0.21	43.16	650
	1/500	0.5	0.22	43.76	650	0.25	0.12	28.65	650
	1/600	0.5	0.20	47.74	650	0.25	0.11	31.51	650
	1/800	0.5	0.15	47.74	650	0.25	0.08	30.55	650
	1/900	0.25	0.08	28.64	650	0.25	0.08	34.37	650
	1/1000	0.25	0.12	50	650	0.25	0.10	50	650
	1/1200	0.25	0.10	50	650	0.25	0.09	50	650
	1/1500	0.25	0.08	50	650	0.25	0.07	50	650
	1/1600	0.25	0.08	50	650	0.25	0.07	50	650
	1/1800	0.25	0.07	50	650	0.25	0.06	50	650
	1/2000	0.25	0.06	50	650	0.25	0.05	50	650
	1/2400	0.25	0.05	50	650	0.25	0.04	50	650
	1/2500	0.25	0.05	50	650	0.25	0.04	50	650
	1/3000	0.25	0.04	50	650	0.25	0.03	50	650
	1/3600	0.25	0.04	50	650	0.25	0.03	50	650
120	1/200	1	0.51	41.01	618	1	0.49	48.16	675
	1/300	1	0.47	56.77	749	1	0.45	66.54	814
	1/400	1	0.44	72.59	854	1	0.44	84.66	925
	1/500	0.5	0.20	40.69	942	0.5	0.19	47.17	1000
	1/600	0.5	0.19	47.36	1000	0.5	0.19	55.20	1000
	1/800	0.5	0.12	44.00	1000	0.5	0.12	50.80	1000
	1/900	0.5	0.16	60.64	1000	0.5	0.16	70.43	1000
	1/1000	0.5	0.21	84	1000	0.5	0.17	84	1000
	1/1200	0.5	0.18	84	1000	0.5	0.14	84	1000
	1/1500	0.5	0.14	84	1000	0.5	0.11	84	1000
	1/1600	0.5	0.13	84	1000	0.5	0.11	84	1000
	1/1800	0.5	0.12	84	1000	0.5	0.09	84	1000
	1/2000	0.5	0.11	84	1000	0.5	0.09	84	1000
	1/2400	0.5	0.09	84	1000	0.5	0.07	84	1000
	1/2500	0.5	0.09	84	1000	0.5	0.07	84	1000
	1/3000	0.5	0.08	84	1000	0.5	0.06	84	1000
	1/3600	0.5	0.06	84	1000	0.5	0.05	84	1000

蝸輪雙段直結式特性表
Character Table of Direct Input Worm Gear Reducer

I.HP: Input HP　O.HP: Output HP　O.T: Output Torque(kg-m)　O.H.L : Overhung Load(kgf)　( ) means the actual ratio
I.HP: 輸入馬力 (HP)　O.HP: 輸出馬力 (HP)　O.T: 輸出扭矩 (kg-m)　O.H.L : 懸垂荷重 (kgf)　( ) 內為實際減速比

INPUT RATINGS		1800 R.P.M				1500 R.P.M			
SIZE	RATIO	I.HP	O.HP	O.T	O.H.L	I.HP	O.HP	O.T	O.H.L
135	1/200	2	1.12	89.36	960	2	1.09	104.88	1045
	1/300	2	1.04	125.0	1156	2	1.03	140.00	1200
	1/400	2	0.99	140.0	1200	2	0.96	140.00	1200
	1/500	1	0.47	94.97	1200	1	0.45	111.39	1200
	1/600	1	0.44	106.2	1200	1	0.43	124.10	1200
	1/800	1	0.31	101.9	1200	1	0.31	118.48	1200
	1/900	1	0.36	131.1	1200	1	0.35	140.00	1200
	1/1000	1	0.35	140.00	1200	1	0.30	140.00	1200
	1/1200	1	0.29	140.00	1200	1	0.25	140.00	1200
	1/1500	1	0.24	140.00	1200	1	0.20	140.00	1200
	1/1600	1	0.22	140.00	1200	1	0.19	140.00	1200
	1/1800	1	0.20	140.00	1200	1	0.16	140.00	1200
	1/2000	1	0.18	140.00	1200	1	0.15	140.00	1200
	1/2400	1	0.15	140.00	1200	1	0.12	140.00	1200
	1/2500	1	0.14	140.00	1200	1	0.12	140.00	1200
	1/3000	1	0.12	140.00	1200	1	0.10	140.00	1200
	1/3600	1	0.09	140.00	1200	1	0.08	140.00	1200
155	1/200	3	1.65	132.73	1500	3	1.63	156.10	1500
	1/300	3	1.56	187.21	1500	3	1.51	217.35	1500
	1/400	3	1.51	240.30	1500	2	0.98	187.20	1500
	1/500	2	0.96	192.37	1500	2	0.93	224.50	1500
	1/600	2	0.88	211.80	1500	2	0.84	242.00	1500
	1/800	2	0.64	206.45	1500	2	0.61	240.00	1500
	1/900	2	0.68	242.00	1500	2	0.57	242.00	1500
	1/1000	2	0.61	242.00	1500	2	0.51	242.00	1500
	1/1200	2	0.51	242.00	1500	2	0.44	242.00	1500
	1/1500	2	0.41	242.00	1500	2	0.34	242.00	1500
	1/1600	2	0.38	242.00	1500	2	0.32	242.00	1500
	1/1800	2	0.34	242.00	1500	2	0.28	242.00	1500
	1/2000	2	0.31	242.00	1500	2	0.25	242.00	1500
	1/2400	2	0.25	242.00	1500	2	0.21	242.00	1500
	1/2500	2	0.25	242.00	1500	2	0.20	242.00	1500
	1/3000	2	0.20	242.00	1500	2	0.17	242.00	1500
	1/3600	2	0.17	242.00	1500	2	0.14	242.00	1500
175	1/200	5	2.83	220.17	1800	5	2.77	259.34	1800
	1/300	5	2.67	318.70	1800	3	1.66	237.80	1800
	1/400	3	1.49	234.11	1800	3	1.47	274.74	1800
	1/500	3	1.49	291.95	1800	3	1.47	343.21	1800
	1/600	3	1.36	320.02	1800	3	1.23	345.00	1800
	1/800	3	1.11	345.00	1800	3	0.92	345.00	1800
	1/900	3	0.99	345.00	1800	3	0.83	345.00	1800
	1/1000	3	0.87	345.00	1800	3	0.72	345.00	1800
	1/1200	3	0.72	345.00	1800	3	0.60	345.00	1800
	1/1500	3	0.59	345.00	1800	3	0.48	345.00	1800
	1/1600	3	0.55	345.00	1800	3	0.45	345.00	1800
	1/1800	3	0.48	345.00	1800	3	0.34	345.00	1800
	1/2000	3	0.44	345.00	1800	3	0.36	345.00	1800
	1/2400	3	0.36	345.00	1800	3	0.30	345.00	1800
	1/2500	3	0.35	345.00	1800	3	0.29	345.00	1800
	1/3000	3	0.29	345.00	1800	3	0.24	345.00	1800
	1/3600	3	0.24	345.00	1800	3	0.20	345.00	1800

蝸輪雙段直結式特性表
Character Table of Direct Input Worm Gear Reducer

I.HP: Input HP　O.HP: Output HP　O.T: Output Torque(kg-m)　O.H.L : Overhung Load(kgf)　( ) means the actual ratio
I.HP: 輸入馬力 (HP)　O.HP: 輸出馬力 (HP)　O.T: 輸出扭矩 (kg-m)　O.H.L : 懸垂荷重 (kgf)　( ) 內為實際減速比

INPUT RATINGS		1800 R.P.M				1500 R.P.M			
SIZE	RATIO	I.HP	O.HP	O.T	O.H.L	I.HP	O.HP	O.T	O.H.L
200	1/200	7.5	4.36	347.65	2200	7.5	4.28	409.66	2200
	1/300	5	2.75	329.09	2200	5	2.68	385.67	2200
	1/400	5	2.64	422.55	2200	5	2.55	488.00	2200
	1/500	5	2.44	488.00	2200	5	2.04	488.00	2200
	1/600	5	2.04	488.00	2200	5	1.69	488.00	2200
	1/800	5	1.52	488.00	2200	5	1.27	488.00	2200
	1/900	5	1.31	488.00	2200	5	1.08	488.00	2200
	1/1000	5	1.23	488.00	2200	5	1.02	488.00	2200
	1/1200	5	1.02	488.00	2200	5	0.85	488.00	2200
	1/1500	5	0.82	488.00	2200	5	0.68	488.00	2200
	1/1600	5	0.77	488.00	2200	5	0.64	488.00	2200
	1/1800	5	0.68	488.00	2200	5	0.57	488.00	2200
	1/2000	5	0.62	488.00	2200	5	0.51	488.00	2200
	1/2400	5	0.51	488.00	2200	5	0.43	488.00	2200
	1/2500	5	0.50	488.00	2200	5	0.41	488.00	2200
	1/3000	5	0.41	488.00	2200	5	0.34	488.00	2200
	1/3600	5	0.34	488.00	2200	5	0.28	488.00	2200
225	1/200	10	5.92	471.1	2500	10	5.82	555.80	2500
	1/300	7.5	4.17	482.55	2500	7.5	4.09	568.57	2500
	1/400	7.5	2.27	643.02	2500	7.5	3.60	690.00	2500
	1/500	7.5	3.45	690.00	2500	7.5	2.88	690.00	2500
	1/600	7.5	2.97	690.00	2500	7.5	2.48	690.00	2500
	1/800	7.5	2.16	690.00	2500	7.5	1.80	690.00	2500
	1/900	7.5	1.99	690.00	2500	7.5	1.65	690.00	2500
	1/1000	7.5	1.73	690.00	2500	7.5	1.45	690.00	2500
	1/1200	7.5	1.45	690.00	2500	7.5	1.21	690.00	2500
	1/1500	7.5	1.16	690.00	2500	7.5	0.96	690.00	2500
	1/1600	7.5	1.10	690.00	2500	7.5	0.91	690.00	2500
	1/1800	7.5	0.96	690.00	2500	7.5	0.80	690.00	2500
	1/2000	7.5	0.88	690.00	2500	7.5	0.73	690.00	2500
	1/2400	7.5	0.72	690.00	2500	7.5	0.60	690.00	2500
	1/2500	7.5	0.70	690.00	2500	7.5	0.58	690.00	2500
	1/3000	7.5	0.58	690.00	2500	7.5	0.48	690.00	2500
	1/3600	7.5	0.48	690.00	2500	7.5	0.40	690.00	2500

PRODUCT	TYPE	PAGE	PRODUCT	TYPE	PAGE
	PA	A29		PLE	A40
	PB	A30-31		PAH	A41
	PV	A32-33		PBH	A42
	PL	A34		PVH	A43
	PAE	A35		PLH	A44
	PBE	A36		PAEH	A45
	PVE	A37-38		PBEH	A46
	PVO	A39		PVEH	A47

蝸輪減速機 Worm Gear Reducer

PRODUCT	TYPE	PAGE	PRODUCT	TYPE	PAGE
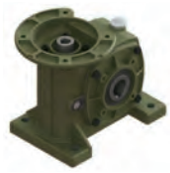	PLEH	A48		MPHV	A56
	PHN	A49		PHSN	A57
	PHA	A50		PHSA	A58
	PHB	A51		PHSB	A59
	PHV	A52		PHSV	A60
	MPHN	A53		MPHSN	A61
	MPHA	A54		MPHSA	A62
	MPHB	A55		MPHSB	A63

PRODUCT	TYPE	PAGE	PRODUCT	TYPE	PAGE
	MPHSV	A64-65		PBWH	A80-81
	PAW	A66-67		PVWH	A82-83
	PBW	A68-79		PAWEH	A84-85
	PVW	A70-71		PBWEH	A86-87
	PAWE	A72-73		PVWEH	A88-89
	PBWE	A74-75		PHW	A90-91
	PVWE	A76-77		MPHW	A92-93
	PAWH	A78-79		MPHVW	A94-95

蝸輪減速機 Worm Gear Reducer

PRODUCT	TYPE	PAGE	PRODUCT	TYPE	PAGE
	PHSW	A96-97		PHFW	A109-110
	MPHSW	A98-99		MPHFW	A111-112
	MPHSVW	A100-102		PAF	A113-114
	PACB	A103		PAEF	A115-116
	PBCB	A104		PDF	A117
	PVCB	A105-106		PDSF	A118
	PHF	A107		PDOF	A119
	MPHF	A108			

蝸輪 - 單段系統 - PA
Worm Gear - PA

PA40~PA135	PA155~PA200	軸配置 SHAFT DIRECTION

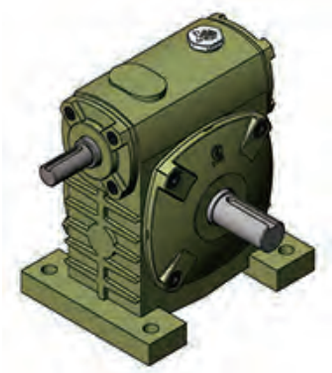

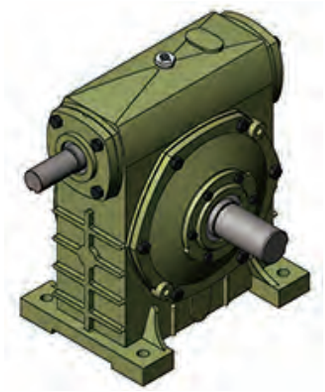

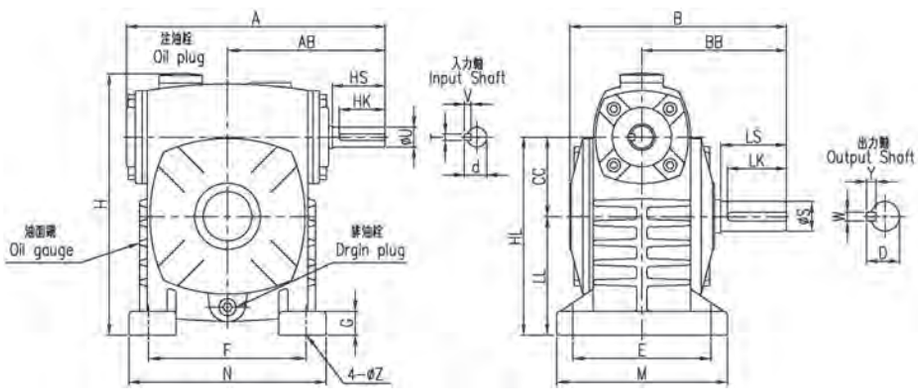

R

L

D

I

K

尺寸表 DIMENSION *in millimeter

型號 Size	減速比 Ratio	馬力 HP 1/10 ~1/30	馬力 HP 1/40 ~1/60	A	AB	B	BB	CC	E	F	H	HL	LL	M	N	G	Z	入力軸 Input Shaft HS	U	d	T×V×HK	出力軸 Output Shaft LS	S	D	W×Y×LK	重量 (Kg)	油量 (l)
40	(特殊) 1:5 (標準) 1:10 1:15 1:20 1:30 1:40 1:50 1:60	1/8	*	138	96	107	72	40	55	95	115	90	50	80	120	13	9	25	12	13.5	4×4×20	30	15	17	5×5×25	5.0	0.20
50		1/4	1/8	175	105	145	95	50	95	110	180	130	80	120	140	15	11	30	12	13.5	4×4×25	40	17	19	5×5×35	5.5	0.31
60		1/2	1/4	198	120	165	110	60	105	120	210	150	90	130	150	18	11	40	15	17	5×5×35	50	22	25	7×7×45	8.2	0.42
70		1	1/2	235	140	195	130	70	115	150	240	175	105	150	190	20	15	40	18	20	5×5×35	60	28	31	7×7×55	12.8	0.77
80		2	1	264	160	210	140	80	135	180	270	200	120	170	220	24	15	50	22	25	7×7×45	65	32	35	10×8×60	18.0	1.18
100		3	2	325	190	260	170	100	155	220	340	250	150	190	270	25	15	50	25	28	7×7×45	75	38	41	10×8×65	33.0	2.31
120		5	3	389	230	290	190	120	180	260	405	300	180	230	320	30	18	65	30	33	7×7×55	85	45	48	12×8×70	55.0	3.16
135		7.5	5	438	260	320	210	135	200	290	455	350	215	250	350	35	18	75	35	38	10×8×65	95	55	60	15×10×80	76.0	4.10
155		10	7.5	510	302	387	252	155	220	320	490	390	235	280	390	35	20	85	40	43	10×8×75	110	60	65	15×10×95	104.0	7.00
175		15	10	556	325	410	262	175	250	350	565	435	260	310	420	40	20	85	45	48	12×8×75	110	65	69	18×11×95	148.0	8.00
200		20	15	578	340	458	305	200	290	350	625	490	290	350	420	42	22	95	50	53	12×8×85	125	70	74.5	20×12×110	201.0	9.50

蝸輪 - 單段系統 - PB
Worm Gear - PB

PB50~PB135	PB155~PB500	軸配置 SHAFT DIRECTION	
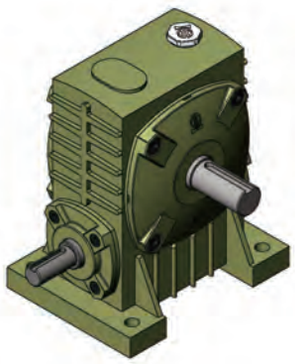	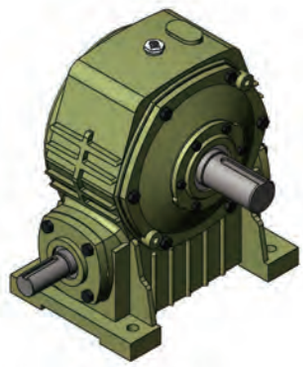		R
			L
			D
			I
			K

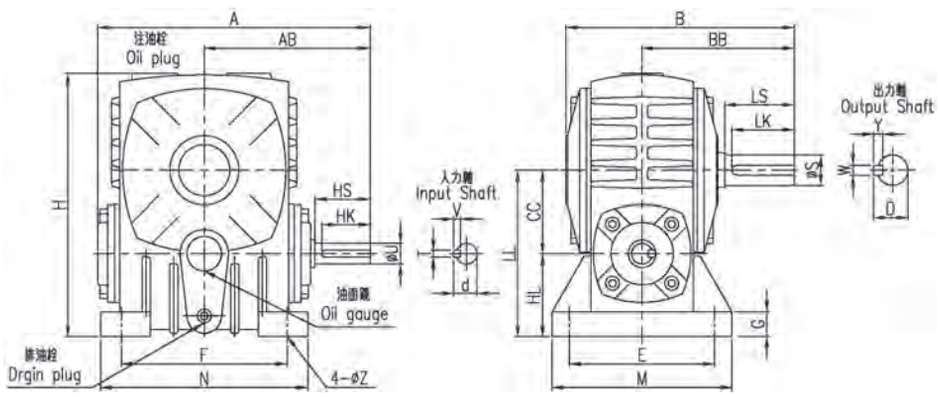

尺寸表 DIMENSION *in millimeter

型號 Size	減速比 Ratio	馬力 HP 1/10 ~1/30	馬力 HP 1/40 ~1/60	A	AB	B	BB	CC	E	F	H	HL	LL	M	N	G	Z	入力軸 Input Shaft HS	U	d	T×V×HK	出力軸 Output Shaft LS	S	D	W×Y×LK	重量 (Kg)	油量 (l)
50	(特殊) 1:5 (標準) 1:10 1:15 1:20 1:30 1:40 1:50 1:60	1/4	1/8	175	105	145	95	50	95	110	180	50	100	120	140	15	11	30	12	13.5	4x4x25	40	17	19	5x5x35	5.3	0.24
60		1/2	1/4	198	120	165	110	60	105	120	210	60	120	130	150	18	11	40	15	17	5x5x35	50	22	25	7x7x45	8.1	0.33
70		1	1/2	235	140	195	130	70	115	150	240	70	140	150	190	20	15	40	18	20	5x5x35	60	28	31	7x7x55	13.4	0.50
80		2	1	264	160	210	140	80	135	180	270	80	160	170	220	24	15	50	22	25	7x7x45	65	32	35	10x8x60	18	0.77
100		3	2	325	190	260	170	100	155	220	340	100	200	190	270	25	15	50	25	28	7x7x45	75	38	41	10x8x65	30	1.50
120		5	3	389	230	290	190	120	180	260	405	120	240	230	320	30	18	65	30	33	7x7x55	85	45	48	12x8x70	52	2.35
135		7.5	5	438	260	320	210	135	200	290	455	135	270	250	350	30	18	75	35	38	10x8x65	95	55	60	15x10x80	74	3.2
155		10	7.5	510	302	387	252	155	220	320	490	135	290	280	390	35	20	85	40	43	10x8x75	110	60	65	15x10x95	101	4.0
175		15	10	556	325	410	262	175	250	350	565	160	335	310	420	40	20	85	45	48	12x8x75	110	65	69	18x11x95	143	5.7
200		20	15	578	340	458	305	200	290	350	625	175	375	350	420	42	22	95	50	53	12x8x85	125	70	74.5	20x12x110	186	7.9
225		25	20	645	375	520	335	225	330	390	705	190	415	410	470	40	27	95	55	60	15x10x90	140	80	84.5	20x12x105	205	9.4

尺寸表 DIMENSION *in millimeter

型號 Size	減速比 Ratio	馬力 HP		A	AB	B	BB	CC	E	F	H	HL	LL	M	N	G	Z	入力軸 Input Shaft				出力軸 Output Shaft				重量 (Kg)	油量 (l)
		1/10 ~1/30	1/40 ~1/60															HS	U	d	T×V×HK	LS	S	D	W×Y×LK		
250	(特殊) 1:5 (標準) 1:10 1:15 1:20 1:30 1:40 1:50 1:60	30	25	734	423	500	360	250	380	440	755	200	450	460	520	48	27	110	60	65	15x10x100	155	90	98	24x16x130	296	12.7
300		40	30	827	470	610	410	300	340	480	855	200	500	450	580	50	36	125	70	75	18x11x110	170	95	101	28x16x150	380	21
350		50	40	980	570	750	480	350	432	597	995	215	565	520	700	50	43	145	80	84.5	20x12x130	190	115	122	32x18x170	560	31
400		60	50	1100	620	775	500	400	470	660	1105	250	650	580	812	50	43	150	85	93	24x16x140	200	130	138	36x20x180	850	63
500		75	60	1410	810	950	610	500	584	889	1390	290	790	710	1040	60	48	205	95	103	24x16x190	240	170	179	40x22x220	1500	78

NOTE:

蝸輪 - 單段系統 - PV
Worm Gear - PV

PV50~PV135

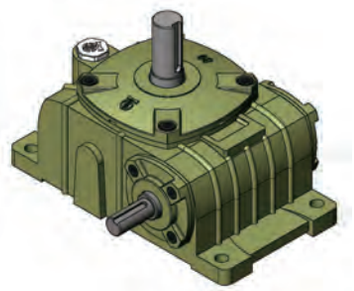

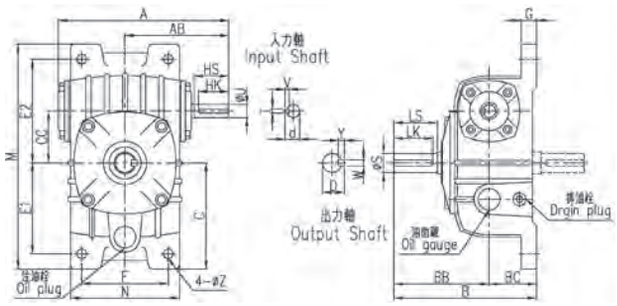

PV155~PV175

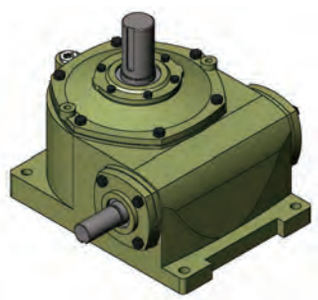

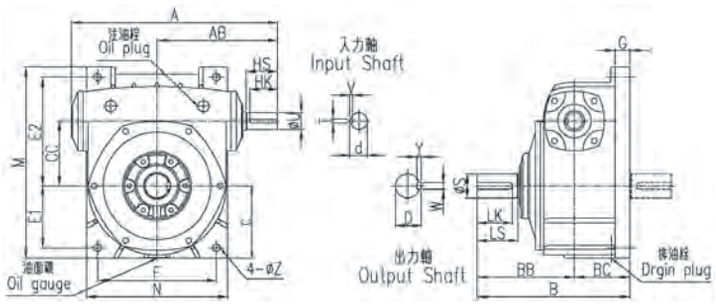

PV200~PV500

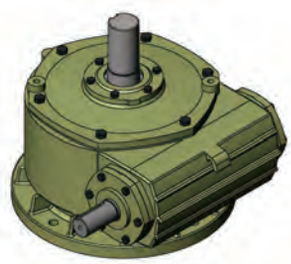

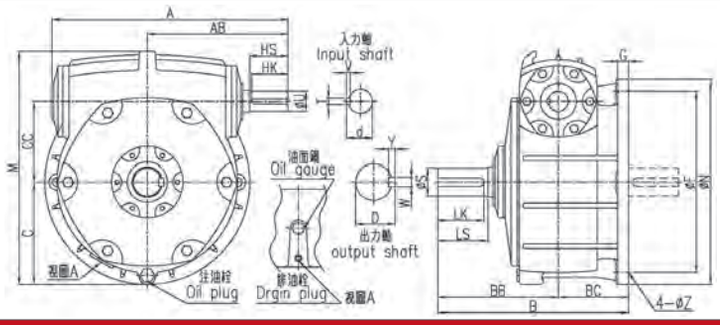

軸配置 SHAFT DIRECTION

AR		BR		DR	
AL		BL		DL	
AI		BI		K	

尺寸表 DIMENSION *in millimeter

型號 Size	減速比 Ratio	馬力 HP		A	AB	B	BB	BC	C	CC	E1	E2	F	M	N	G	Z	入力軸 Input Shaft				出力軸 Output Shaft				重量 (Kg)	油量 (l)
		1/10 ~1/30	1/40 ~1/60															HS	U	d	T×V×HK	LS	S	D	W×Y×LK		
50		1/4	1/8	175	105	145	95	50	106	50	93	102	90	220	116	15	11	30	12	13.5	4x4x25	40	17	19	5x5x35	5.9	0.51
60		1/2	1/4	198	120	165	110	55	123	60	105	120	100	260	126	18	11	40	15	17	5x5x35	50	22	25	7x7x45	8.8	0.66
70		1	1/2	235	140	200	130	70	140	70	120	135	120	295	158	20	15	40	18	20	5x5x35	60	28	31	7x7x55	14.2	1.17
80		2	1	264	160	210	140	70	150	80	130	150	140	320	176	20	15	50	22	25	7x7x45	65	32	35	10x8x60	18.0	1.49
100		3	2	325	190	260	170	90	175	100	155	180	190	375	226	30	15	50	25	28	7x7x45	75	38	41	10x8x65	33.0	2.95
120		5	3	389	230	290	190	100	210	120	185	215	220	450	268	30	18	65	30	33	7x7x55	85	45	48	12x8x70	57.0	5.0
135	(特殊) 1:5 (標準) 1:10 1:15 1:20 1:30 1:40 1:50 1:60	7.5	5	438	260	320	210	110	235	135	210	235	260	495	306	35	18	75	35	38	10x8x65	95	55	60	15x10x80	81.0	7.2
155		10	7.5	510	302	392	252	140	170	155	145	265	290	456	336	35	20	85	40	43	10x8x75	110	60	65	15x10x95	111	8.3
175		15	10	556	325	412	262	150	195	175	167	293	320	516	380	40	20	85	45	48	12x8x75	110	65	69	18x11x95	157	12.1
200		20	15	578	340	480	305	175	255	200	*		450	580	510	32	22	95	50	53	12x8x85	125	70	74.5	20x12x110	201	17.0
225		25	20	645	375	525	335	190	290	225	*		510	664	580	40	27	95	55	60	15x10x90	140	80	84.5	20x12x120	225	17.1
250		30	25	734	425	560	360	200	320	250	*		570	740	640	42	27	110	60	65	15x10x100	155	90	98	24x16x130	333	23.2
300		40	30	827	470	645	410	235	375	300	*		660	888	750	42	36	125	70	75	18x11x110	170	95	101	28x16x150	490	43.0
350		50	40	980	570	770	480	290	440	350	*		780	1082	880	45	43	145	80	84.5	20x12x130	190	115	122	32x18x170	700	63.0
400		60	50	1100	620	795	500	295	480	400	*		560	1202	960	50	43	150	85	93	24x16x140	200	130	138	36x20x180	950	105
500		75	60	1410	810	980	610	370	580	500	*		1080	1470	1160	55	48	205	95	103	24x16x190	240	170	179	40x22x220	1650	175

NOTE:

蝸輪 - 單段系統 - PL
Worm Gear - PL

PL60~PL175

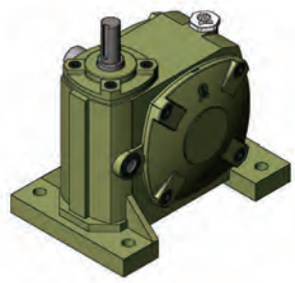

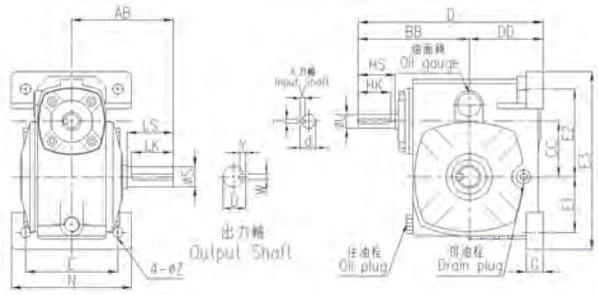

軸配置 SHAFT DIRECTION

R		L		D	
	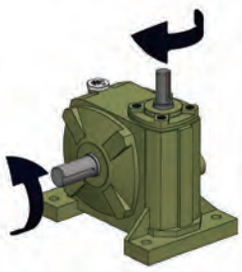		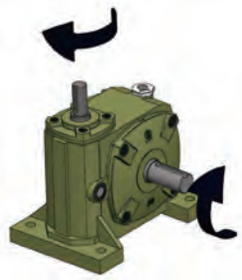		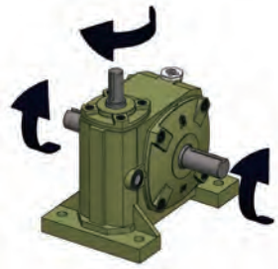

尺寸表 DIMENSION *in millimeter

型號 Size	減速比 Ratio	AB	BB	CC	D	DD	E	E1	E2	E3	N	G	Z	馬力 Power HP	馬力 Power KW	入力軸 Input Shaft HS	入力軸 Input Shaft U	入力軸 Input Shaft d	入力軸 Input Shaft T×V×HK	出力軸 Output Shaft LS	出力軸 Output Shaft S	出力軸 Output Shaft D	出力軸 Output Shaft W×Y×LK	重量 (Kg)	油量 (l)
60	(特殊) 1:5 (標準) 1:10 1:15 1:20 1:30 1:40 1:50 1:60	110	120	60	210	90	105	67	98	192	130	18	11	0.25	0.2	40	15	17	5x5x35	50	22	25	7x7x45	7.9	0.44
														0.5	0.4										
70		130	140	70	235	95	120	75	115	230	155	20	15	0.5	0.4	40	18	20	5x5x35	60	28	31	7x7x55	14.1	0.70
														1	0.75										
80		140	160	80	270	110	125	90	125	260	160	20	15	1	0.75	50	22	25	7x7x45	65	32	35	10x8x60	19.5	1.00
														2	1.5										
100		170	190	100	325	135	155	100	150	320	205	25	15	2	1.5	50	25	28	7x7x45	75	38	41	10x8x65	42.0	1.87
														3	2.2										
120		190	230	120	390	160	180	120	180	340	230	30	18	3	2.2	65	30	33	7x7x55	85	45	48	12x8x70	59.0	4.10
														5	3.7										
135		210	260	135	430	170	200	130	200	380	250	30	18	5	3.7	75	35	38	10x8x65	95	55	60	15x10x80	77.0	4.40
														7.5	5.5										
155		252	302	155	517	215	220	212	305	583	280	35	20	7.5	5.5	85	40	43	10x8x75	110	60	65	15x10x95	100	7.00
175		262	325	175	565	240	250	280	355	700	310	40	20	10	7.5	85	45	48	12x8x75	110	65	69	18x11x95	145	8.00

蝸輪 - 單段系統 - PAE
Worm Gear - PAE

PAE40~PAE200

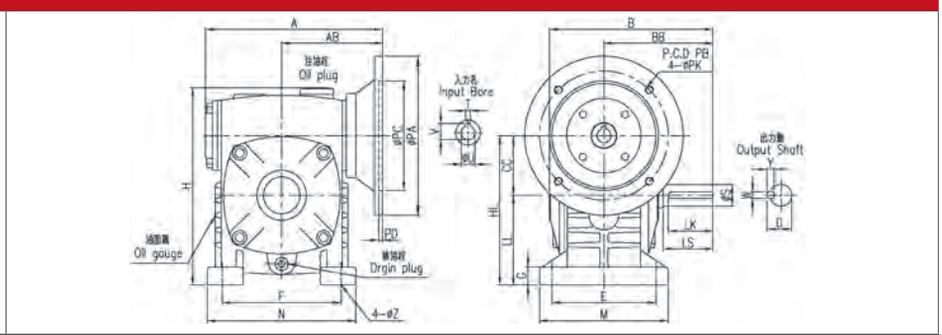

軸配置 SHAFT DIRECTION

R		L		D	
RI		LI		K	

尺寸表 DIMENSION *in millimeter

型號 Size	減速比 Ratio	A	AB	B	BB	CC	E	F	H	HL	LL	M	N	G	Z	馬力 Power		入力孔 Input Bore			入力法蘭 Input Adapter					出力軸 Output Shaft				重量 (Kg)	油量 (l)
																HP	KW	U	T	V	PA	PB	PC	PD	PK	LS	S	D	W×Y×LK		
40	(特殊) 1:5 (標準) 1:10 1:15 1:20 1:30 1:40 1:50 1:60	135	80	107	72	40	55	95	115	90	50	80	120	13	9	0.25	0.2	11	4	12.5	160	130	110	5	M8	30	15	17	5x5x25	6.0	0.20
50		155	85	145	95	50	95	110	180	130	80	120	140	15	11	0.25	0.2	11	4	12.5	160	130	110	5	M8	40	17	19	5x5x35	6.6	0.31
60		180	102	165	110	60	105	120	210	150	90	130	150	18	11	0.25	0.2	11	4	12.5	160	130	110	5	M8	50	22	25	7x7x45	8.4	0.42
																0.5	0.4	14	5	16											
70		212	117	195	130	70	115	150	240	175	105	150	190	20	15	0.5	0.4	14	5	16	160	130	110	5	M8	60	28	31	7x7x55	13.9	0.77
																1	0.75	19	6	21.5	200	165	130	5	M10						
80		233	129	210	140	80	135	180	270	200	120	170	220	24	15	1	0.75	19	6	21.5	200	165	130	5	M10	65	32	35	10x8x60	20.0	1.18
																2	1.5	24	8	27											
100		295	160	260	170	100	155	220	340	250	150	190	270	25	15	2	1.5	24	8	27	200	165	130	5	M10	75	38	41	10x8x65	35.0	2.31
																3	2.2	28	8	31	250	215	180	5	M12						
120		334	175	290	190	120	180	260	405	300	180	230	320	30	18	3	2.2	28	8	31	250	215	180	5	M12	85	45	48	12x8x70	58.0	3.20
																5	3.7	28	8	31											
135		380	202	320	210	135	200	290	455	350	215	250	350	30	18	5	3.7	28	8	31	250	215	180	5	M12	95	55	60	15x10x80	79.0	4.10
																7.5	5.5	38	10	41	300	265	230	5	M12						
155		437	232	387	252	155	220	320	490	390	235	280	390	35	20	7.5	5.5	38	10	41	300	265	230	5	M12	110	60	65	15x10x95	128	6.20
175		477	252	410	262	175	250	350	565	435	260	310	420	40	20	10	7.5	38	10	41	300	265	230	5	M12	110	65	69	18x11x95	162	8.00
200		508	270	458	305	200	290	350	625	490	290	350	420	42	22	15	11	42	12	45	350	300	250	6	M16	125	70	74.5	20x12x110	220	9.50

蝸輪 - 單段系統 - PBE
Worm Gear - PBE

PBE50~PBE200

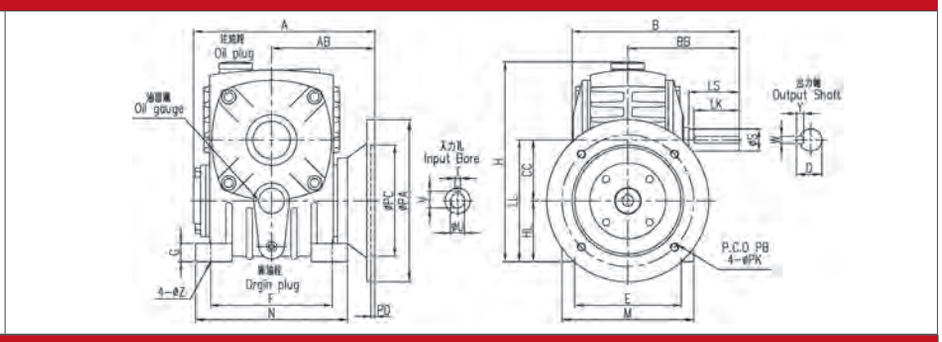

軸配置 SHAFT DIRECTION

R		L		D	
RI	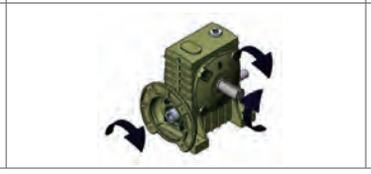	LI		K	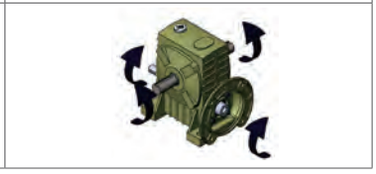

尺寸表 DIMENSION *in millimeter

型號 Size	減速比 Ratio	A	AB	B	BB	CC	E	F	H	HL	LL	M	N	G	Z	馬力 Power HP	馬力 Power KW	入力孔 Input Bore U	入力孔 Input Bore T	入力孔 Input Bore V	入力法蘭 Input Adapter PA	入力法蘭 Input Adapter PB	入力法蘭 Input Adapter PC	入力法蘭 Input Adapter PD	入力法蘭 Input Adapter PK	出力軸 Output Shaft LS	出力軸 Output Shaft S	出力軸 Output Shaft D	出力軸 Output Shaft W×Y×LK	重量 (Kg)	油量 (l)
50	(特殊) 1:5 (標準) 1:10 1:15 1:20 1:30 1:40 1:50 1:60	155	85	145	95	50	95	110	180	50	100	120	140	15	11	0.25	0.2	11	4	12.5	160	130	110	5	M8	40	17	19	5x5x35	6.4	0.24
60		180	102	165	110	60	105	120	210	60	120	130	150	18	11	0.25	0.2	11	4	12.5	160	130	110	5	M8	50	22	25	7x7x45	8.3	0.33
																0.5	0.4	14	5	16											
70		212	117	195	130	70	115	150	240	70	140	150	190	20	15	0.5	0.4	14	5	16	160	130	110	5	M8	60	28	31	7x7x55	14.5	0.51
																1	0.75	19	6	21.5	200	165	130	5	M10						
80		233	129	210	140	80	135	180	270	80	160	170	220	24	15	1	0.75	19	6	21.5	200	165	130	5	M10	65	32	35	10x8x60	20.0	0.77
																2	1.5	24	8	27											
100		295	160	260	170	100	155	220	340	100	200	190	270	25	15	2	1.5	24	8	27	200	165	130	5	M10	75	38	41	10x8x65	31.0	1.49
																3	2.2	28	8	31	250	215	180	5	M12						
120		334	175	290	190	120	180	260	405	120	240	230	320	30	18	3	2.2	28	8	31	250	215	180	5	M12	85	45	48	12x8x70	56.0	2.35
																5	3.7	28	8	31											
135		380	202	320	210	135	200	290	455	135	270	250	350	30	18	5	3.7	28	8	31	250	215	180	5	M12	95	55	60	15x10x80	77.0	3.20
																7.5	5.5	38	10	41	300	265	230	5	M12						
155		437	232	387	252	155	220	320	490	135	290	280	390	35	20	7.5	5.5	38	10	41	300	265	230	5	M12	110	60	65	15x10x95	128	3.60
175		477	252	410	262	175	250	350	565	160	335	310	420	40	20	10	7.5	38	10	41	300	265	230	5	M12	110	65	69	18x11x95	162	4.50
200		508	270	458	305	200	290	350	625	175	375	350	420	42	22	15	11	42	12	45	350	300	250	6	M16	125	70	74.5	20x12x110	220	6.40

蝸輪 - 單段系統 - PVE
Worm Gear - PVE

PVE50~PVE135

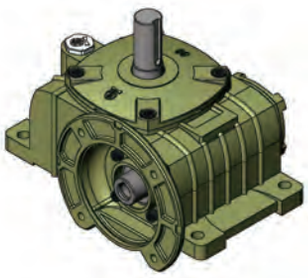

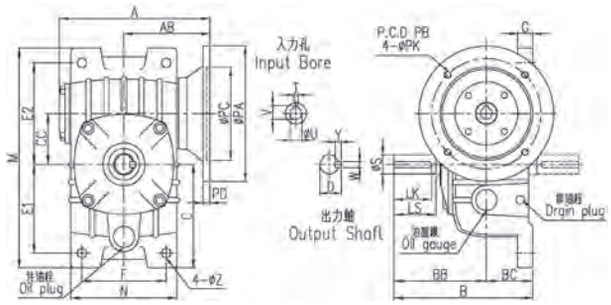

PVE155~PVE175

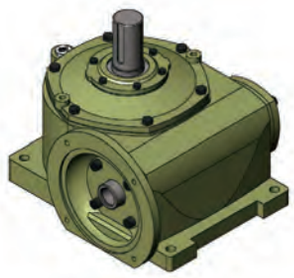

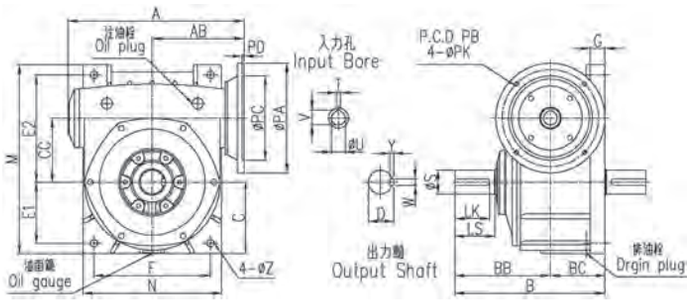

PVE200

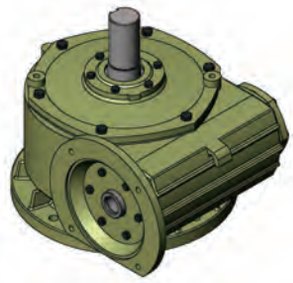

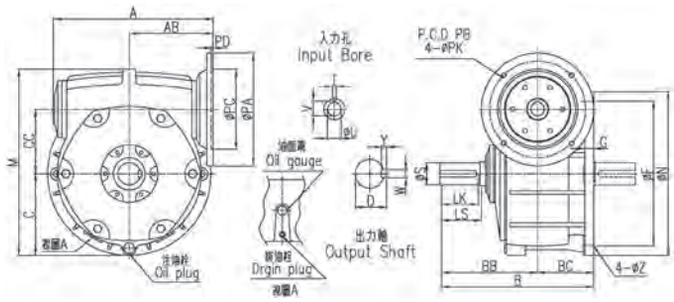

軸配置 SHAFT DIRECTION

AR		BR		DR	
AL		BL		DL	
ARI		BRI		DRI	

蝸輪減速機 Worm Gear Reducer

軸配置 SHAFT DIRECTION

ALI		BLI		DLI	

尺寸表 DIMENSION *in millimeter

型號 Size	減速比 Ratio	A	AB	B	BB	BC	C	CC	E1	E2	F	M	N	G	Z	馬力 Power		入力孔 Input Bore			入力法蘭 Input Adapter					出力軸 Output Shaft				重量 (Kg)	油量 (l)
																HP	KW	U	T	V	PA	PB	PC	PD	PK	LS	S	D	W×Y×LK		
50	(特殊) 1:5 (標準) 1:10 1:15 1:20 1:30 1:40 1:50 1:60	155	85	145	95	50	106	50	93	102	90	220	116	15	11	0.25	0.2	11	4	12.5	160	130	110	5	M8	40	17	19	5x5x35	7.0	0.51
60		180	102	165	110	55	123	60	105	120	100	260	126	18	11	0.25	0.2	11	4	12.5	160	130	110	5	M8	50	22	25	7x7x45	8.9	0.66
																0.5	0.4	14	5	16											
70		212	117	200	130	70	140	70	120	135	120	295	158	20	15	0.5	0.4	14	5	16	160	130	110	5	M8	60	28	31	7x7x55	15.0	1.16
																1	0.75	19	6	21.5	200	165	130	5	M10						
80		233	129	210	140	70	150	80	130	150	140	320	176	20	15	1	0.75	19	6	21.5	200	165	130	5	M10	65	32	35	10x8x60	20.0	1.49
																2	1.5	24	8	27											
100		295	160	260	170	90	175	100	155	180	190	375	226	30	15	2	1.5	24	8	27	200	165	130	5	M10	75	38	41	10x8x65	35.0	2.95
																3	2.2	28	8	31	250	215	180	5	M12						
120		334	175	290	190	100	210	120	185	215	220	450	268	30	18	3	2.2	28	8	31	250	215	180	5	M12	85	45	48	12x8x70	61.0	5.10
																5	3.7	28	8	31											
135		380	202	320	210	110	235	135	210	235	260	495	306	35	18	5	3.7	28	8	31	250	215	180	5	M12	95	55	60	15x10x80	84.0	7.10
																7.5	5.5	38	10	41	300	265	230	5	M12						
155		437	232	392	252	140	170	155	145	265	290	456	336	35	20	7.5	5.5	38	10	41	300	265	230	5	M12	110	60	65	15x10x95	115	8.20
175		477	252	412	262	150	195	175	167	293	320	516	380	40	20	10	7.5	38	10	41	300	265	230	5	M12	110	65	69	18x11x95	161	12.0
200		508	270	480	305	175	255	200	*		450	510	510	40	22	15	11	42	12	45	350	300	250	6	M16	125	70	74.5	20x12x110	205	16.8

蝸輪 - 單段系統 - PVO
Worm Gear - PVO

PVO80~PVO175

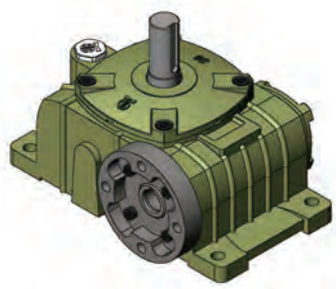

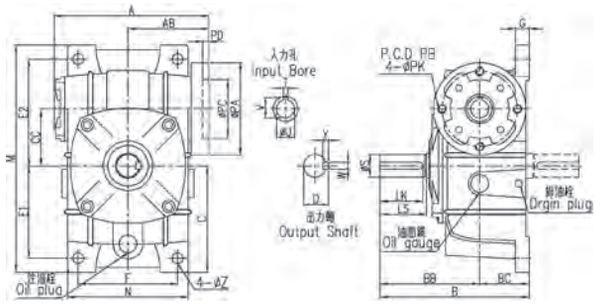

軸配置 SHAFT DIRECTION

AR		BR		DR	
AL		BL		DL	
ARI		BRI		DRI	
ALI		BLI		DLI	

尺寸表 DIMENSION *in millimeter

型號 Size	減速比 Ratio	A	AB	B	BB	BC	C	CC	E1	E2	F	M	N	G	Z	入力孔 Input Bore			入力法蘭 Input Adapter					出力軸 Output Shaft				重量 (Kg)	油量 (l)
																U	T	V	PA	PB	PC	PD	PK	LS	S	D	W×Y×LK		
80	(特殊) 1:5 (標準) 1:10 1:15 1:20 1:30 1:40 1:50 1:60	218	114	210	140	70	150	80	130	150	140	320	176	20	15	25.4	6.35	28.6	130	106.4	82.5	9	M12	65	32	35	10x8x60	21	1.4
100		275	140	260	170	90	175	100	155	180	190	375	226	30	15	25.4	6.35	28.6	130	106.4	82.5	9	M12	75	38	41	10x8x65	37	3.0
120		319	160	290	190	100	210	120	185	215	220	450	268	30	18	25.4	6.35	28.6	150	106.4	82.5	9	M12	85	45	48	12x8x70	60	5.1
135		353	176	320	210	110	235	135	210	235	260	495	306	35	18	25.4	6.35	28.6	168	106.4	82.5	9	M12	95	55	60	15x10x80	80	7.2
155		413	205	392	252	140	170	155	145	265	290	456	336	35	20	25.4	6.35	28.6	168	106.4	82.5	9	M12	110	60	65	15x10x95	130	9.0
175		458	227	412	262	150	195	175	167	293	320	516	380	40	20	25.4	6.35	28.6	190	106.4	82.5	9	M12	110	65	69	18x11x95	165	10.5

蝸輪 - 單段系統 - PLE
Worm Gear - PLE

PLE60~PLE175

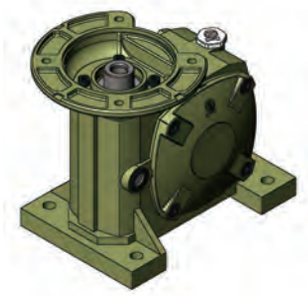

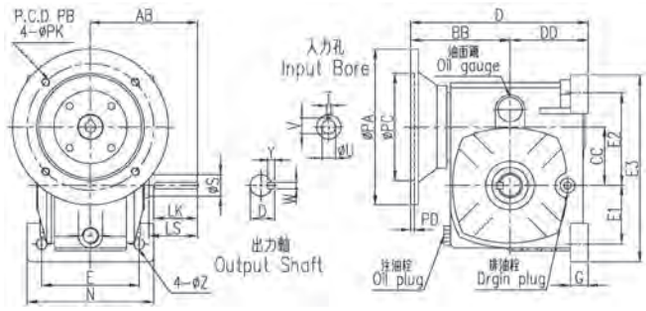

軸配置 SHAFT DIRECTION

R		L		D	

尺寸表 DIMENSION *in millimeter

型號 Size	減速比 Ratio	AB	BB	CC	D	DD	E	E1	E2	E3	N	G	Z	馬力 Power HP	馬力 Power KW	入力孔 Input Bore U	入力孔 Input Bore T	入力孔 Input Bore V	入力法蘭 Input Adapter PA	入力法蘭 Input Adapter PB	入力法蘭 Input Adapter PC	入力法蘭 Input Adapter PD	入力法蘭 Input Adapter PK	出力軸 Output Shaft LS	出力軸 Output Shaft S	出力軸 Output Shaft D	出力軸 Output Shaft W×Y×LK	重量 (Kg)	油量 (l)
60	(特殊) 1:5 (標準) 1:10 1:15 1:20 1:30 1:40 1:50 1:60	110	102	60	192	90	105	67	98	192	130	18	11	0.25	0.2	11	4	12.5	160	130	110	5	M8	50	22	25	7x7x45	7.9	0.44
														0.5	0.4	14	5	16											
70		130	117	70	212	95	120	75	115	230	155	20	15	0.5	0.4	14	5	16	160	130	110	5	M8	60	28	31	7x7x55	14.1	0.70
														1	0.75	19	6	21.5	200	165	130	5	M10						
80		140	129	80	234	105	125	90	125	260	160	20	15	1	0.75	19	6	21.5	200	165	130	5	M10	65	32	35	10x8x60	19.5	1.00
														2	1.5	24	8	27											
100		170	160	100	295	135	155	100	150	320	205	25	15	2	1.5	24	8	27	200	165	130	5	M10	75	38	41	10x8x65	42.0	1.87
														3	2.2	28	8	31	250	215	180	5	M12						
120		190	175	120	335	160	180	120	180	340	230	30	18	3	2.2	28	8	31	250	215	180	5	M12	85	45	48	12x8x70	59.0	4.10
														5	3.7	28	8	31											
135		210	165	135	335	170	200	130	200	380	250	30	18	5	3.7	28	8	31	250	215	180	5	M12	95	55	60	15x10x80	77.0	4.40
														7.5	5.5	38	10	41	300	265	230	5	M12						
155		252	232	155	447	215	220	212	305	583	280	35	20	7.5	5.5	38	10	41	300	265	230	5	M12	110	60	65	15x10x95	100	7.00
175		262	252	175	495	240	250	280	355	700	310	40	20	10	7.5	38	10	41	300	265	230	5	M12	110	65	69	18x11x95	145	8.00

蝸輪 - 單段系統 - PAH
Worm Gear - PAH

PAH50~PAH135	PAH155~PAH175	軸配置 SHAFT DIRECTION	
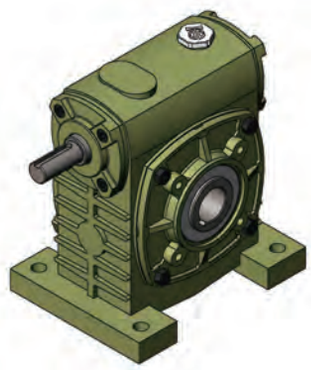	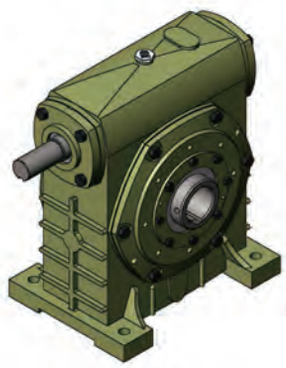	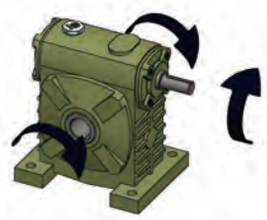	
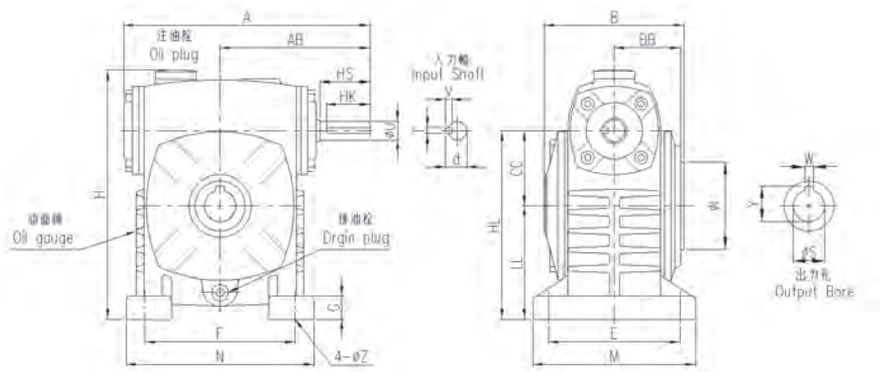		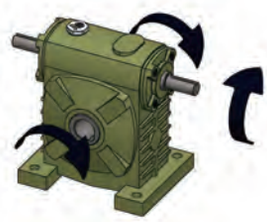	I

尺寸表 DIMENSION *in millimeter

型號 Size	減速比 Ratio	馬力 HP 1/10 ~1/30	馬力 HP 1/40 ~1/60	A	AB	B	BB	CC	E	F	H	HL	LL	M	N	G	Z	I	入力軸 Input Shaft HS	U	d	T×V×HK	出力軸 Output Shaft S	W	Y	重量 (Kg)	油量 (l)
50	(特殊) 1:5 (標準) 1:10 1:15 1:20 1:30 1:40 1:50 1:60	1/4	1/8	175	105	99	46.5	50	95	110	180	130	80	120	140	15	11	58	30	12	13.5	4×4×25	20 25	6 7	22.5 28	5.5	0.31
60		1/2	1/4	198	120	112	53	60	105	120	210	150	90	130	150	18	11	70	40	15	17	5×5×35	25	7	28	8.2	0.42
70		1	1/2	235	140	131	62	70	115	150	240	175	105	150	190	20	15	80	40	18	20	5×5×35	30	7	33	12.8	0.77
80		2	1	264	160	144	68	80	135	180	270	200	120	170	220	24	15	95	50	22	25	7×7×45	35	10	38	18.0	1.18
100		3	2	325	190	175	83	100	155	220	340	250	150	190	270	25	15	110	50	25	28	7×7×45	40	12	43	33.0	2.31
120		5	3	389	230	200	95	120	180	260	405	300	180	230	320	30	18	130	65	30	33	7×7×55	45	14	48.5	55.0	3.16
135		7.5	5	438	260	216	102.5	135	200	290	455	350	215	250	350	35	18	130	75	35	38	10×8×65	55	15	60	76.0	4.10
155		10	7.5	510	302	270	109	155	220	320	490	390	235	280	390	35	20	180	85	40	43	10×8×75	65	18	69	104.0	7.00
175		15	10	556	325	300	137	175	250	350	565	435	260	310	420	40	20	230	85	45	48	12×8×75	80	22	85	148.0	8.00

蝸輪 - 單段系統 - PBH
Worm Gear - PBH

PBH50~PBH135	PBH155~PBH175	軸配置 SHAFT DIRECTION

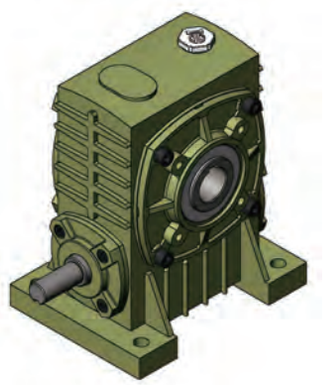

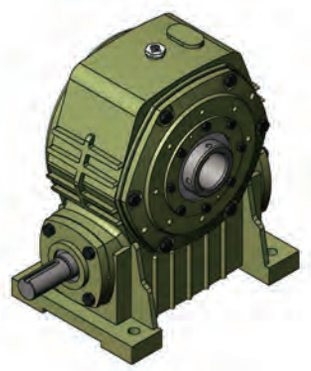

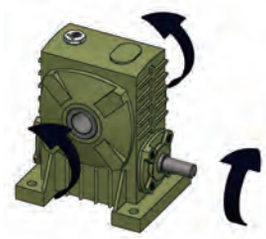

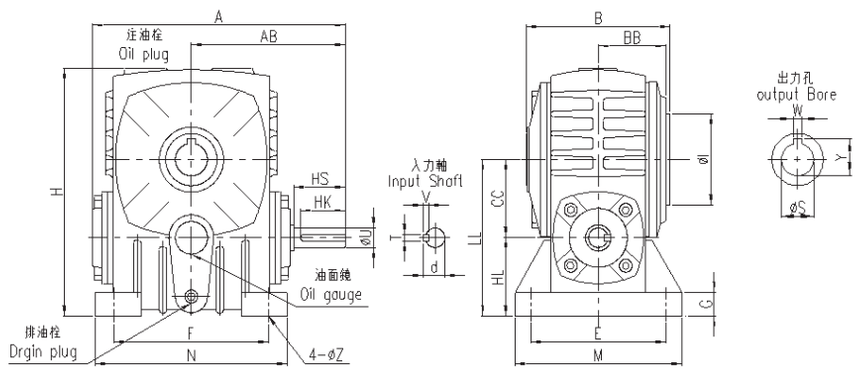

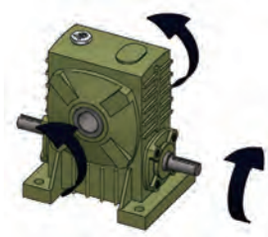

I

尺寸表 DIMENSION *in millimeter

型號 Size	減速比 Ratio	馬力 HP 1/10 ~1/30	馬力 HP 1/40 ~1/60	A	AB	B	BB	CC	E	F	H	HL	LL	M	N	G	Z	I	入力軸 Input Shaft HP	U	d	T×V×HK	出力軸 Output Shaft S	W	Y	重量 (Kg)	油量 (l)
50	(特殊) 1:5 (標準) 1:10 1:15 1:20 1:30 1:40 1:50 1:60	1/4	1/8	175	105	99	46.5	50	95	110	180	50	100	120	140	15	11	58	30	12	13.5	4x4x25	20 25	6 7	22.5 28	5.3	0.24
60		1/2	1/4	198	120	112	53	60	105	120	210	60	120	130	150	18	11	70	40	15	17	5x5x35	25	7	28	8.1	0.33
70		1	1/2	235	140	131	62	70	115	150	240	70	140	150	190	20	15	80	40	18	20	5x5x35	30	7	33	13.4	0.50
80		2	1	264	160	144	68	80	135	180	270	80	160	170	220	24	15	95	50	22	25	7x7x45	35	10	38	18	0.77
100		3	2	325	190	175	83	100	155	220	340	100	200	190	270	25	15	110	50	25	28	7x7x45	40	12	43	30	1.50
120		5	3	389	230	200	95	120	180	260	405	120	240	230	320	30	18	130	65	30	33	7x7x55	45	14	48.5	52	2.35
135		7.5	5	438	260	216	102.5	135	200	290	455	135	270	250	350	30	18	130	75	35	38	10x8x65	55	15	60	74	3.2
155		10	7.5	510	302	270	109	155	220	320	490	135	290	280	390	35	20	180	85	40	43	10x8x75	65	18	69	101	4.0
175		15	10	556	325	300	137	175	250	350	565	160	335	310	420	40	20	230	85	45	48	12x8x75	80	22	85	143	5.7

蝸輪 - 單段系統 - PVH
Worm Gear - PVH

PVH50~PVH135

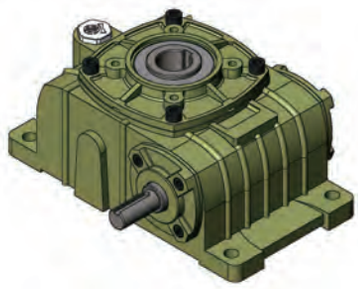

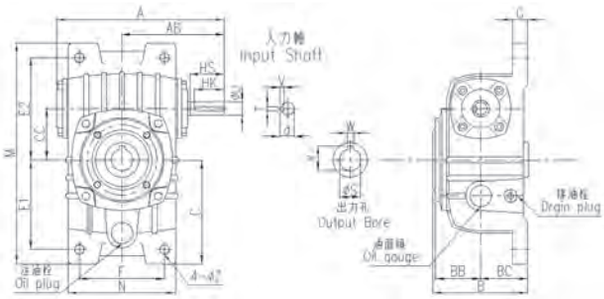

PVH155~PVH175

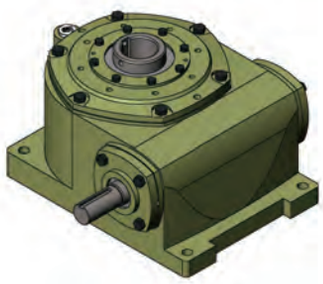

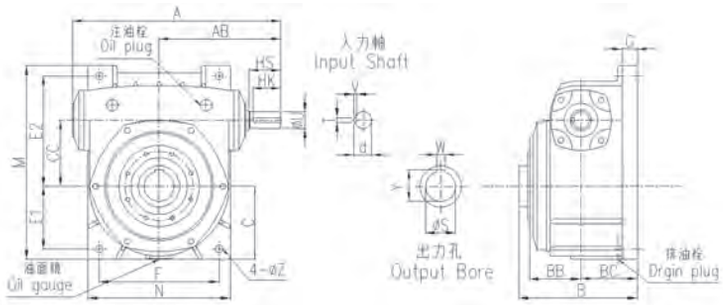

軸配置 SHAFT DIRECTION

R		L		I	

尺寸表 DIMENSION *in millimeter

型號 Size	減速比 Ratio	馬力 HP 1/10 ~1/30	馬力 HP 1/40 ~1/60	A	AB	B	BB	BC	C	CC	E1	E2	F	M	N	G	Z	入力軸 Input Shaft HP	U	d	T×V×HK	出力軸 Output Shaft S	W	Y	重量 (Kg)	油量 (l)
50	(特殊) 1:5 (標準) 1:10 1:15 1:20 1:30 1:40 1:50 1:60	1/4	1/8	175	105	98.5	46.5	50	106	50	93	102	90	220	116	15	11	30	12	13.5	4x4x25	20 25	6 7	22.5 28	5.9	0.51
60		1/2	1/4	198	120	111	53	55	123	60	105	120	100	260	126	18	11	40	15	17	5x5x35	25	7	28	8.8	0.66
70		1	1/2	235	140	135.5	62	70	140	70	120	135	120	295	158	20	15	40	18	20	5x5x35	30	7	33	14.2	1.17
80		2	1	264	160	144	68	70	150	70	130	150	140	320	176	20	15	50	22	25	7x7x45	35	10	38	18.0	1.49
100		3	2	325	190	177.5	83	90	175	100	155	180	190	375	226	30	15	50	25	28	7x7x45	40	12	43	33.0	2.95
120		5	3	389	230	200	95	100	210	120	185	215	220	450	268	30	18	65	30	33	7x7x55	45	14	48.5	57.0	5.0
135		7.5	5	438	260	218	102.5	110	235	135	210	235	260	495	306	35	18	75	35	38	10x8x65	55	15	60	81.0	7.2
155		10	7.5	510	302	275	109	140	170	155	145	265	290	456	336	35	20	85	40	43	10x8x75	65	18	69	111	8.3
175		15	10	556	325	315	137	150	195	175	167	293	320	516	380	40	20	85	45	48	12x8x75	80	22	85	157	12.1

蝸輪 - 單段系統 - PLH
Worm Gear - PLH

PLH60~PLH175		軸配置 SHAFT DIRECTION

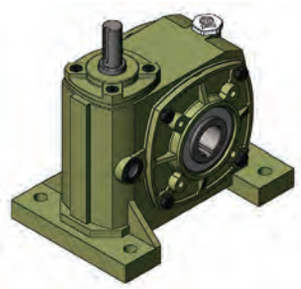

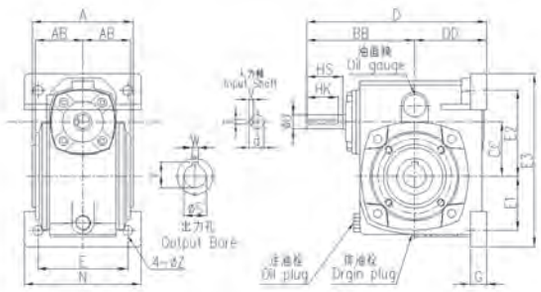

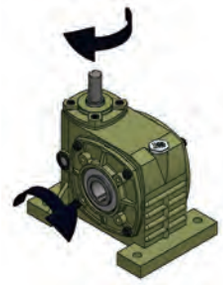

尺寸表 DIMENSION *in millimeter

型號 Size	減速比 Ratio	A	AB	BB	CC	D	DD	E	E1	E2	E3	N	G	Z	馬力 Power		入力軸 Input Shaft				中空出力軸 Output Shaft			重量 (Kg)	油量 (l)
															HP	KW	HS	U	d	TxVxHK	LS	S	D		
60	(特殊) 1:5 (標準) 1:10 1:15 1:20 1:30 1:40 1:50 1:60	112	53	120	60	210	90	105	67	98	192	130	18	11	0.25	0.2	40	15	17	5x5x35	25	7	28	7.9	0.44
															0.5	0.4									
70		131	62	140	70	235	95	120	75	115	230	155	20	15	0.5	0.4	40	18	20	5x5x35	30	7	33	14.1	0.70
															1	0.75									
80		144	68	160	80	270	110	125	90	125	260	160	20	15	1	0.75	50	22	25	7x7x45	35	10	38	19.5	1.00
															2	1.5									
100		175	83	190	100	325	135	155	100	150	320	205	25	15	2	1.5	50	25	28	7x7x45	40	12	43	42.0	1.87
															3	2.2									
120		200	95	230	120	390	160	180	120	180	340	230	30	18	3	2.2	65	30	33	7x7x55	45	14	48.5	59.0	4.10
															5	3.7									
135		216	102.5	260	135	430	170	200	130	200	380	250	30	18	5	3.7	75	35	38	10x8x65	55	15	60	77.0	4.40
															7.5	5.5									
155		270	109	302	155	517	215	220	212	305	583	280	35	20	7.5	5.5	85	40	43	10x8x75	65	18	69	100	7.00
175		300	137	325	175	565	240	250	280	355	700	310	40	20	10	7.5	85	45	48	12x8x75	80	22	85	145	8.00

蝸輪 - 單段系統 - PAEH
Worm Gear - PAEH

PAEH50~PAEH175

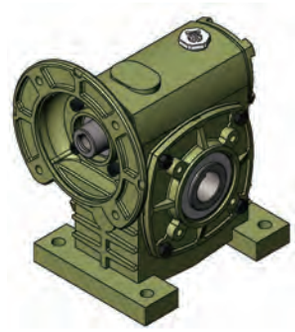

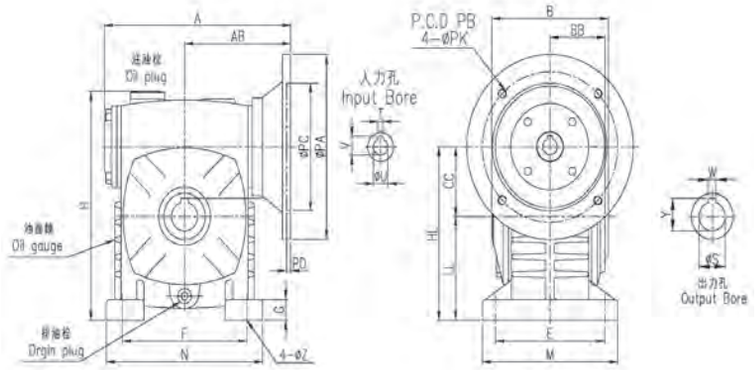

軸配置 SHAFT DIRECTION

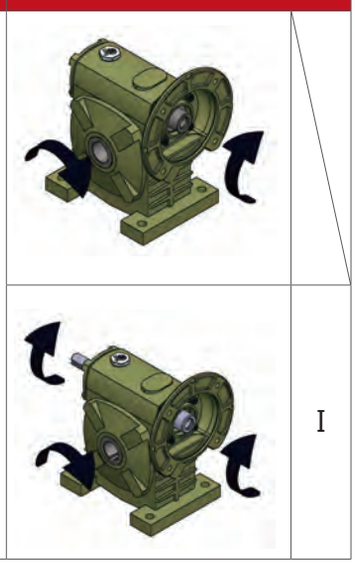

尺寸表 DIMENSION *in millimeter

型號 Size	減速比 Ratio	A	AB	B	BB	CC	LL	HL	G	H	M	N	E	F	Z	馬力 Power HP	馬力 Power KW	入力孔 Input Bore U	入力孔 Input Bore T	入力孔 Input Bore V	入力法蘭 Input Adapter PA	入力法蘭 Input Adapter PB	入力法蘭 Input Adapter PC	入力法蘭 Input Adapter PD	入力法蘭 Input Adapter PK	中空出力軸 Output Hollow S	中空出力軸 Output Hollow W	中空出力軸 Output Hollow Y	重量 (Kg)	油量 (l)
50	(特殊) 1:5 (標準) 1:10 1:15 1:20 1:30 1:40 1:50 1:60	155	85	99	46.5	50	80	130	15	180	120	140	95	110	11	0.25	0.2	11	4	12.5	160	130	110	5	M8	20	6	22.5	6.0	0.31
																										25	7	28		
60		180	102	112	53	60	90	150	18	210	130	150	105	120	11	0.25	0.2	11	4	12.5	160	130	110	5	M8	25	7	28	7.4	0.44
																0.5	0.4	14	5	16										
70		212	117	131	62	70	105	175	20	240	150	190	115	150	15	0.5	0.4	14	5	16	160	130	110	5	M8	30	7	33	14.4	0.70
																1	0.75	19	6	21.5	200	165	130	5	M10					
80		233	129	144	68	80	120	200	24	270	170	220	135	180	15	1	0.75	19	6	21.5	200	165	130	5	M10	35	10	38	20.0	0.99
																2	1.5	24	8	27										
100		295	160	175	83	100	150	250	25	340	190	270	155	220	15	2	1.5	24	8	27	200	165	130	5	M10	40	12	43	39.0	1.87
																3	2.2	28	8	31	250	215	180	5	M12					
120		334	175	200	95	120	180	300	30	405	230	320	180	260	18	3	2.2	28	8	31	250	215	180	5	M12	45	14	48.5	60.0	4.10
																5	3.7	28	8	31										
135		380	202	216	102.5	135	215	350	35	455	250	350	200	290	18	5	3.7	28	8	31	250	215	180	5	M12	55	15	60	81.0	4.40
																7.5	5.5	38	10	41	300	265	230	5	M12					
155		437	232	270	109	155	235	390	35	490	280	390	220	320	20	7.5	5.5	38	10	41	300	265	230	5	M12	65	18	69	96.0	7.00
175		477	252	300	137	175	260	435	40	565	310	420	250	350	20	10	7.5	38	10	41	300	265	230	5	M12	80	22	85	140.0	8.00

蝸輪 - 單段系統 - PBEH
Worm Gear - PBEH

PBEH50~PBEH175

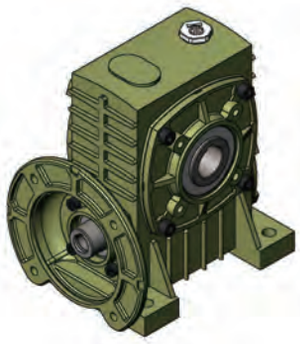

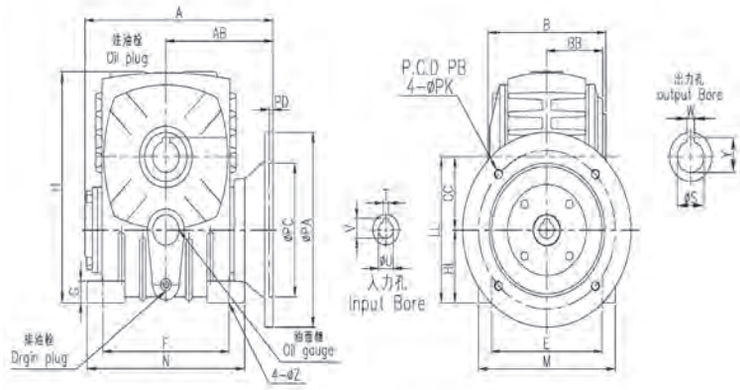

軸配置 SHAFT DIRECTION

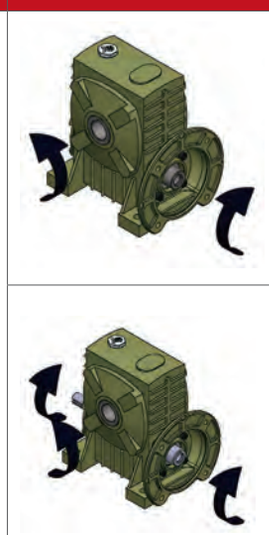

I

尺寸表 DIMENSION *in millimeter

型號 Size	減速比 Ratio	A	AB	B	BB	CC	LL	HL	G	H	M	N	E	F	Z	馬力 Power HP	馬力 Power KW	入力孔 Input Bore U	入力孔 Input Bore T	入力孔 Input Bore V	入力法蘭 Input Adapter PA	入力法蘭 Input Adapter PB	入力法蘭 Input Adapter PC	入力法蘭 Input Adapter PD	入力法蘭 Input Adapter PK	中空出力軸 Output Hollow S	中空出力軸 Output Hollow W	中空出力軸 Output Hollow Y	重量 (Kg)	油量 (l)
50	(特殊) 1:5 (標準) 1:10 1:15 1:20 1:30 1:40 1:50 1:60	155	85	99	46.5	50	100	50	15	180	120	140	95	110	11	0.25	0.2	11	4	12.5	160	130	110	5	M8	20	6	22.5	6.0	0.31
																										25	7	28		
60		180	102	112	53	60	120	60	18	210	130	150	105	120	11	0.25	0.2	11	4	12.5	160	130	110	5	M8	25	7	28	7.4	0.44
																0.5	0.4	14	5	16										
70		212	117	131	62	70	140	70	20	240	150	190	115	150	15	0.5	0.4	14	5	16	160	130	110	5	M8	30	7	33	14.4	0.70
																1	0.75	19	6	21.5	200	165	130	5	M10					
80		233	129	144	68	80	160	80	24	270	170	220	135	180	15	1	0.75	19	6	21.5	200	165	130	5	M10	35	10	38	20.0	0.99
																2	1.5	24	8	27										
100		295	160	175	83	100	200	100	25	340	190	270	155	220	15	2	1.5	24	8	27	200	165	130	5	M10	40	12	43	39.0	1.87
																3	2.2	28	8	31	250	215	180	5	M12					
120		334	175	200	95	120	240	120	30	405	230	320	180	260	18	3	2.2	28	8	31	250	215	180	5	M12	45	14	48.5	60.0	4.10
																5	3.7	28	8	31										
135		380	202	216	102.5	135	270	135	30	455	250	350	200	290	18	5	3.7	28	8	31	250	215	180	5	M12	55	15	60	81.0	4.40
																7.5	5.5	38	10	41	300	265	230	5	M12					
155		437	232	270	109	155	290	135	35	490	280	390	220	320	20	7.5	5.5	38	10	41	300	265	230	5	M12	65	18	69	96.0	7.00
175		477	252	300	137	175	335	160	40	565	310	420	250	350	20	10	7.5	38	10	41	300	265	230	5	M12	80	22	85	140.0	8.00

蝸輪 - 單段系統 - PVEH
Worm Gear - PVEH

PVEH50~PVEH175	軸配置 SHAFT DIRECTION			
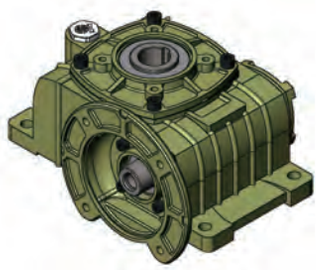		R		RI
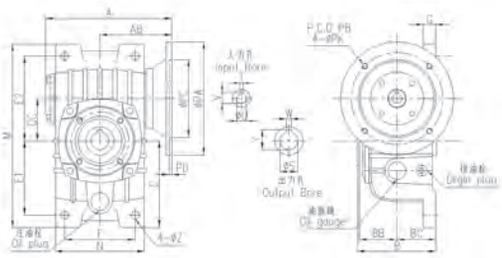		L		LI

尺寸表 DIMENSION *in millimeter

型號 Size	減速比 Ratio	A	AB	BB	CC	B	BC	F	E1	E2	M	N	G	Z	馬力 Power HP	馬力 Power KW	入力孔 Input Bore U	入力孔 Input Bore T	入力孔 Input Bore V	入力法蘭 Input Adapter PA	入力法蘭 Input Adapter PB	入力法蘭 Input Adapter PC	入力法蘭 Input Adapter PD	入力法蘭 Input Adapter PK	中空出力軸 Output Hollow S	中空出力軸 Output Hollow W	中空出力軸 Output Hollow Y	重量 (Kg)	油量 (l)
50	(特殊) 1:5 (標準) 1:10 1:15 1:20 1:30 1:40 1:50 1:60	155	85	46.5	50	98.5	50	90	93	102	220	116	15	11	0.25	0.2	11	4	12.5	160	130	110	5	M8	20	6	22.5	6.8	0.31
																									25	7	28		
60		180	102	53	60	111	55	100	105	120	260	126	18	11	0.25	0.2	11	4	12.5	160	130	110	5	M8	25	7	28	8.4	0.44
															0.5	0.4	14	5	16										
70		212	117	62	70	135.5	70	120	120	135	295	158	20	15	0.5	0.4	14	5	16	160	130	110	5	M8	30	7	33	15.0	0.70
															1	0.75	19	6	21.5	200	165	130	5	M10					
80		233	129	68	80	142	70	140	130	150	320	176	20	15	1	0.75	19	6	21.5	200	165	130	5	M10	35	10	38	21.0	0.99
															2	1.5	24	8	27										
100		295	160	83	100	177.5	90	190	155	180	375	226	30	15	2	1.5	24	8	27	200	165	130	5	M10	40	12	43	41.0	1.87
															3	2.2	28	8	31	250	215	180	5	M12					
120		334	175	95	120	200	100	220	185	215	450	268	30	18	3	2.2	28	8	31	250	215	180	5	M12	45	14	48.5	61.0	4.10
															5	3.7	28	8	31										
135		380	202	102.5	135	218	110	260	210	235	495	306	35	18	5	3.7	28	8	31	250	215	180	5	M12	55	15	60	83.0	4.40
															7.5	5.5	38	10	41	300	265	230	5	M12					
155		437	232	109	155	275	140	290	145	265	456	336	35	20	7.5	5.5	38	10	41	300	265	230	5	M12	65	18	69	105.0	7.00
175		477	252	137	175	300	150	320	167	293	516	380	40	20	10	7.5	38	10	41	300	265	230	5	M12	80	22	85	145.0	8.00

蝸輪 - 單段系統 - PLEH
Worm Gear - PLEH

PLEH60~PLEH175		軸配置 SHAFT DIRECTION

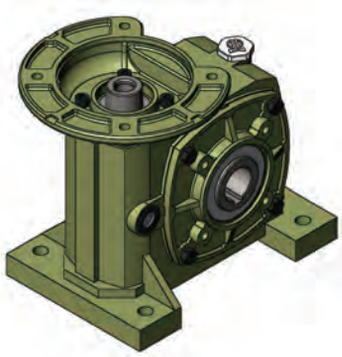

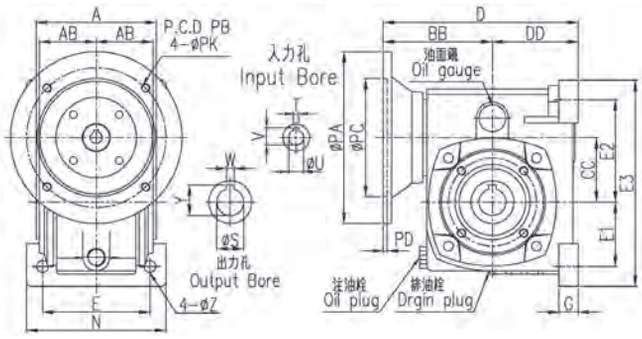

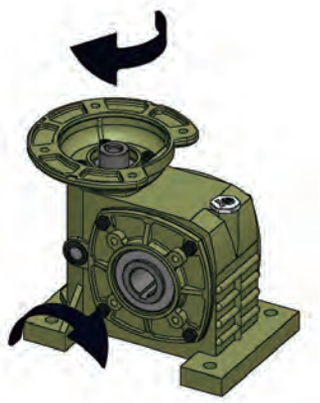

尺寸表 DIMENSION *in millimeter

型號 Size	減速比 Ratio	A	AB	BB	CC	D	DD	E	E1	E2	E3	N	G	Z	馬力 Power HP	馬力 Power KW	入力孔 Input Bore U	入力孔 Input Bore T	入力孔 Input Bore V	入力法蘭 Input Adapter PA	入力法蘭 Input Adapter PB	入力法蘭 Input Adapter PC	入力法蘭 Input Adapter PD	入力法蘭 Input Adapter PK	中空出力軸 Output Hollow S	中空出力軸 Output Hollow W	中空出力軸 Output Hollow Y	重量 (Kg)	油量 (l)
60	(特殊) 1:5 (標準) 1:10 1:15 1:20 1:30 1:40 1:50 1:60	112	53	102	60	192	90	105	67	98	192	130	18	11	0.25	0.2	11	4	12.5	160	130	110	5	M8	25	7	28	7.9	0.44
															0.5	0.4	14	5	16										
70		131	62	117	70	212	95	120	75	115	230	155	20	15	0.5	0.4	14	5	16	160	130	110	5	M8	30	7	33	14.1	0.70
															1	0.75	19	6	21.5	200	165	130	5	M10					
80		144	68	129	80	234	105	125	90	125	260	160	20	15	1	0.75	19	6	21.5	200	165	130	5	M10	35	10	38	19.5	1.00
															2	1.5	24	8	27										
100		175	83	160	100	295	135	155	100	150	320	205	25	15	2	1.5	24	8	27	200	165	130	5	M10	40	12	43	42.0	1.87
															3	2.2	28	8	31	250	215	180	5	M12					
120		200	95	175	120	335	160	180	120	180	340	230	30	18	3	2.2	28	8	31	250	215	180	5	M12	45	14	48.5	59.0	4.10
															5	3.7	28	8	31										
135		216	102.5	165	135	335	170	200	130	200	380	250	30	18	5	3.7	28	8	31	250	215	180	5	M12	55	15	60	77.0	4.40
															7.5	5.5	38	10	41	300	265	230	5	M12					
155		270	109	232	155	447	215	220	212	305	583	280	35	20	7.5	5.5	38	10	41	300	265	230	5	M12	65	18	69	100	7.00
175		300	137	252	175	495	240	250	280	355	700	310	40	20	10	7.5	38	10	41	300	265	230	5	M12	80	22	85	145	8.00

蝸輪 - 單段系統 - PHN
Worm Gear - PHN

PHN50~PHN175

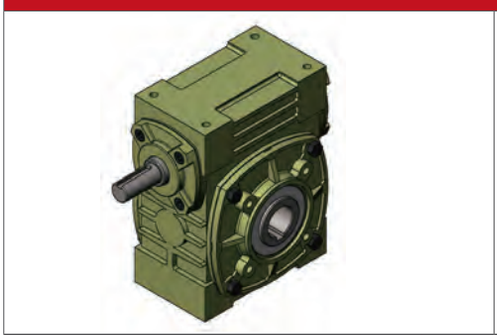

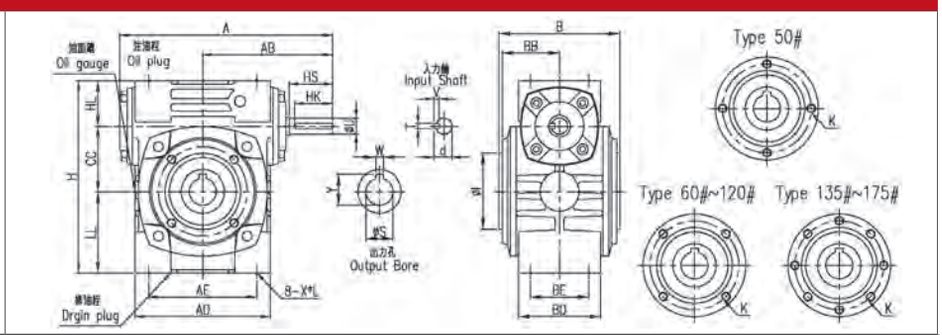

軸配置 SHAFT DIRECTION

A		AI		B		BI	

尺寸表 DIMENSION *in millimeter

型號 Size	減速比 Ratio	馬力 HP 1/10 ~1/30	馬力 HP 1/40 ~1/60	A	AB	AD	AE	B	BB	BD	BE	CC	H	HL	I	K	LL	X*L	入力軸 Input Shaft HS	入力軸 U	入力軸 d	入力軸 T×V×HK	中空出力軸 Output Hollow S	中空出力軸 W	中空出力軸 Y	重量 (Kg)	油量 (l)
50	(特殊) 1:5 (標準) 1:10 1:15 1:20 1:30 1:40 1:50 1:60	1/4	1/8	175	105	115	90	99	46.5	68	50	50	150	35	58	Ø76*4-M6	65	M8*16	30	12	13.5	4x4x25	20 25	6 7	22.5 28	4.7	0.31
60		1/2	1/4	198	120	127	100	112	53	78	54	60	177	42	70	Ø82*4-M8	75	M10*20	40	15	17	5x5x35	25	7	28	6.9	0.44
70		1	1/2	235	140	156	125	131	62	88	66	70	205	50	80	Ø100*4-M8	85	M10*20	40	18	20	5x5x35	30	7	33	11.9	0.70
80		2	1	264	160	176	145	144	68	101	75	80	232	60	95	Ø115*4-M10	92	M10*20	50	22	25	7x7x45	35	10	38	16.0	0.99
100		3	2	325	190	227	185	175	83	115	82	100	290	75	110	Ø130*4-M12	115	M12*24	50	25	28	7x7x45	40	12	43	35.0	1.87
120		5	3	389	230	264	220	200	95	132	100	120	370	95	130	Ø165*4-M12	155	M14*28	65	30	33	7x7x55	45	14	48.5	51.0	4.10
135		7.5	5	438	260	304	260	216	102.5	144	110	135	425	105	130	Ø200*8-M12	185	M16*32	75	35	38	10x8x65	55	15	60	72.0	4.40
155		10	7.5	510	302	340	280	270	109	160	120	155	423	103	180	Ø215.8*8-M12	165	M16*40	85	40	43	10x8x75	65	18	69	85.0	7.00
175		15	10	556	325	370	320	300	137	186	140	175	521	123	230	Ø265*8-M12	223	M16*40	85	45	48	12x8x75	80	22	85	125.0	8.00

蝸輪 - 單段系統 - PHA
Worm Gear - PHA

PHA50~PHA175	軸配置 SHAFT DIRECTION	
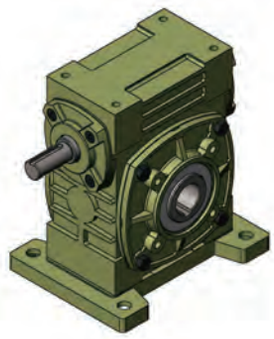	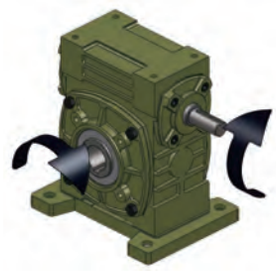	
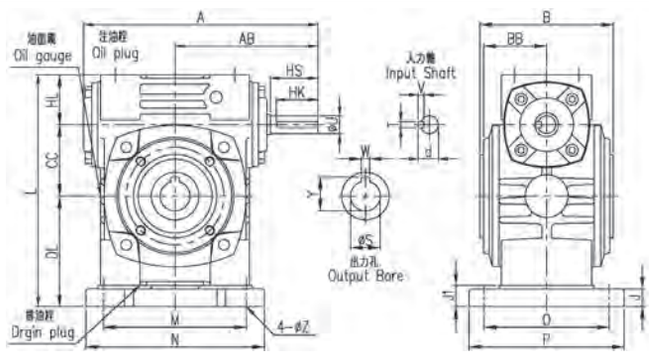		I

尺寸表 DIMENSION *in millimeter

型號 Size	減速比 Ratio	馬力 HP 1/10 ~1/30	馬力 HP 1/40 ~1/60	A	AB	B	BB	CC	DL	HL	J	J1	L	M	N	O	P	Z	入力軸 Input Shaft HS	入力軸 U	入力軸 d	入力軸 T×V×HK	中空出力軸 Output Hollow S	中空出力軸 W	中空出力軸 Y	重量 (Kg)	油量 (l)
50	(特殊) 1:5 (標準) 1:10 1:15 1:20 1:30 1:40 1:50 1:60	1/4	1/8	175	105	99	46.5	50	80	35	13	15	165	110	140	95	120	11	30	12	13.5	4x4x25	20 25	6 7	22.5 28	4.9	0.31
60		1/2	1/4	198	120	112	53	60	93	42	15	18	195	120	150	105	130	11	40	15	17	5x5x35	25	7	28	7.2	0.44
70		1	1/2	235	140	131	62	70	105	50	18	20	225	150	190	115	150	15	40	18	20	5x5x35	30	7	33	13.3	0.70
80		2	1	264	160	144	68	80	112	60	18	20	252	180	220	135	170	15	50	22	25	7x7x45	35	10	38	18.0	0.99
100		3	2	325	190	175	83	100	140	75	22	25	315	220	270	155	190	15	50	25	28	7x7x45	40	12	43	38.0	1.87
120		5	3	389	230	200	95	120	180	95	22	25	395	260	320	180	230	18	65	30	33	7x7x55	45	14	48.5	56.0	4.10
135		7.5	5	438	260	216	102.5	135	215	105	27	30	455	290	350	200	250	18	75	35	38	10x8x65	55	15	60	78.0	4.40
155		10	7.5	510	302	270	109	155	197	103	28	32	455	320	380	220	280	20	85	40	43	10x8x75	65	18	69	92.0	7.00
175		15	10	556	325	300	137	175	260	123	32	37	558	350	410	250	310	20	85	45	48	12x8x75	80	22	85	135.0	8.00

蝸輪 - 單段系統 - PHB
Worm Gear - PHB

PHB50~PHB175	軸配置 SHAFT DIRECTION	
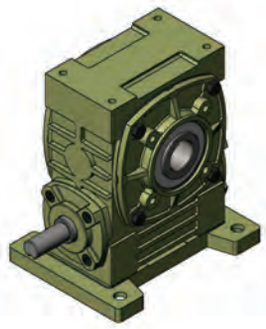	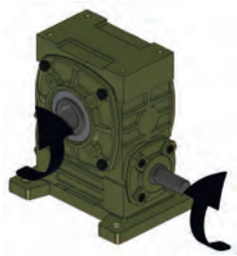	
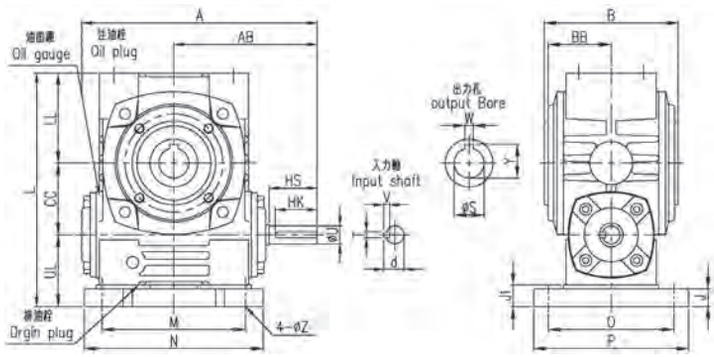		I

尺寸表 DIMENSION *in millimeter

型號 Size	減速比 Ratio	馬力 HP 1/10 ~1/30	馬力 HP 1/40 ~1/60	A	AB	B	BB	CC	J	J1	L	LL	M	N	O	P	UL	Z	入力軸 Input Shaft HS	U	d	T×V×HK	中空出力軸 Output Hollow S	W	Y	重量 (Kg)	油量 (l)
50	(特殊) 1:5 (標準) 1:10 1:15 1:20 1:30 1:40 1:50 1:60	1/4	1/8	175	105	99	46.5	50	13	15	165	65	110	140	95	120	50	11	30	12	13.5	4x4x25	20 25	6 7	22.5 28	4.9	0.31
60		1/2	1/4	198	120	112	53	60	15	18	195	75	120	150	105	130	60	11	40	15	17	5x5x35	25	7	28	7.2	0.44
70		1	1/2	235	140	131	62	70	18	20	225	85	150	190	115	150	70	15	40	18	20	5x5x35	30	7	33	13.3	0.70
80		2	1	264	160	144	68	80	18	20	252	92	180	220	135	170	80	15	50	22	25	7x7x45	35	10	38	18.0	0.99
100		3	2	325	190	175	83	100	22	25	315	115	220	270	155	190	100	15	50	25	28	7x7x45	40	12	43	38.0	1.87
120		5	3	389	230	200	95	120	22	25	395	155	260	320	180	230	120	18	65	30	33	7x7x55	45	14	48.5	56.0	4.10
135		7.5	5	438	260	216	102.5	135	27	30	455	185	290	350	200	250	135	18	75	35	38	10x8x65	55	15	60	78.0	4.40
155		10	7.5	510	302	270	109	155	28	32	455	165	320	380	220	280	135	20	85	40	43	10x8x75	65	18	69	92.0	7.00
175		15	10	556	325	300	137	175	32	37	558	223	350	410	250	310	160	20	85	45	48	12x8x75	80	22	85	135.0	8.00

蝸輪 - 單段系統 - PHV
Worm Gear - PHV

PHV50~PHV175	軸配置 SHAFT DIRECTION	
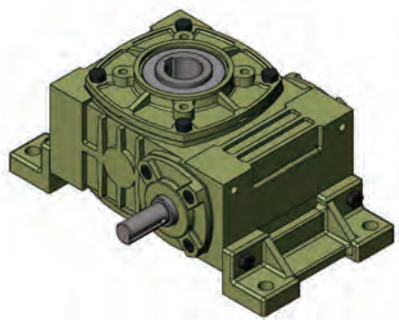	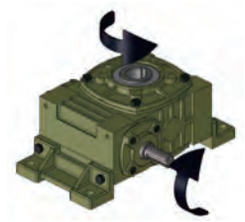	R
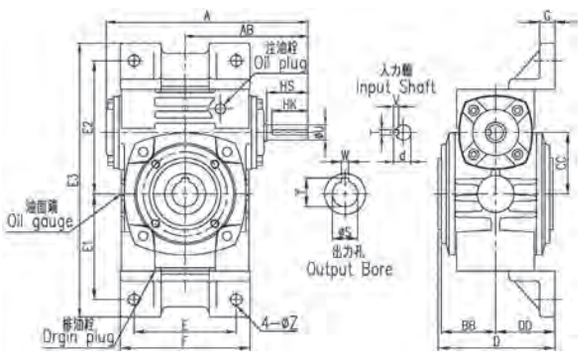	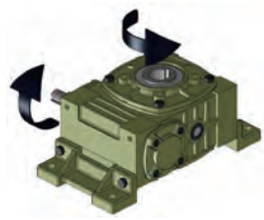	L
		I

尺寸表 DIMENSION *in millimeter

型號 Size	減速比 Ratio	馬力 HP 1/10 ~1/30	馬力 HP 1/40 ~1/60	A	AB	BB	CC	D	DD	E	E1	E2	E3	F	G	Z	入力軸 Input Shaft HS	入力軸 Input Shaft U	入力軸 Input Shaft d	入力軸 Input Shaft T×V×HK	中空出力軸 Output Hollow S	中空出力軸 Output Hollow W	中空出力軸 Output Hollow Y	重量 (Kg)	油量 (l)
50	(特殊) 1:5 (標準) 1:10 1:15 1:20 1:30 1:40 1:50 1:60	1/4	1/8	175	105	46.5	50	101.5	52	90	92	112	236	115	14	11	30	12	13.5	4x4x25	20 25	6 7	22.5 28	5.7	0.31
60		1/2	1/4	198	120	53	60	114	58	100	103	130	265	127	15	11	40	15	17	5x5x35	25	7	28	8.2	0.44
70		1	1/2	235	140	62	70	133.5	68	120	120	155	305	156	20	15	40	18	20	5x5x35	30	7	33	14.2	0.70
80		2	1	264	160	68	80	147	75	140	132	180	342	176	20	15	50	22	25	7x7x45	35	10	38	19.0	0.99
100		3	2	325	190	83	100	177.5	90	190	155	215	400	227	20	15	50	25	28	7x7x45	40	12	43	40.0	1.87
120		5	3	389	230	95	120	205	105	220	200	260	505	264	25	18	65	30	33	7x7x55	45	14	48.5	57.0	4.10
135		7.5	5	438	260	102.5	135	221	113	260	235	290	570	304	30	18	75	35	38	10x8x65	55	15	60	80.0	4.40
155		10	7.5	510	302	109	155	270	135	280	217	310	583	340	35	20	85	40	43	10x8x75	65	18	69	95.0	7.00
175		15	10	556	325	137	175	310	160	320	290	365	715	380	40	20	85	45	48	12x8x75	80	22	85	140.0	8.00

蝸輪 - 單段系統 - MPHN
Worm Gear - MPHN

MPHN50~MPHN175

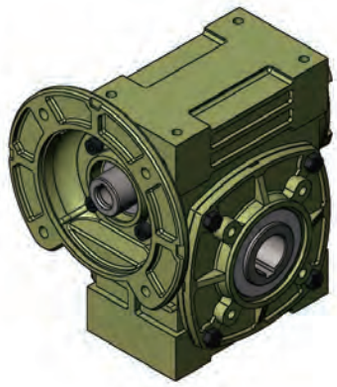

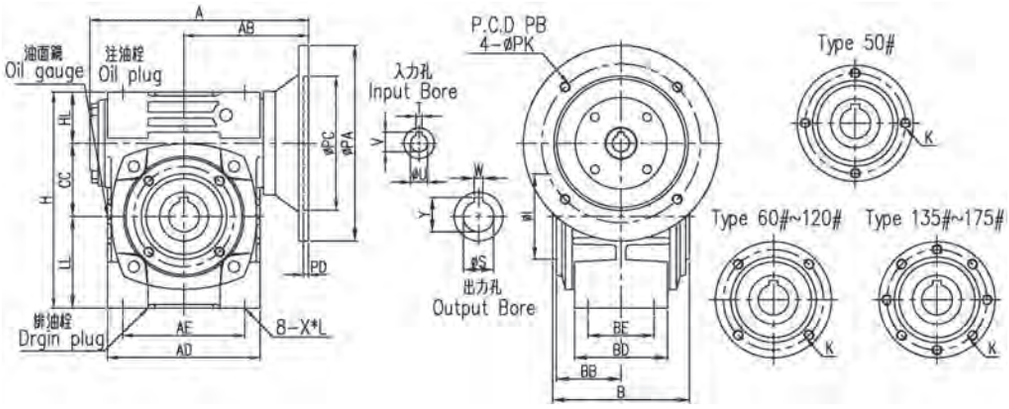

軸配置 SHAFT DIRECTION

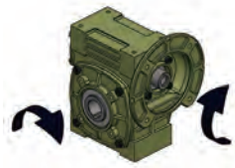
A

B

AI

BI

尺寸表 DIMENSION *in millimeter

型號 Size	減速比 Ratio	A	AB	AD	AE	B	BB	BD	BE	CC	H	HL	I	K	LL	X*L	馬力 Power HP	馬力 Power KW	入力孔 Input Bore U	入力孔 Input Bore T	入力孔 Input Bore V	入力法蘭 Input Adapter PA	入力法蘭 Input Adapter PB	入力法蘭 Input Adapter PC	入力法蘭 Input Adapter PD	入力法蘭 Input Adapter PK	中空出力軸 Output Hollow S	中空出力軸 Output Hollow W	中空出力軸 Output Hollow Y	重量 (Kg)	油量 (l)
50	(特殊) 1:5 (標準) 1:10 1:15 1:20 1:30 1:40 1:50 1:60	155	85	115	90	99	46.5	68	50	50	150	35	58	Ø76*4-M6	65	M8*16	0.25	0.2	11	4	12.5	160	130	110	5	M8	20	6	22.5	5.8	0.31
																											25	7	28		
60		180	102	127	100	112	53	78	54	60	177	42	70	Ø82*4-M8	75	M10*20	0.25	0.2	11	4	12.5	160	130	110	5	M8	25	7	28	7.1	0.44
																	0.5	0.4	14	5	16										
70		212	117	156	125	131	62	88	66	70	205	50	80	Ø100*4-M8(M10)	85	M10*20	0.5	0.4	14	5	16	160	130	110	5	M8	30	7	33	13.0	0.70
																	1	0.75	19	6	21.5	200	165	130	5	M10					
80		233	129	176	145	144	68	101	75	80	232	60	95	Ø115*4-M10	92	M10*20	1	0.75	19	6	21.5	200	165	130	5	M10	35	10	38	18.0	0.99
																	2	1.5	24	8	27										
100		295	160	227	185	175	83	115	82	100	290	75	110	Ø130*4-M12	115	M12*24	2	1.5	24	8	27	200	165	130	5	M10	40	12	43	36.0	1.87
																	3	2.2	28	8	31	250	215	180	5	M12					
120		334	175	264	220	200	95	132	100	120	370	95	130	Ø165*4-M12	155	M14*28	3	2.2	28	8	31	250	215	180	5	M12	45	14	48.5	55.0	4.10
																	5	3.7	28	8	31										
135		380	202	304	260	216	102.5	144	110	135	425	105	130	Ø200*8-M12	185	M16*32	5	3.7	28	8	31	250	215	180	5	M12	55	15	60	75.0	4.40
																	7.5	5.5	38	10	41	300	265	230	5	M12					
155		437	232	340	280	270	109	160	120	155	423	103	180	Ø215*8-M12	165	M16*40	7.5	5.5	38	10	41	300	265	230	5	M12	65	18	69	89.0	7.00
175		477	252	370	320	300	137	186	140	175	521	123	230	Ø265*8-M12	223	M16*40	10	7.5	38	10	41	300	265	230	5	M12	80	22	85	130	8.00

蝸輪 - 單段系統 - MPHA
Worm Gear - MPHA

MPHA50~MPHA175		軸配置 SHAFT DIRECTION

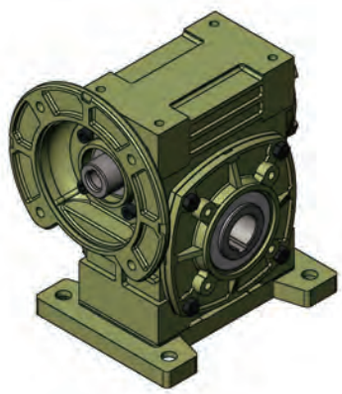

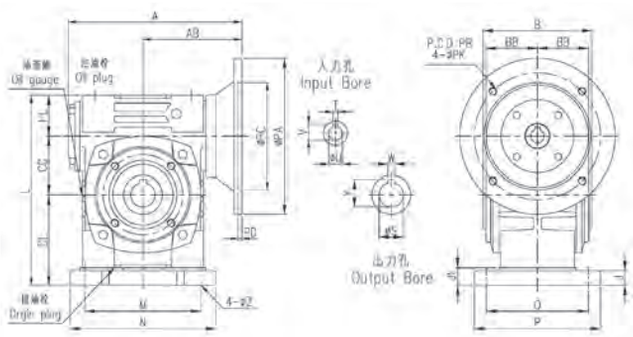

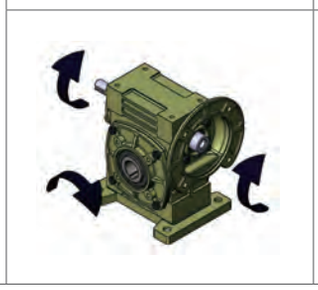

I

尺寸表 DIMENSION *in millimeter

型號 Size	減速比 Ratio	A	AB	B	BB	CC	DL	HL	J	J1	L	M	N	O	P	Z	馬力 Power HP	馬力 Power KW	入力孔 Input Bore U	入力孔 Input Bore T	入力孔 Input Bore V	入力法蘭 Input Adapter PA	入力法蘭 Input Adapter PB	入力法蘭 Input Adapter PC	入力法蘭 Input Adapter PD	入力法蘭 Input Adapter PK	中空出力軸 Output Hollow S	中空出力軸 Output Hollow W	中空出力軸 Output Hollow Y	重量 (Kg)	油量 (l)
50	(特殊) 1:5 (標準) 1:10 1:15 1:20 1:30 1:40 1:50 1:60	155	85	99	46.5	50	80	35	13	15	165	110	140	95	120	11	0.25	0.2	11	4	12.5	160	130	110	5	M8	20	6	22.5	6.0	0.31
																											25	7	28		
60		180	102	112	53	60	93	42	15	18	195	120	150	105	130	11	0.25	0.2	11	4	12.5	160	130	110	5	M8	25	7	28	7.4	0.44
																	0.5	0.4	14	5	16										
70		212	117	131	62	70	105	50	18	20	225	150	190	115	150	15	0.5	0.4	14	5	16	160	130	110	5	M8	30	7	33	14.4	0.70
																	1	0.75	19	6	21.5	200	165	130	5	M10					
80		233	129	144	68	80	112	60	18	20	252	180	220	135	170	15	1	0.75	19	6	21.5	200	165	130	5	M10	35	10	38	20.0	0.99
																	2	1.5	24	8	27										
100		295	160	175	83	100	140	75	22	25	315	220	270	155	190	15	2	1.5	24	8	27	200	165	130	5	M10	40	12	43	39.0	1.87
																	3	2.2	28	8	31	250	215	180	5	M12					
120		334	175	200	95	120	180	95	22	25	395	260	320	180	230	18	3	2.2	28	8	31	250	215	180	5	M12	45	14	48.5	60.0	4.10
																	5	3.7	28	8	31										
135		380	202	216	102.5	135	215	105	27	30	455	290	350	200	250	18	5	3.7	28	8	31	250	215	180	5	M12	55	15	60	81.0	4.40
																	7.5	5.5	38	10	41	300	265	230	5	M12					
155		437	232	270	109	155	197	103	28	32	455	320	380	220	280	20	7.5	5.5	38	10	41	300	265	230	5	M12	65	18	69	96.0	7.00
175		477	252	300	137	175	260	123	32	37	558	350	410	250	310	20	10	7.5	38	10	41	300	265	230	5	M12	80	22	85	140.0	8.00

蝸輪 - 單段系統 - MPHB
Worm Gear - MPHB

MPHB50~MPHB175

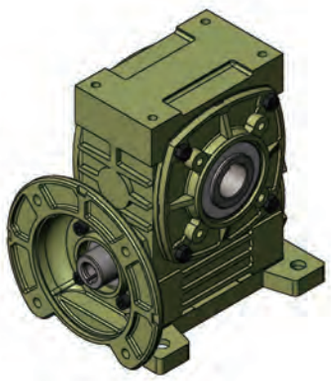

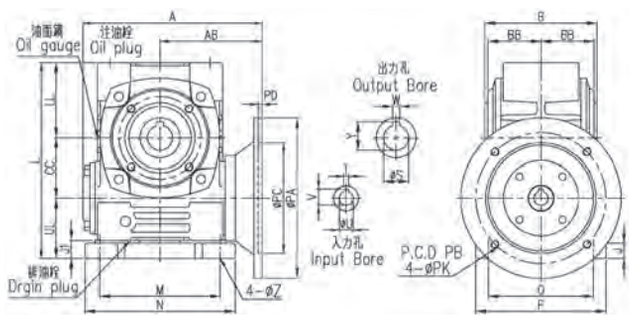

軸配置 SHAFT DIRECTION

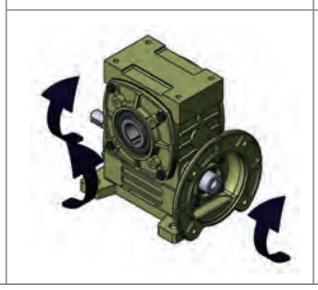

I

尺寸表 DIMENSION *in millimeter

型號 Size	減速比 Ratio	A	AB	B	BB	CC	J	J1	L	LL	M	N	O	P	UL	Z	馬力 Power HP	馬力 Power KW	入力孔 Input Bore U	入力孔 Input Bore T	入力孔 Input Bore V	入力法蘭 Input Adapter PA	入力法蘭 Input Adapter PB	入力法蘭 Input Adapter PC	入力法蘭 Input Adapter PD	入力法蘭 Input Adapter PK	中空出力軸 Output Hollow S	中空出力軸 Output Hollow W	中空出力軸 Output Hollow Y	重量 (Kg)	油量 (l)
50	(特殊) 1:5 (標準) 1:10 1:15 1:20 1:30 1:40 1:50 1:60	155	85	99	46.5	50	13	15	165	65	110	140	95	120	50	11	0.25	0.2	11	4	12.5	160	130	110	5	M8	20	6	22.5	6.0	0.31
																											25	7	28		
60		180	102	112	53	60	15	18	195	75	120	150	105	130	60	11	0.25	0.2	11	4	12.5	160	130	110	5	M8	25	7	28	7.4	0.44
																	0.5	0.4	14	5	16										
70		212	117	131	62	70	18	20	225	85	150	190	115	150	70	15	0.5	0.4	14	5	16	160	130	110	5	M8	30	7	33	14.4	0.70
																	1	0.75	19	6	21.5	200	165	130	5	M10					
80		233	129	144	68	80	18	20	252	92	180	220	135	170	80	15	1	0.75	19	6	21.5	200	165	130	5	M10	35	10	38	20.0	0.99
																	2	1.5	24	8	27										
100		295	160	175	83	100	22	25	315	115	220	270	155	190	100	15	2	1.5	24	8	27	200	165	130	5	M10	40	12	43	39.0	1.87
																	3	2.2	28	8	31	250	215	180	5	M12					
120		334	175	200	95	120	22	25	395	155	260	320	180	230	120	18	3	2.2	28	8	31	250	215	180	5	M12	45	14	48.5	60.0	4.10
																	5	3.7	28	8	31										
135		380	202	216	102.5	135	27	30	455	185	290	350	200	250	135	18	5	3.7	28	8	31	250	215	180	5	M12	55	15	60	81.0	4.40
																	7.5	5.5	38	10	41	300	265	230	5	M12					
155		437	232	270	109	155	28	32	455	165	320	380	220	280	135	20	7.5	5.5	38	10	41	300	265	230	5	M12	65	18	69	96.0	7.00
175		477	252	300	137	175	32	37	558	223	350	410	250	310	160	20	10	7.5	38	10	41	300	265	230	5	M12	80	22	85	140.0	8.00

蝸輪 - 單段系統 - MPHV
Worm Gear - MPHV

MPHV50~MPHV175	軸配置 SHAFT DIRECTION

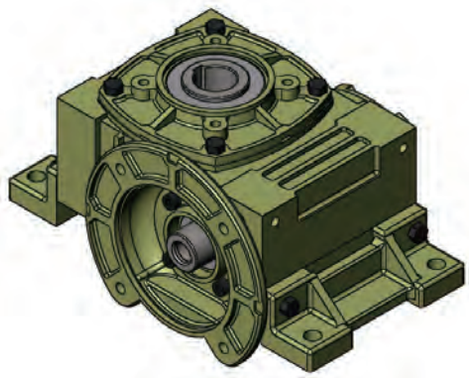

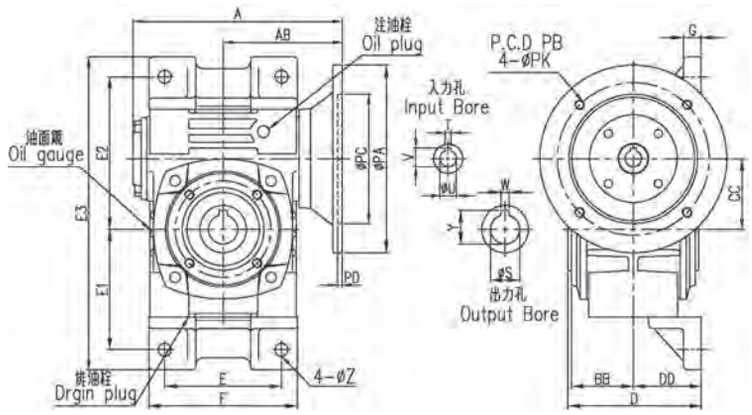

R

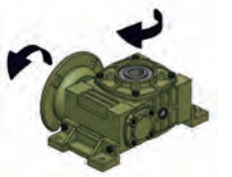
L

RI

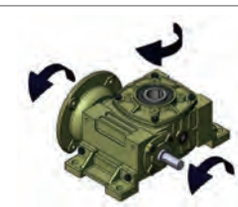
LI

尺寸表 DIMENSION *in millimeter

型號 Size	減速比 Ratio	A	AB	BB	CC	D	DD	E	E1	E2	E3	F	G	Z	馬力 Power HP	馬力 Power KW	入力孔 Input Bore U	入力孔 Input Bore T	入力孔 Input Bore V	入力法蘭 Input Adapter PA	入力法蘭 Input Adapter PB	入力法蘭 Input Adapter PC	入力法蘭 Input Adapter PD	入力法蘭 Input Adapter PK	中空出力軸 Output Hollow S	中空出力軸 Output Hollow W	中空出力軸 Output Hollow Y	重量 (Kg)	油量 (l)
50	(特殊) 1:5 (標準) 1:10 1:15 1:20 1:30 1:40 1:50 1:60	155	85	46.5	50	101.5	52	90	92	112	236	115	14	11	0.25	0.2	11	4	12.5	160	130	110	5	M8	20	6	22.5	6.8	0.31
																									25	7	28		
60		180	102	53	60	114	58	100	103	130	265	127	15	11	0.25	0.2	11	4	12.5	160	130	110	5	M8	25	7	28	8.4	0.44
															0.5	0.4	14	5	16										
70		212	117	62	70	133.5	68	120	120	155	305	156	20	15	0.5	0.4	14	5	16	160	130	110	5	M8	30	7	33	15.0	0.70
															1	0.75	19	6	21.5	200	165	130	5	M10					
80		233	129	68	80	147	75	140	132	180	342	176	20	15	1	0.75	19	6	21.5	200	165	130	5	M10	35	10	38	21.0	0.99
															2	1.5	24	8	27										
100		295	160	83	100	177.5	90	190	155	215	400	227	20	15	2	1.5	24	8	27	200	165	130	5	M10	40	12	43	41.0	1.87
															3	2.2	28	8	31	250	215	180	5	M12					
120		334	175	95	120	205	105	220	200	260	505	264	25	18	3	2.2	28	8	31	250	215	180	5	M12	45	14	48.5	61.0	4.10
															5	3.7	28	8	31										
135		380	202	102.5	135	221	113	260	235	290	570	304	30	18	5	3.7	28	8	31	250	215	180	5	M12	55	15	60	83.0	4.40
															7.5	5.5	38	10	41	300	265	230	5	M12					
155		437	232	109	155	270	135	280	217	310	583	340	35	20	7.5	5.5	38	10	41	300	265	230	5	M12	65	18	69	105.0	7.00
175		477	252	137	175	310	160	320	290	365	715	380	40	20	10	7.5	38	10	41	300	265	230	5	M12	80	22	85	145.0	8.00

蝸輪 - 單段系統 - PHSN
Worm Gear - PHSN

PHSN40~PHSN175

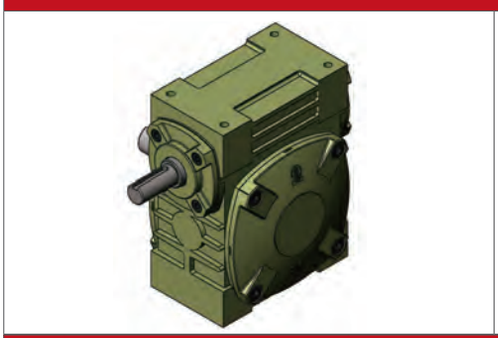

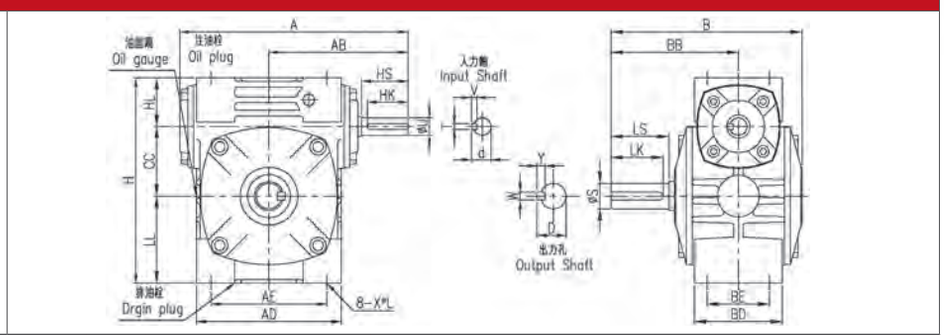

軸配置 SHAFT DIRECTION

AR		AL		AD		AI		AK	
BR		BL	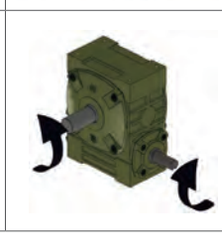	BD		BI		BK	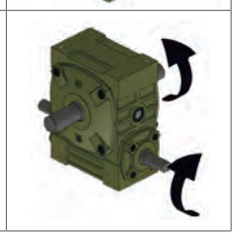

尺寸表 DIMENSION *in millimeter

型號 Size	減速比 Ratio	馬力 HP		A	AB	AD	AE	B	BB	BD	BE	CC	H	HL	LL	X*L	入力軸 Input Shaft				出力軸 Output Shaft				重量 (Kg)	油量 (l)
		1/10 ~1/30	1/40 ~1/60														HS	U	d	T×V×HK	S	W	Y	W×Y×LK		
40	(特殊) 1:5 (標準) 1:10 1:15 1:20 1:30 1:40 1:50 1:60	1/8	*	158	96	102	80	130	84	68	54	40	127	34	53	M8*16	28	12	13.5	4x4x25	35	15	17	5x5x30	4.1	0.17
50		1/4	1/8	175	105	115	90	145	95	68	50	50	150	35	65	M8*16	30	12	13.5	4x4x25	40	17	19	5x5x35	4.7	0.31
60		1/2	1/4	198	120	127	100	165	110	78	54	60	177	42	75	M10*20	40	15	17	5x5x35	50	22	25	7x7x45	6.9	0.44
70		1	1/2	235	140	156	125	195	130	88	66	70	205	50	85	M10*20	40	18	20	5x5x35	60	28	31	7x7x55	11.9	0.70
80		2	1	264	160	176	145	210	140	101	75	80	232	60	92	M10*20	50	22	25	7x7x45	65	32	35	10x8x60	16.0	0.99
100		3	2	325	190	227	185	260	170	115	85	100	290	75	115	M12*24	50	25	28	7x7x45	75	38	41	10x8x65	35.0	1.87
120		5	3	389	230	264	220	290	190	132	100	120	370	95	155	M14*28	65	30	33	7x7x55	85	45	48	12x8x70	51.0	4.10
135		7.5	5	438	260	304	260	320	210	144	110	135	425	105	185	M16*32	75	35	38	10x8x65	95	55	60	15x10x80	72.0	4.40
155		10	7.5	510	302	340	280	387	252	160	120	155	423	103	165	M16*40	85	40	43	10x8x75	110	60	65	15x10x95	90.0	7.00
175		15	10	556	325	370	320	410	262	186	140	175	521	123	223	M16*40	85	45	48	12x8x75	110	65	69	18x11x95	132.0	8.00

蝸輪 - 單段系統 - PHSA
Worm Gear - PHSA

PHSA40~PHSA175

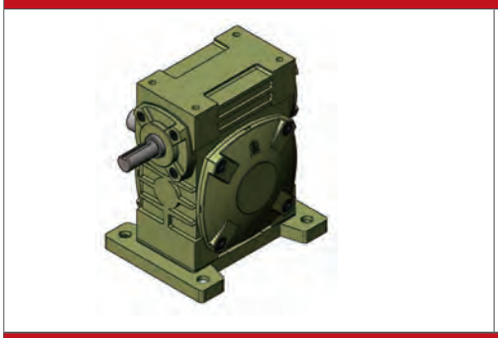

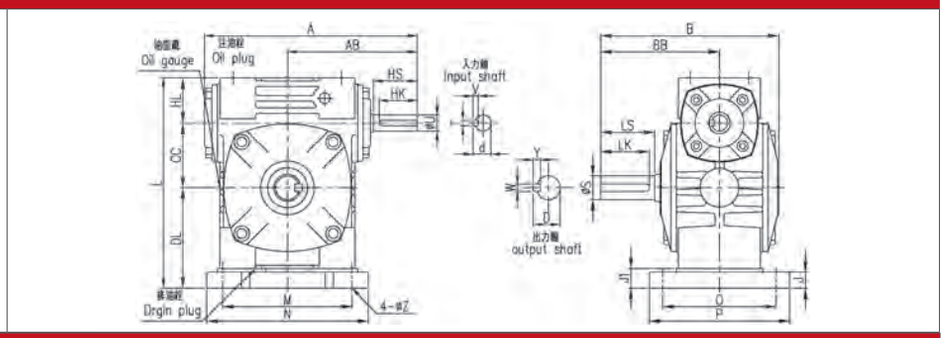

軸配置 SHAFT DIRECTION

R	L	D	I	K
	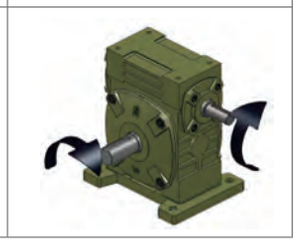	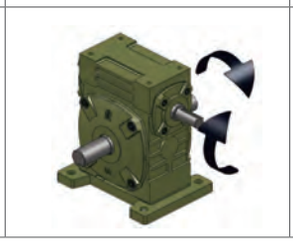		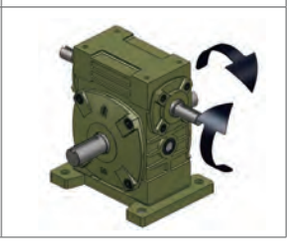

尺寸表 DIMENSION *in millimeter

型號 Size	減速比 Ratio	馬力 HP 1/10 ~1/30	馬力 HP 1/40 ~1/60	A	AB	B	BB	CC	DL	HL	J	J1	L	M	N	O	P	Z	入力軸 Input Shaft HS	入力軸 U	入力軸 d	入力軸 T×V×HK	出力軸 Output Shaft S	出力軸 W	出力軸 Y	出力軸 W×Y×LK	重量 (Kg)	油量 (l)
40	(特殊) 1:5 (標準) 1:10 1:15 1:20 1:30 1:40 1:50 1:60	1/8	*	158	96	130	84	40	66	34	11	13	140	100	125	90	100	10	28	12	13.5	4x4x25	35	15	17	5x5x30	4.5	0.18
50		1/4	1/8	175	105	145	95	50	80	35	13	15	165	110	140	95	120	11	30	12	13.5	4x4x25	40	17	19	5x5x35	4.9	0.31
60		1/2	1/4	198	120	165	110	60	93	42	15	18	195	120	150	105	130	11	40	15	17	5x5x35	50	22	25	7x7x45	7.2	0.44
70		1	1/2	235	140	195	130	70	105	50	18	20	225	150	190	115	150	15	40	18	20	5x5x35	60	28	31	7x7x55	13.3	0.70
80		2	1	264	160	210	140	80	112	60	18	20	252	180	220	135	170	15	50	22	25	7x7x45	65	32	35	10x8x60	18.0	0.99
100		3	2	325	190	260	170	100	140	75	22	25	315	220	270	155	190	15	50	25	28	7x7x45	75	38	41	10x8x65	38.0	1.87
120		5	3	389	230	290	190	120	180	95	22	25	395	260	320	180	230	18	65	30	33	7x7x55	85	45	48	12x8x70	56.0	4.10
135		7.5	5	438	260	320	210	135	215	105	27	30	455	290	350	200	250	18	75	35	38	10x8x65	95	55	60	15x10x80	78.0	4.40
155		10	7.5	510	302	387	252	155	197	103	28	32	455	320	380	220	280	20	85	40	43	10x8x75	110	60	65	15x10x95	92.0	7.00
175		15	10	556	325	410	262	175	260	123	32	37	558	350	410	250	310	20	85	45	48	12x8x75	110	65	69	18x11x95	142.0	8.00

蝸輪 - 單段系統 - PHSB
Worm Gear - PHSB

PHSB40~PHSB175

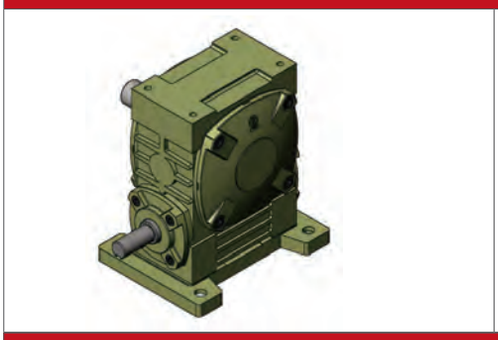

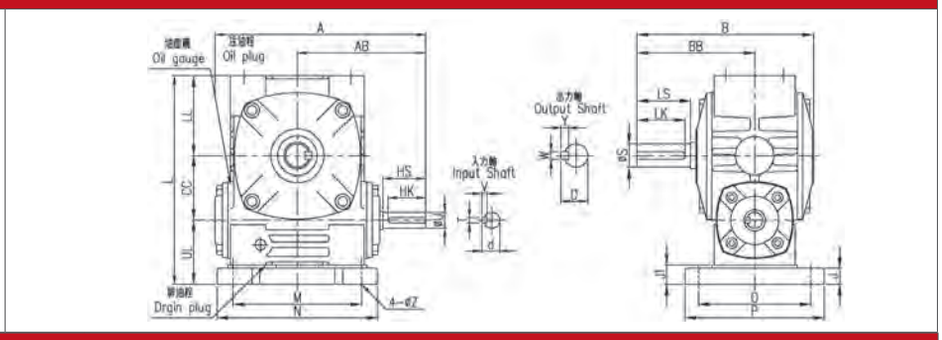

軸配置 SHAFT DIRECTION

R	L	D	I	K
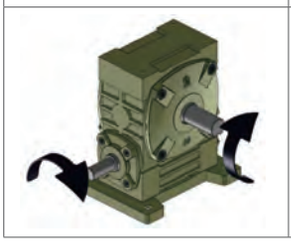	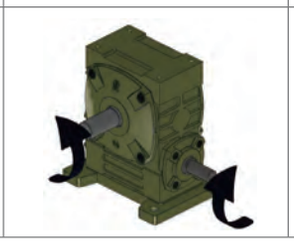	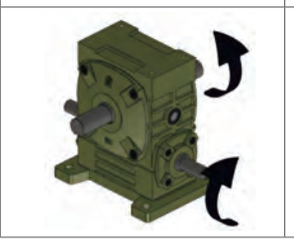	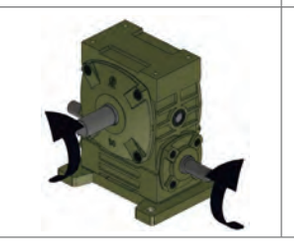	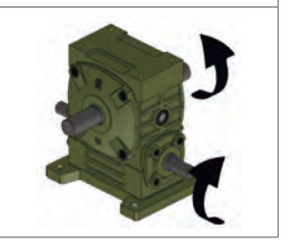

尺寸表 DIMENSION *in millimeter

型號 Size	減速比 Ratio	馬力 HP 1/10 ~1/30	馬力 HP 1/40 ~1/60	A	AB	B	BB	CC	J	J1	L	LL	M	N	O	P	UL	Z	入力軸 Input Shaft HS	入力軸 U	入力軸 d	入力軸 T×V×HK	出力軸 Output Shaft S	出力軸 W	出力軸 Y	出力軸 W×Y×LK	重量 (Kg)	油量 (l)
40	(特殊) 1:5 (標準) 1:10 1:15 1:20 1:30 1:40 1:50 1:60	1/8	*	158	96	130	84	40	11	13	140	53	100	125	90	110	47	10	28	12	13.5	4x4x25	35	15	17	5x5x30	4.5	0.18
50		1/4	1/8	175	105	145	95	50	13	15	165	65	110	140	95	120	50	11	30	12	13.5	4x4x25	40	17	19	5x5x35	4.9	0.31
60		1/2	1/4	198	120	165	110	60	15	18	195	75	120	150	105	130	60	11	40	15	17	5x5x35	50	22	25	7x7x45	7.2	0.44
70		1	1/2	235	140	195	130	70	18	20	225	85	150	190	115	150	70	15	40	18	20	5x5x35	60	28	31	7x7x55	13.3	0.70
80		2	1	264	160	210	140	80	18	20	252	92	180	220	135	170	80	15	50	22	25	7x7x45	65	32	35	10x8x60	18.0	0.99
100		3	2	325	190	260	170	100	22	25	315	115	220	270	155	190	100	15	50	25	28	7x7x45	75	38	41	10x8x65	38.0	1.87
120		5	3	389	230	290	190	120	22	25	395	155	260	320	180	230	120	18	65	30	33	7x7x55	85	45	48	12x8x70	56.0	4.10
135		7.5	5	438	260	320	210	135	27	30	455	185	290	350	200	250	135	18	75	35	38	10x8x65	95	55	60	15x10x80	78.0	4.40
155		10	7.5	510	302	387	252	155	28	32	455	165	320	380	220	280	135	20	85	40	43	10x8x75	110	60	65	15x10x95	92.0	7.00
175		15	10	556	325	410	262	175	32	37	558	223	350	410	250	310	160	20	85	45	48	12x8x75	110	65	69	18x11x95	142.0	8.00

蝸輪 - 單段系統 - PHSV
Worm Gear - PHSV

PHSV50~PHSV175

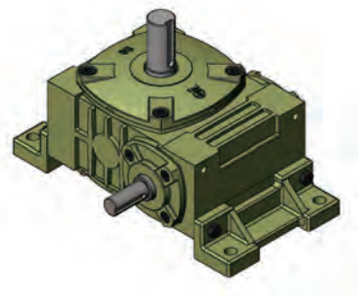

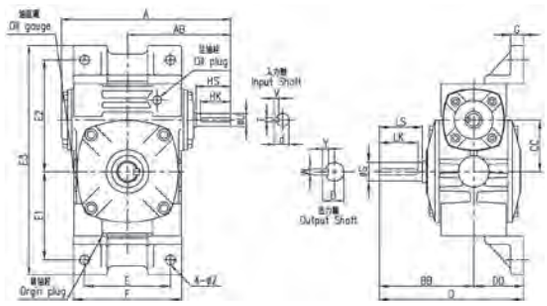

軸配置 SHAFT DIRECTION

AR		AL		AI	
BR		BL		BI	
DR		DL		K	

尺寸表 DIMENSION *in millimeter

型號 Size	減速比 Ratio	馬力 HP 1/10 ~1/30	馬力 HP 1/40 ~1/60	A	AB	BB	CC	D	DD	E	E1	E2	E3	F	G	Z	入力軸 Input Shaft HS	入力軸 U	入力軸 d	入力軸 T×V×HK	出力軸 Output Shaft S	出力軸 W	出力軸 Y	出力軸 W×Y×LK	重量 (Kg)	油量 (l)
40	(特殊) 1:5 (標準) 1:10 1:15 1:20 1:30 1:40 1:50 1:60	1/8	*	158	96	84	40	129	45	70	78	99	207	102	10	10	28	12	13.5	4x4x25	35	15	17	5x5x30	4.7	0.18
50		1/4	1/8	175	105	95	50	147	52	90	92	112	236	115	14	11	30	12	13.5	4x4x25	40	17	19	5x5x35	5.7	0.31
60		1/2	1/4	198	120	110	60	168	58	100	103	130	265	127	15	11	40	15	17	5x5x35	50	22	25	7x7x45	8.2	0.44
70		1	1/2	235	140	130	70	198	68	120	120	155	305	156	20	15	40	18	20	5x5x35	60	28	31	7x7x55	14.2	0.70
80		2	1	264	160	140	80	215	75	140	132	180	342	176	20	15	50	22	25	7x7x45	65	32	35	10x8x60	19.0	0.99
100		3	2	325	190	170	100	260	90	190	155	215	400	227	20	15	50	25	28	7x7x45	75	38	41	10x8x65	40.0	1.87
120		5	3	389	230	190	120	295	105	220	200	260	505	264	25	18	65	30	33	7x7x55	85	45	48	12x8x70	57.0	4.10
135		7.5	5	438	260	210	135	323	113	260	235	290	570	304	30	18	75	35	38	10x8x65	95	55	60	15x10x80	80.0	4.40
155		10	7.5	510	302	252	155	387	135	280	217	310	583	340	35	20	85	40	43	10x8x75	110	60	65	15x10x95	100.0	7.00
175		15	10	556	325	262	175	422	160	320	290	365	715	380	40	20	85	45	48	12x8x75	110	65	69	18x11x95	147.0	8.00

蝸輪 - 單段系統 - MPHSN
Worm Gear - MPHSN

MPHSN40~ MPHSN 175

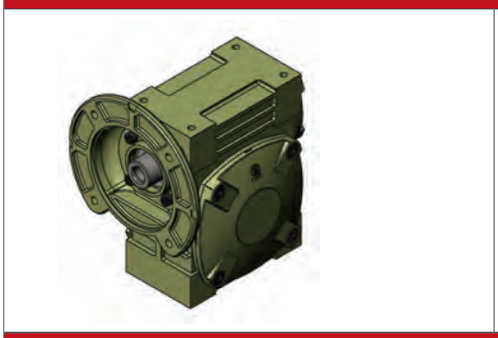

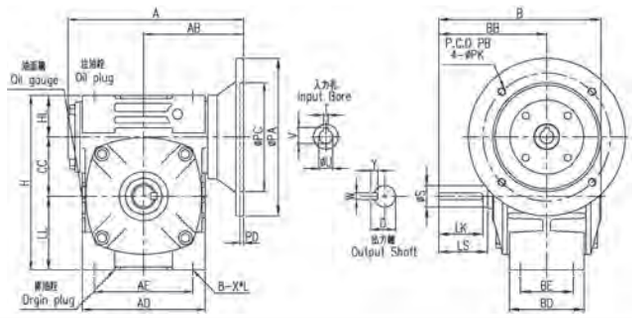

軸配置 SHAFT DIRECTION

AR		AL		ARI		ALI	
BR		BL		BRI		BLI	
AD	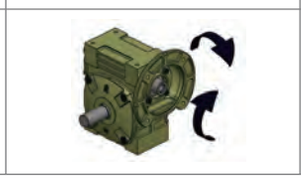	BD	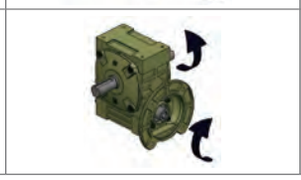	ADI		BDI	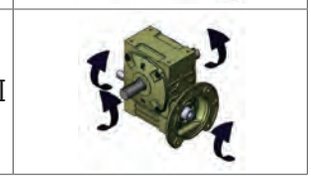

尺寸表 DIMENSION *in millimeter

型號 Size	減速比 Ratio	A	AB	AD	AE	B	BB	BD	BE	CC	H	HL	LL	X*L	馬力 Power HP	馬力 Power KW	入力孔 Input Bore U	入力孔 Input Bore T	入力孔 Input Bore V	入力法蘭 Input Adapter PA	入力法蘭 Input Adapter PB	入力法蘭 Input Adapter PC	入力法蘭 Input Adapter PD	入力法蘭 Input Adapter PK	出力軸 Output Shaft LS	出力軸 Output Shaft S	出力軸 Output Shaft D	出力軸 Output Shaft W×Y×LK	重量 (Kg)	油量 (l)
40	(特殊) 1:5 (標準) 1:10 1:15 1:20 1:30 1:40 1:50 1:60	140	78.5	102	80	130	84	68	54	40	127	34	53	M8*16	0.25	0.2	11	4	12.5	160	130	110	5	M8	35	15	17	5x5x30	5.0	0.18
50		155	85	115	90	145	95	68	50	50	150	35	65	M8*16	0.25	0.2	11	4	12.5	160	130	110	5	M8	40	17	19	5x5x35	5.8	0.31
60		180	102	127	100	165	110	78	54	60	177	42	75	M10*20	0.25	0.2	11	4	12.5	160	130	110	5	M8	50	22	25	7x7x45	7.1	0.44
															0.5	0.4	14	5	16											
70		212	117	156	125	195	130	88	66	70	205	50	85	M10*20	0.5	0.4	14	5	16	160	130	110	5	M8	60	28	31	7x7x55	13.0	0.70
															1	0.75	19	6	21.5	200	165	130	5	M10						
80		233	129	176	145	210	140	101	75	80	232	60	92	M10*20	1	0.75	19	6	21.5	200	165	130	5	M10	65	32	35	10x8x60	18.0	0.99
															2	1.5	24	8	27											
100		295	160	227	185	260	170	115	82	100	290	75	115	M12*24	2	1.5	24	8	27	200	165	130	5	M10	75	38	41	10x8x65	36.0	1.87
															3	2.2	28	8	31	250	215	180	5	M12						
120		334	175	264	220	290	190	132	100	120	370	95	155	M14*28	3	2.2	28	8	31	250	215	180	5	M12	85	45	48	12x8x70	55.0	4.10
															5	3.7	28	8	31											
135		380	202	296	260	320	210	144	110	135	425	105	185	M16*32	5	3.7	28	8	31	250	215	180	5	M12	95	55	60	15x10x80	75.0	4.40
															7.5	5.5	38	10	41	300	265	230	5	M12						
155		437	232	340	280	387	252	160	120	155	423	103	165	M16*40	7.5	5.5	38	10	41	300	265	230	5	M12	110	60	65	15x10x95	92.0	7.00
175		477	252	370	320	410	262	186	140	175	521	123	223	M16*40	10	7.5	38	10	41	300	265	230	5	M12	110	65	69	18x11x95	135	8.00

蝸輪 - 單段系統 - MPHSA
Worm Gear - MPHSA

MPHSA40~ MPHSA 175

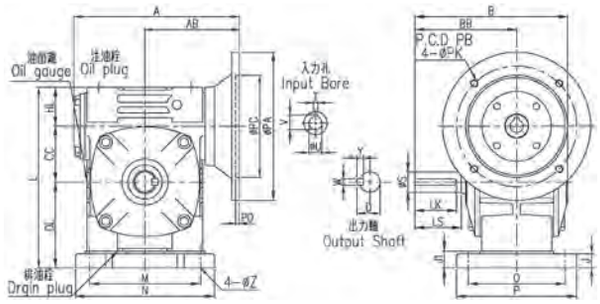

軸配置 SHAFT DIRECTION

R		L		D	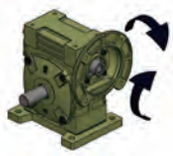
RI		LI		K	

尺寸表 DIMENSION *in millimeter

型號 Size	減速比 Ratio	A	AB	B	BB	CC	DL	HL	J	J1	L	M	N	O	P	Z	馬力 Power HP	馬力 Power KW	入力孔 Input Bore U	入力孔 Input Bore T	入力孔 Input Bore V	入力法蘭 Input Adapter PA	入力法蘭 Input Adapter PB	入力法蘭 Input Adapter PC	入力法蘭 Input Adapter PD	入力法蘭 Input Adapter PK	出力軸 Output Shaft LS	出力軸 Output Shaft S	出力軸 Output Shaft D	出力軸 Output Shaft W×Y×LK	重量 (Kg)	油量 (l)
40	(特殊) 1:5 (標準) 1:10 1:15 1:20 1:30 1:40 1:50 1:60	140	78.5	130	84	40	66	34	11	13	140	100	125	90	110	10	0.25	0.2	11	4	12.5	160	130	110	5	M8	35	15	17	5x5x30	5.4	0.18
50		155	85	145	95	50	80	35	13	15	165	110	140	95	120	11	0.25	0.2	11	4	12.5	160	130	110	5	M8	40	17	19	5x5x35	6.0	0.31
60		180	102	165	110	60	93	42	15	18	195	120	150	105	130	11	0.25	0.2	11	4	12.5	160	130	110	5	M8	50	22	25	7x7x45	7.4	0.44
																	0.5	0.4	14	5	16											
70		212	117	195	130	70	105	50	18	20	225	150	190	115	150	15	0.5	0.4	14	5	16	160	130	110	5	M8	60	28	31	7x7x55	14.4	0.70
																	1	0.75	19	6	21.5	200	165	130	5	M10						
80		233	129	210	140	80	112	60	18	20	252	180	220	135	170	15	1	0.75	19	6	21.5	200	165	130	5	M10	65	32	35	10x8x60	20.0	0.99
																	2	1.5	24	8	27											
100		295	160	260	170	100	140	75	22	25	315	220	270	155	190	15	2	1.5	24	8	27	200	165	130	5	M10	75	38	41	10x8x65	39.0	1.87
																	3	2.2	28	8	31	250	215	180	5	M12						
120		334	175	290	190	120	180	95	22	25	395	260	320	180	230	18	3	2.2	28	8	31	250	215	180	5	M12	85	45	48	12x8x70	60.0	4.10
																	5	3.7	28	8	31											
135		380	202	320	210	135	215	105	27	30	455	290	350	200	250	18	5	3.7	28	8	31	250	215	180	5	M12	95	55	60	15x10x80	91.0	4.40
																	7.5	5.5	38	10	41	300	265	230	5	M12						
155		437	232	387	252	155	197	103	28	32	455	320	380	220	280	20	7.5	5.5	38	10	41	300	265	230	5	M12	110	60	65	15x10x95	95.0	7.00
175		477	252	410	262	175	260	123	32	37	558	350	410	250	310	20	10	7.5	38	10	41	300	265	230	5	M12	110	65	69	18x11x95	145	8.00

蝸輪 - 單段系統 - MPHSB
Worm Gear - MPHSB

MPHSB40~ MPHSB 175

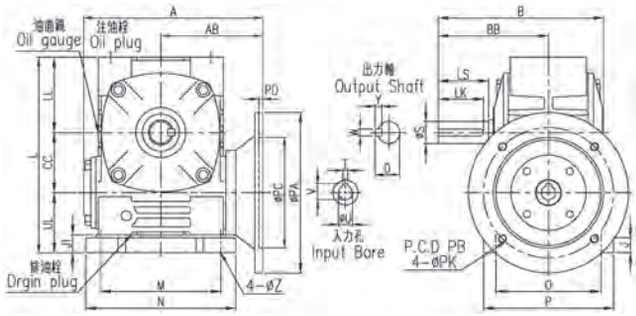

軸配置 SHAFT DIRECTION

R		L		D	
RI		LI		K	

尺寸表 DIMENSION *in millimeter

型號 Size	減速比 Ratio	A	AB	B	BB	CC	J	J1	L	LL	M	N	O	P	UL	Z	馬力 Power HP	馬力 Power KW	入力孔 Input Bore U	入力孔 Input Bore T	入力孔 Input Bore V	入力法蘭 Input Adapter PA	入力法蘭 Input Adapter PB	入力法蘭 Input Adapter PC	入力法蘭 Input Adapter PD	入力法蘭 Input Adapter PK	出力軸 Output Shaft LS	出力軸 Output Shaft S	出力軸 Output Shaft D	出力軸 Output Shaft W×Y×LK	重量 (Kg)	油量 (l)
40	(特殊) 1:5 (標準) 1:10 1:15 1:20 1:30 1:40 1:50 1:60	140	78.5	130	84	40	11	13	140	53	100	125	90	110	47	10	0.25	0.2	11	4	12.5	160	130	110	5	M8	35	15	17	5x5x30	5.4	0.18
50		155	85	145	95	50	13	15	165	65	110	140	95	120	50	11	0.25	0.2	11	4	12.5	160	130	110	5	M8	40	17	19	5x5x35	6.0	0.31
60		180	102	165	110	60	15	18	195	75	120	150	105	130	60	11	0.25	0.2	11	4	12.5	160	130	110	5	M8	50	22	25	7x7x45	7.4	0.44
																	0.5	0.4	14	5	16											
70		212	117	195	130	70	18	20	225	85	150	190	115	150	70	15	0.5	0.4	14	5	16	160	130	110	5	M8	60	28	31	7x7x55	14.4	0.70
																	1	0.75	19	6	21.5	200	165	130	5	M10						
80		233	129	210	140	80	18	20	252	92	180	220	135	170	80	15	1	0.75	19	6	21.5	200	165	130	5	M10	65	32	35	10x8x60	20.0	0.99
																	2	1.5	24	8	27											
100		295	160	260	170	100	22	25	315	115	220	270	155	190	100	15	2	1.5	24	8	27	200	165	130	5	M10	75	38	41	10x8x65	39.0	1.87
																	3	2.2	28	8	31	250	215	180	5	M12						
120		334	175	290	190	120	22	25	395	155	260	320	180	230	120	18	3	2.2	28	8	31	250	215	180	5	M12	85	45	48	12x8x70	60.0	4.10
																	5	3.7	28	8	31											
135		380	202	320	210	135	27	30	455	185	290	350	200	250	135	18	5	3.7	28	8	31	250	215	180	5	M12	95	55	60	15x10x80	81.0	4.40
																	7.5	5.5	38	10	41	300	265	230	5	M12						
155		437	232	387	252	155	28	32	455	165	320	380	220	280	135	20	7.5	5.5	38	10	41	300	265	230	5	M12	110	60	65	15x10x95	96.0	7.00
175		477	252	410	262	175	32	37	558	223	350	410	250	310	160	20	10	7.5	38	10	41	300	265	230	5	M12	110	65	69	18x11x95	145	8.00

蝸輪 - 單段系統 - MPHSV
Worm Gear - MPHSV

MPHSV40~ MPHSV 175

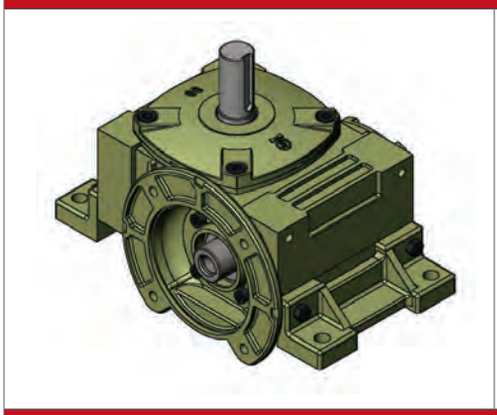

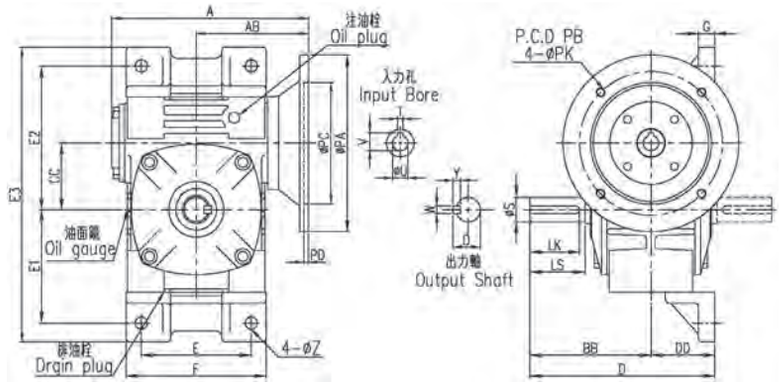

軸配置 SHAFT DIRECTION

AR	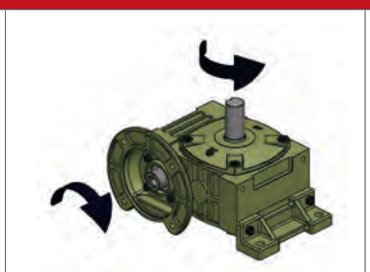	BR	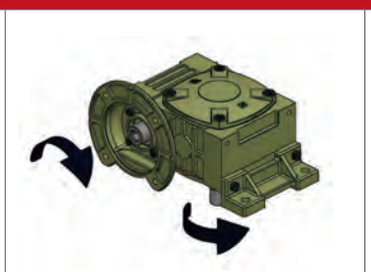	DR	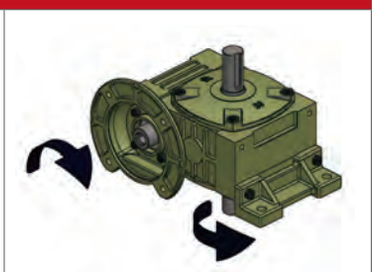
AL	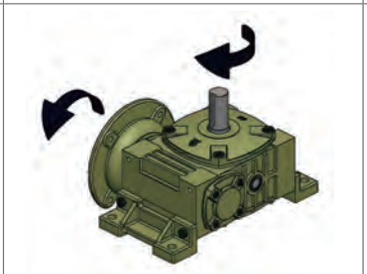	BL	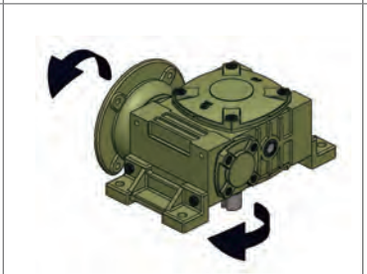	DL	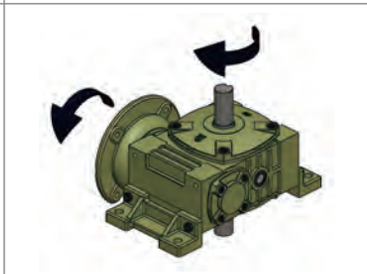
ARI	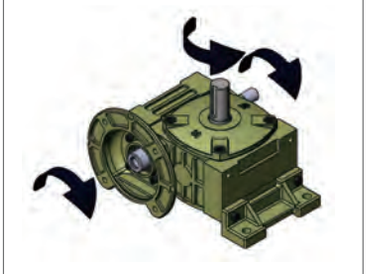	BRI	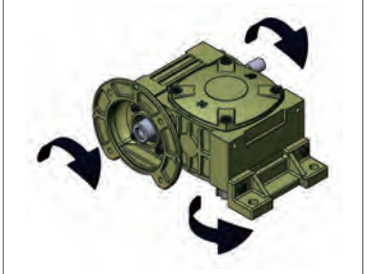	KR	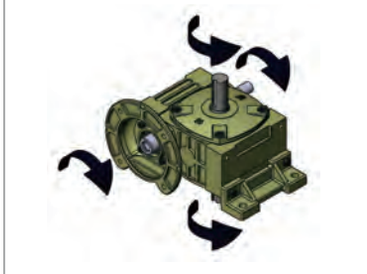
ALI	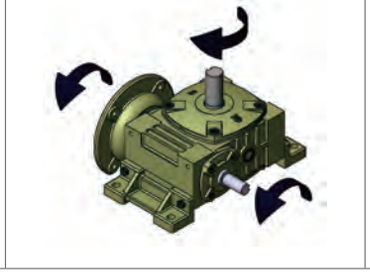	BLI	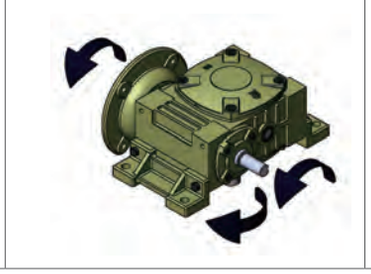	KL	

尺寸表 DIMENSION *in millimeter

型號 Size	減速比 Ratio	A	AB	BB	CC	D	DD	E	E1	E2	E3	F	G	Z	馬力 Power		入力孔 Input Bore			入力法蘭 Input Adapter					出力軸 Output Shaft				重量 (Kg)	油量 (l)
															HP	KW	U	T	V	PA	PB	PC	PD	PK	LS	S	D	W×Y×LK		
40	(特殊) 1:5 (標準) 1:10 1:15 1:20 1:30 1:40 1:50 1:60	140	78.5	84	40	129	45	70	78	99	207	102	10	10	0.25	0.2	11	4	12.5	160	130	110	5	M8	35	15	17	5x5x30	5.6	0.18
50		155	85	95	50	147	52	90	92	112	236	115	14	11	0.25	0.2	11	4	12.5	160	130	110	5	M8	40	17	19	5x5x35	6.8	0.31
60		180	102	110	60	168	58	100	103	130	267	127	15	11	0.25	0.2	11	4	12.5	160	130	110	5	M8	50	22	25	7x7x45	8.4	0.44
															0.5	0.4	14	5	16											
70		212	117	130	70	198	68	120	120	155	305	156	20	15	0.5	0.4	14	5	16	160	130	110	5	M8	60	28	31	7x7x55	15.3	0.70
															1	0.75	19	6	21.5	200	165	130	5	M10						
80		233	129	140	80	215	75	140	132	180	342	176	20	15	1	0.75	19	6	21.5	200	165	130	5	M10	65	32	35	10x8x60	21.0	0.99
															2	1.5	24	8	27											
100		295	160	170	100	260	90	190	155	215	400	227	20	15	2	1.5	24	8	27	200	165	130	5	M10	75	38	41	10x8x65	41.0	1.87
															3	2.2	28	8	31	250	215	180	5	M12						
120		334	175	190	120	295	105	220	200	260	505	264	25	18	3	2.2	28	8	31	250	215	180	5	M12	85	45	48	12x8x70	61.0	4.10
															5	3.7	28	8	31											
135		380	202	210	135	323	113	260	235	290	570	304	30	18	5	3.7	28	8	31	250	215	180	5	M12	95	55	60	15x10x80	83.0	4.40
															7.5	5.5	38	10	41	300	265	230	5	M12						
155		437	232	252	155	387	135	280	217	310	583	340	35	20	7.5	5.5	38	10	41	300	265	230	5	M12	110	60	65	15x10x95	104	7.00
175		477	252	262	175	422	160	320	290	365	715	380	40	20	10	7.5	38	10	41	300	265	230	5	M12	110	65	69	18x11x95	150	8.00

NOTE:

蝸輪 - 雙段系統 - PAW
Worm Gear - PAW

PAW60~PAW135

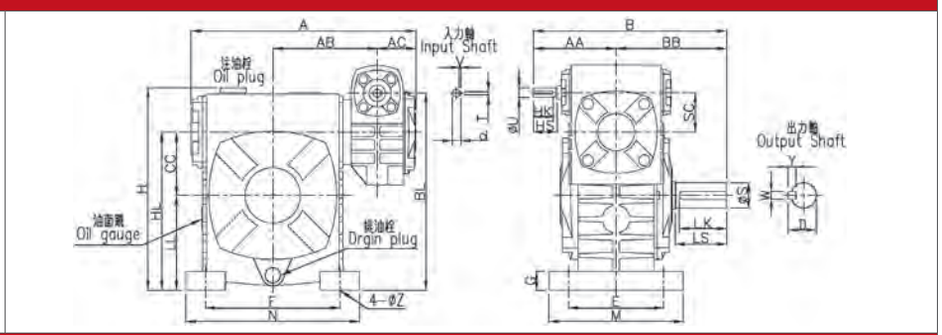

PAW155~PAW200

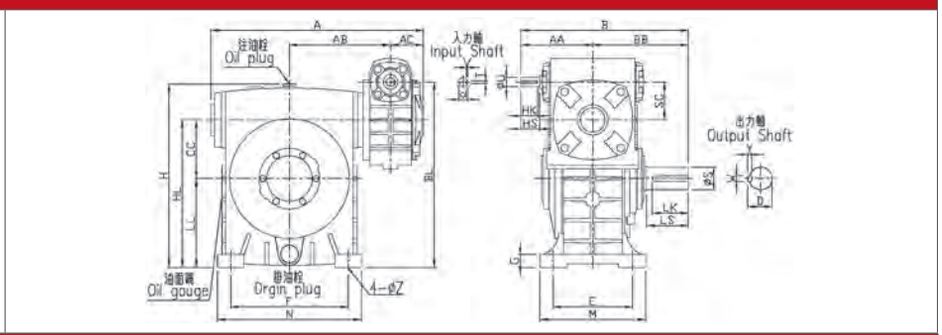

軸配置 SHAFT DIRECTION

RR	RL	RD	RRC	RLC	RDC
LR	LL	LD	LRC	LLC	LDC
			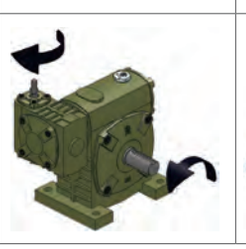	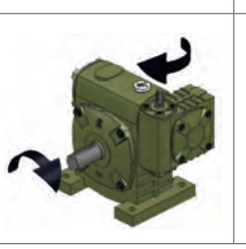	

配對法	60×32	70×40	80×50	100×60	120×70	135×80	155×100	175×120	200×135

尺寸表 DIMENSION *in millimeter

型號 Size	減速比 Ratio		A	AA	AB	AC	B	BB	BL	CC	E	F	H	HL	LL	M	N	SG	G	Z
60	1:100 1:150 1:200 1:300 1:400 1:500 1:600 1:800 1:900	1:1000 1:1200 1:1500 1:1600 1:1800 1:2000 1:2400 1:2500 1:3000 1:3600	222.5	88	100	45	198	110	182	60	105	120	210	150	90	130	150	32	18	11
70			260.5	96	120.5	45	226	130	215	70	115	150	240	175	105	150	190	40	20	15
80			299.5	105	132	49	245	140	250	80	135	180	270	200	120	170	220	50	24	15
100			353	120	163	55	290	170	310	100	155	220	340	250	150	190	270	60	25	15
120			409.5	140	187	64	330	190	370	120	180	260	405	300	180	230	320	70	30	18
135			465	160	216.5	71	370	210	450	135	200	290	455	350	215	250	350	80	30	18
155			561.5	190	267	87	442	252	490	155	220	320	490	390	235	280	380	100	35	20
175			636	230	302	103	492	262	555	175	250	350	565	435	260	310	420	120	40	20
200			670	260	322	112.5	565	305	625	200	290	350	625	490	290	350	420	135	42	22

尺寸表 DIMENSION *in millimeter

型號 Size	減速比 Ratio		馬力 HP		入力軸 Input Shaft				出力軸 Output Shaft				重量 (Kg)	油量 (l)	
			1/100~ 1/900	1/1000~ 1/3600	HS	U	d	TxVxHK	LS	S	D	WxYxLK		1st	2nd
60	1:100 1:150 1:200 1:300 1:400 1:500 1:600 1:800 1:900	1:1000 1:1200 1:1500 1:1600 1:1800 1:2000 1:2400 1:2500 1:3000 1:3600	1/16	*	28	12	13.5	4x4x20	50	22	25	7x7x45	10.9	0.16	0.33
70			1/8	1/16	28	12	13.5	4x4x25	60	28	31	7x7x55	16	0.17	0.50
80			1/4	1/8	30	12	13.5	4x4x25	65	32	35	10x8x60	22	0.31	0.77
100			1/2	1/4	40	15	17	5x5x35	75	38	41	10x8x65	36	0.44	1.50
120			1	1/2	40	18	20	5x5x35	85	45	48	12x8x70	63	0.70	2.35
135			2	1	50	22	25	7x7x45	95	55	60	15x10x80	88	1.00	3.20
155			3	2	50	25	28	7x7x45	110	60	65	15x10x95	129	1.87	4.00
175			5	3	65	30	33	7x7x55	110	65	69	18x11x95	186	4.10	5.70
200			7.5	5	75	35	38	10x8x65	125	70	74.5	20x12x110	245	4.40	7.90

蝸輪 - 雙段系統 - PBW
Worm Gear - PBW

PBW60~PBW135

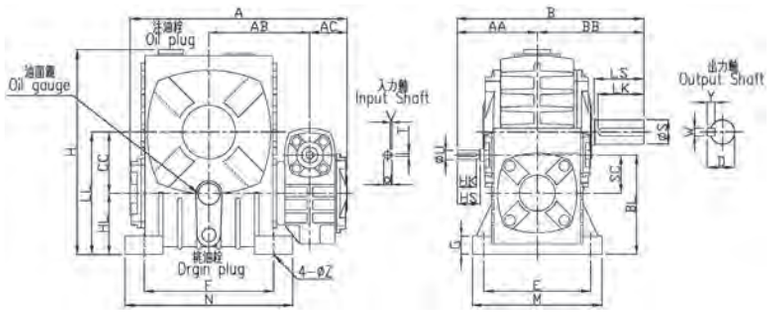

PBW155~PBW300

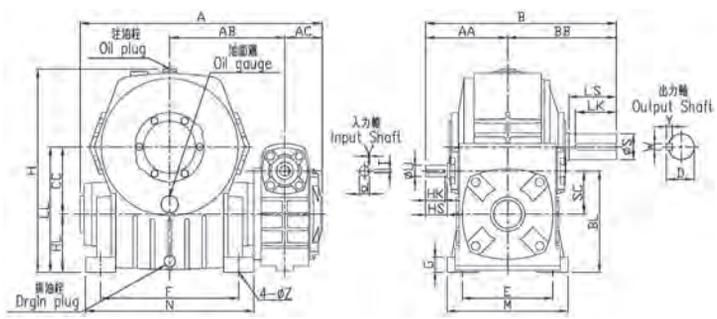

軸配置 SHAFT DIRECTION

RR	RL	RD
LR	LL	LD
		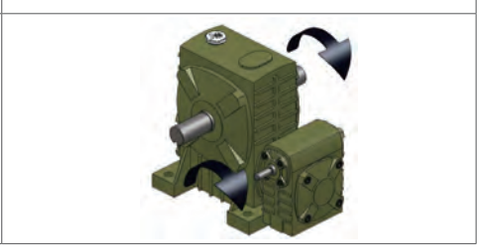

配對法	60 × 32	70 × 40	80 × 50	100 × 60	120 × 70	135 × 80	155 × 100	175 × 120	200 × 135	225 × 135	250 × 155	300 × 155

尺寸表 DIMENSION *in millimeter

型號 Size	減速比 Ratio		A	AA	AB	AC	B	BB	BL	CC	E	F	H	HL	LL	M	N	SC	G	Z
60	1:100 1:150 1:200 1:300 1:400 1:500 1:600 1:800 1:900	1:1000 1:1200 1:1500 1:1600 1:1800 1:2000 1:2400 1:2500 1:3000 1:3600	222	88	100	45	198	110	92	60	105	120	190	60	120	130	150	32	18	11
70			260.5	96	120.5	45	226	130	110	70	115	150	225	70	140	150	190	40	20	15
80			285	105	132	49	245	140	130	80	135	180	262	80	160	170	220	50	24	15
100			353	120	163	55	290	170	160	100	155	220	323	100	200	190	270	60	25	15
120			409.5	140	187	64	330	190	190	120	180	260	375	120	240	230	320	70	30	18
135			465	160	216.5	71	370	210	215	135	200	290	425	135	270	250	350	80	30	18
155			558.5	190	267	87	442	252	235	155	220	320	465	135	290	280	390	100	35	20
175			636	230	302	103	492	262	280	175	250	350	525.5	160	335	310	420	120	40	20
200			670.5	260	322	112.5	565	305	310	200	290	350	599	175	375	350	420	135	45	22
225			737.5	260	355	112.5	595	335	325	225	330	390	665	190	415	410	470	135	45	27
250			839	302	398	135	662	360	355	250	380	440	755	200	450	460	520	155	48	27
300			900	302	432	135	712	410	355	300	340	480	815	200	500	450	580	155	50	35

尺寸表 DIMENSION *in millimeter

型號 Size	減速比 Ratio		馬力 HP		入力軸 Input Shaft				出力軸 Output Shaft				重量 (Kg)	油量 (l)	
			1/100~ 1/900	1/1000~ 1/3600	HS	U	d	TxVxHK	LS	S	D	WxYxLK		1st	2nd
60	1:100 1:150 1:200 1:300 1:400 1:500 1:600 1:800 1:900	1:1000 1:1200 1:1500 1:1600 1:1800 1:2000 1:2400 1:2500 1:3000 1:3600	1/16	*	28	12	13.5	4x4x20	50	22	25	7x7x45	10.9	0.16	0.33
70			1/8	1/16	28	12	13.5	4x4x25	60	28	31	7x7x55	16	0.17	0.50
80			1/4	1/8	30	12	13.5	4x4x25	65	32	35	10x8x60	22	0.31	0.77
100			1/2	1/4	40	15	17	5x5x35	75	38	41	10x8x65	36	0.44	1.50
120			1	1/2	40	18	20	5x5x35	85	45	48	12x8x70	63	0.70	2.35
135			2	1	50	22	25	7x7x45	95	55	60	15x10x80	88	1.00	3.20
155			3	2	50	25	28	7x7x45	110	60	65	15x10x95	129	1.87	4.00
175			5	3	65	30	33	7x7x55	110	65	69	18x11x95	186	4.10	5.70
200			7.5	5	75	35	38	10x8x65	125	70	74.5	20x12x110	245	4.40	7.90
225			10	7.5	75	35	38	10x8x65	140	80	84.5	20x12x105	264	4.40	9.40
250			15	10	85	40	43	10x8x75	155	90	98	24x16x130	396	7.2	13.0
300			20	15	85	40	43	10x8x75	170	95	101	28x16x150	480	7.2	20.0

蝸輪 - 雙段系統 - PVW
Worm Gear - PVW

PVW60~PVW135	
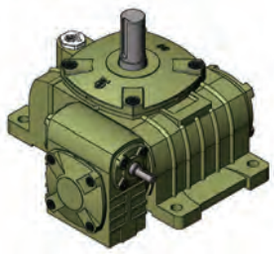	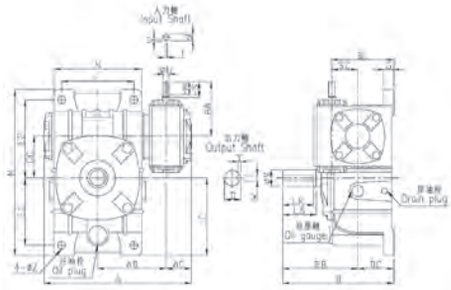
PVW155~PVW175	
	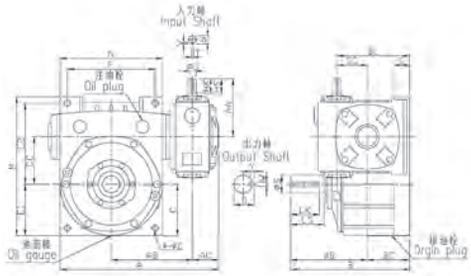
PVW200~PVW300	
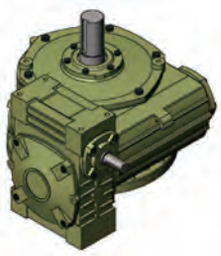	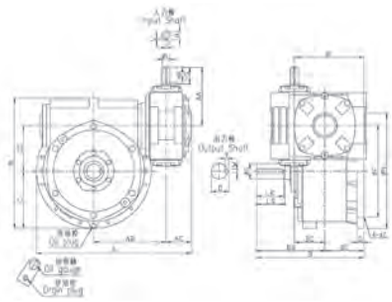

軸配置 SHAFT DIRECTION		
AR	BR	DR
	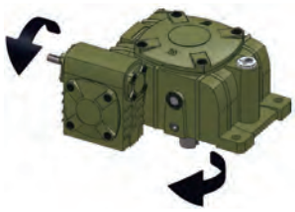	
AL	BL	DL

配對法	60 × 32	70 × 40	80 × 50	100 × 60	120 × 70	135 × 80	155 × 100	175 × 120	200 × 135	225 × 135	250 × 155	300 × 155

尺寸表 DIMENSION *in millimeter

型號 Size	減速比 Ratio		A	AA	AB	AC	B	BB	BC	BL	C	CC	E1	E2	F	M	N	SC	G	Z
60	1:100 1:150 1:200 1:300 1:400 1:500 1:600 1:800 1:900	1:1000 1:1200 1:1500 1:1600 1:1800 1:2000 1:2400 1:2500 1:3000 1:3600	223	88	100	45	165	110	55	87	123	60	105	120	100	260	126	32	18	11
70			260.5	96	120.5	45	200	130	70	110	140	70	120	135	120	295	158	40	20	15
80			285	105	132	49	210	140	70	120	150	80	130	150	140	320	170	50	20	15
100			353	120	163	55	260	170	90	150	175	100	155	180	190	375	226	60	30	15
120			409.5	140	187	64	290	190	100	170	210	120	185	215	220	450	268	70	30	18
135			465	160	216.5	71	320	210	110	190	237.5	135	210	235	260	500	298	80	35	18
155			558.5	190	267	84	392	252	140	240	170	155	145	265	290	456	336	100	35	20
175			636	230	302	103	412	262	150	270	195	175	167	293	320	516	380	120	40	20
200			689.5	260	322	112.5	480	305	175	310	255	200	*		450	580	510	135	42	22
225			757.5	260	355	112.5	525	335	190	325	290	225	*		510	664	580	135	40	27
250			847	302	392	135	560	360	200	355	320	250	*		570	695	640	155	42	27
300			935	302	425	135	645	410	235	390	375	300	*		660	888	750	155	42	36

尺寸表 DIMENSION *in millimeter

型號 Size	減速比 Ratio		馬力 HP		入力軸 Input Shaft				出力軸 Output Shaft				重量 (Kg)	油量 (l)	
			1/100~ 1/900	1/1000~ 1/3600	HS	U	d	TxVxHK	LS	S	D	WxYxLK		1st	2nd
60	1:100 1:150 1:200 1:300 1:400 1:500 1:600 1:800 1:900	1:1000 1:1200 1:1500 1:1600 1:1800 1:2000 1:2400 1:2500 1:3000 1:3600	1/16	*	28	12	13.5	4x4x20	50	22	25	7x7x45	10.9	0.16	0.66
70			1/8	1/16	28	12	13.5	4x4x25	60	28	31	7x7x55	16	0.17	1.17
80			1/4	1/8	30	12	13.5	4x4x25	65	32	35	10x8x60	22	0.31	1.49
100			1/2	1/4	40	15	17	5x5x35	75	38	41	10x8x65	36	0.44	2.95
120			1	1/2	40	18	20	5x5x35	85	45	48	12x8x70	63	0.70	5.00
135			2	1	50	22	25	7x7x45	95	55	60	15x10x80	88	1.00	7.20
155			3	2	50	25	28	7x7x45	110	60	65	15x10x95	129	1.87	8.30
175			5	3	65	30	33	7x7x55	110	65	69	18x11x95	186	4.10	12.1
200			7.5	5	75	35	38	10x8x65	125	70	74.5	20x12x110	245	4.40	17.0
225			10	7.5	75	35	38	10x8x65	140	80	84.5	20x12x105	264	4.40	17.1
250			15	10	85	40	43	10x8x75	155	90	98	24x16x130	396	7.2	23.2
300			20	15	85	40	43	10x8x75	170	95	101	28x16x150	480	7.2	43.0

蝸輪 - 雙段系統 - PAWE
Worm Gear - PAWE

PAWE60~PAWE135

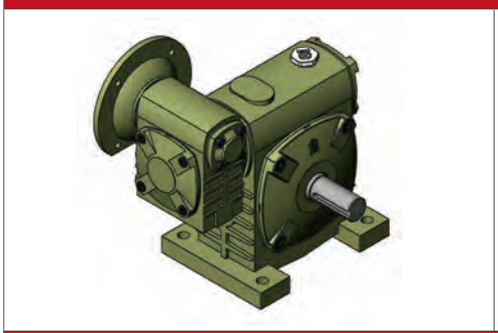

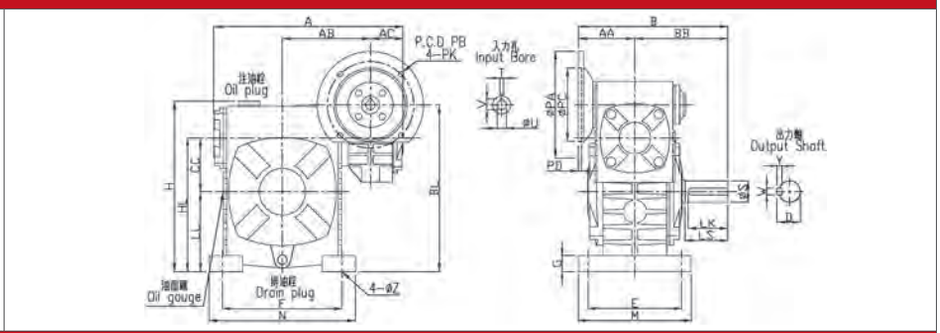

PAWE155~PAWE200

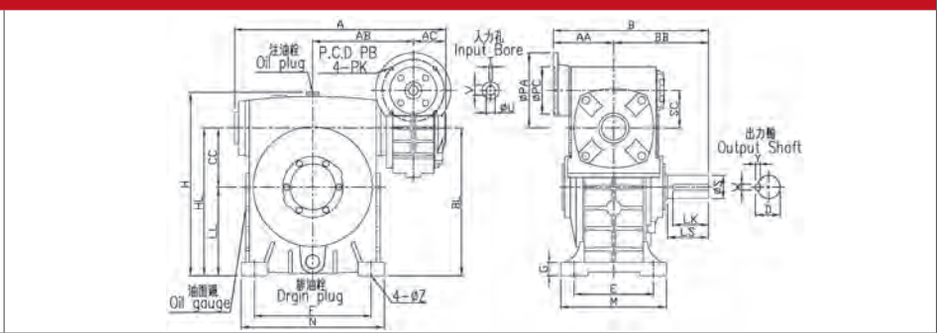

軸配置 SHAFT DIRECTION

RR	RL	RD	RRC	RLC	RDC
			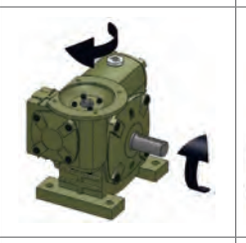	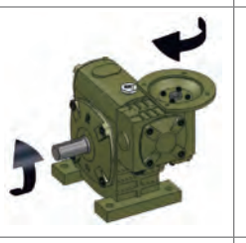	
LR	LL	LD	LRC	LLC	LDC
			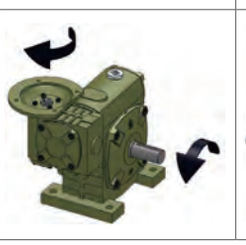	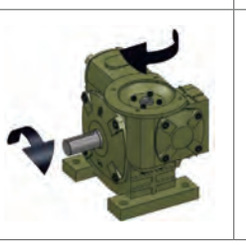	

配對法	60×32	70×40	80×50	100×60	120×70	135×80	155×100	175×120	200×135

尺寸表 DIMENSION *in millimeter

型號 Size	減速比 Ratio		A	AA	AB	AC	B	BB	BL	CC	E	F	H	HL	LL	M	N	SC	G	Z
60	1:100 1:150 1:200 1:300 1:400 1:500 1:600 1:800 1:900	1:1000 1:1200 1:1500 1:1600 1:1800 1:2000 1:2400 1:2500 1:3000 1:3600	222.5	85	100	43	195	110	182	60	105	120	210	150	90	130	150	32	18	11
70			260	78.5	120.5	45	209	130	215	70	115	150	240	175	105	150	190	40	20	15
80			299.5	85	132	49	225	140	250	80	135	180	270	200	120	170	220	50	24	15
100			351.5	102	163	55	272	170	310	100	155	220	340	250	150	190	270	60	25	15
120			409.5	117	187	64	307	190	370	120	180	260	405	300	180	230	320	70	30	18
135			465	129	216.5	71	339	210	450	135	200	290	455	350	215	250	350	80	30	18
155			558.5	160	267	84	412	252	490	155	220	320	490	390	235	280	380	100	35	20
175			636	175	302	103	437	262	555	175	250	350	565	435	260	310	420	120	40	20
200			670	202.5	322	112.5	506	305	625	200	290	350	625	490	290	350	420	135	42	22

尺寸表 DIMENSION *in millimeter

型號 Size	減速比 Ratio		入力孔 Input Bore			入力軸 Input Shaft					出力軸 Output Shaft				馬力 HP		重量 (Kg)	油量 (l)	
			U	T	V	PA	PB	PC	PD	PK	LS	S	D	WxYxLK	HP	Kw		1st	2nd
60	1:100 1:150 1:200 1:300 1:400 1:500 1:600 1:800 1:900	1:1000 1:1200 1:1500 1:1600 1:1800 1:2000 1:2400 1:2500 1:3000 1:3600	11	4	12.5	160	130	110	5	M8	50	22	25	7x7x45	0.25	0.2	11.7	0.16	0.33
70			11	4	12.5	160	130	110	5	M8	60	28	31	7x7x55	0.25	0.2	17	0.17	0.50
80			11	4	12.5	160	130	110	5	M8	65	32	35	10x8x60	0.25	0.2	23	0.31	0.77
100			11	4	12.5	160	130	110	5	M8	75	38	41	10x8x65	0.25	0.2	36	0.44	1.50
			14	5	16	160	130	110	5	M8					0.5	0.4			
120			14	5	16	160	130	110	5	M8	85	45	48	12x8x70	0.5	0.4	64	0.70	2.35
			19	6	21.5	200	165	130	5	M10					1	0.75			
135			19	6	21.5	200	165	130	5	M10	95	55	60	15x10x80	1	0.75	90	1.00	3.20
			24	8	27	200	165	130	5	M10					2	1.5			
155			24	8	27	200	165	130	5	M10	110	60	65	15x10x95	2	1.5	129	1.87	4.00
			28	8	31	250	215	180	5	M12					3	2.2			
175			28	8	31	250	215	180	5	M12	110	65	69	18x11x95	3	2.2	189	4.10	5.70
			28	8	31	250	215	180	5	M12					5	3.7			
200			28	8	31	250	215	180	5	M12	125	70	74.5	20x12x110	5	3.7	248	4.40	7.90
			38	10	41	300	265	230	5	M12					7.5	5.5			

蝸輪 - 雙段系統 - PBWE
Worm Gear - PBWE

PBWE60~PBWE135

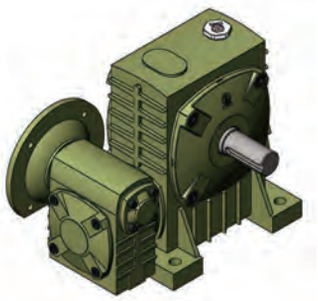

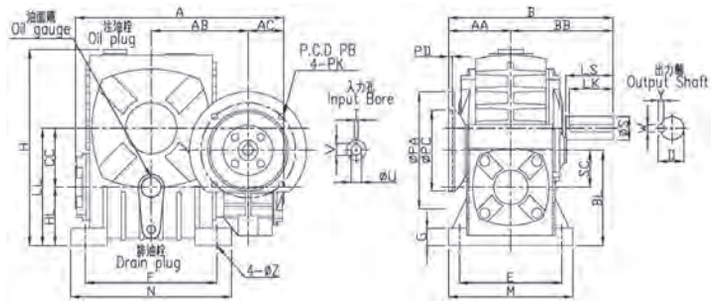

PBWE155~PBWE200

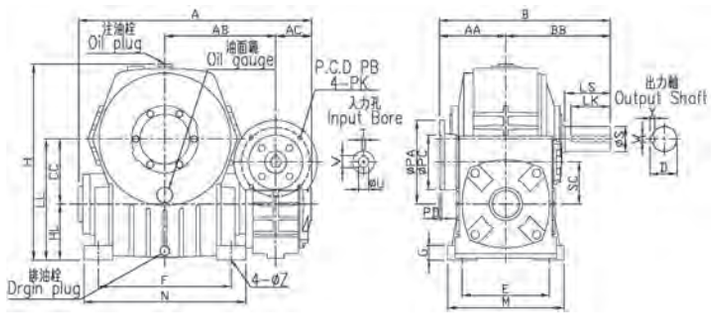

軸配置 SHAFT DIRECTION

RR	RL	RD
LR	**LL**	**LD**

配對法	60 × 32	70 × 40	80 × 50	100 × 60	120 × 70	135 × 80	155 × 100	175 × 120	200 × 135	225 × 135

尺寸表 DIMENSION *in millimeter

型號 Size	減速比 Ratio		A	AA	AB	AC	B	BB	BL	CC	E	F	H	HL	LL	M	N	SC	G	Z
60	1:100 1:150 1:200 1:300 1:400 1:500 1:600 1:800 1:900	1:1000 1:1200 1:1500 1:1600 1:1800 1:2000 1:2400 1:2500 1:3000 1:3600	218	85	100	43	195	110	92	60	105	120	210	60	120	130	150	32	18	11
70			260.5	78.5	120.5	45	208.5	130	110	70	115	150	240	70	140	150	190	40	20	15
80			285	85	132	49	225	140	130	80	135	180	270	80	160	170	220	50	24	15
100			353	102	163	55	272	170	160	100	155	220	340	100	200	190	270	60	25	15
120			409.5	117	187	64	307	190	190	120	180	260	405	120	240	230	320	70	30	18
135			465	129	216.5	71	339	210	215	135	200	290	455	135	270	250	350	80	30	18
155			558.5	160	267	84	412	252	235	155	220	320	490	135	290	280	390	100	35	20
175			618	175	302	103	437	262	280	175	250	350	565	160	335	310	420	120	40	20
200			670	202.5	322	112.5	507.5	305	320	200	290	350	625	175	375	350	420	135	45	20
225			735	202.5	355	112.5	507.5	335	325	225	330	390	705	190	415	410	470	135	45	27

尺寸表 DIMENSION *in millimeter

型號 Size	減速比 Ratio		入力孔 Input Bore			入力軸 Input Shaft					出力軸 Output Shaft				馬力 HP		重量 (Kg)	油量 (l)	
			U	T	V	PA	PB	PC	PD	PK	LS	S	D	WxYxLK	HP	Kw		1st	2nd
60	1:100 1:150 1:200 1:300 1:400 1:500 1:600 1:800 1:900	1:1000 1:1200 1:1500 1:1600 1:1800 1:2000 1:2400 1:2500 1:3000 1:3600	11	4	12.5	160	130	110	5	M8	50	22	25	7x7x45	0.25	0.2	11.7	0.16	0.33
70			11	4	12.5	160	130	110	5	M8	60	28	31	7x7x55	0.25	0.2	17	0.17	0.50
80			11	4	12.5	160	130	110	5	M8	65	32	35	10x8x60	0.25	0.2	13	0.13	0.77
100			11	4	12.5	160	130	110	5	M8	75	38	41	10x8x65	0.25	0.2	36	0.44	1.50
			14	5	16	160	130	110	5	M8					0.5	0.4			
120			14	5	16	160	130	110	5	M8	85	45	48	12x8x70	0.5	0.4	64	0.70	2.35
			19	6	21.5	200	165	130	5	M10					1	0.75			
135			19	6	21.5	200	165	130	5	M10	95	55	60	15x10x80	1	0.75	90	1.00	3.20
			24	8	27	200	165	130	5	M10					2	1.5			
155			24	8	27	200	165	130	5	M10	110	60	65	15x10x95	2	1.5	129	1.87	4.00
			28	8	31	250	215	180	5	M12					3	2.2			
175			28	8	31	250	215	180	5	M12	110	65	69	18x11x95	3	2.2	189	4.10	5.70
			28	8	31	250	215	180	5	M12					5	3.7			
200			28	8	31	250	215	180	5	M12	125	70	74.5	20x12x110	5	3.7	248	4.40	7.90
			38	10	41	300	265	230	5	M12					7.5	5.5			
225			38	10	41	300	265	230	5	M12	140	80	84.5	20x12x105	7.5	5.5	267	4.40	9.40

蝸輪 - 雙段系統 - PVWE
Worm Gear - PVWE

PVWE60~PVWE135	
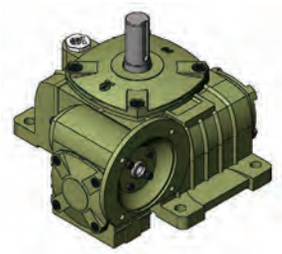	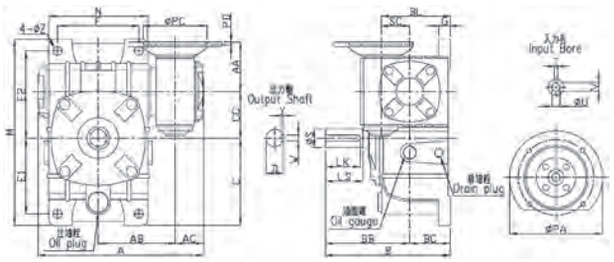

PVWE155~PVWE175	
	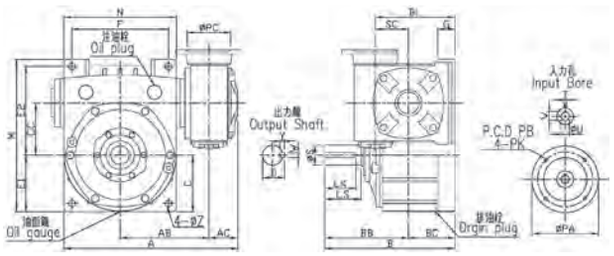

PVWE200~PVWE225	
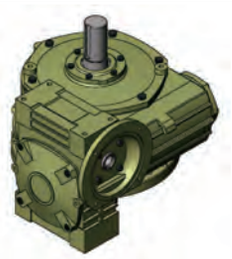	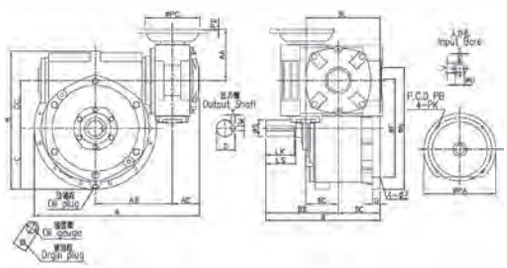

軸配置 SHAFT DIRECTION		
AR	BR	DR
AL	BL	DL

配對法	60×32	70×40	80×50	100×60	120×70	135×80	155×100	175×120	200×135	225×135

尺寸表 DIMENSION *in millimeter

型號 Size	減速比 Ratio		A	AA	AB	AC	B	BB	BC	BL	C	CC	E1	E2	F	M	N	SC	G	Z
60	1:100 1:150 1:200 1:300 1:400 1:500 1:600 1:800 1:900	1:1000 1:1200 1:1500 1:1600 1:1800 1:2000 1:2400 1:2500 1:3000 1:3600	220	85	100	43	165	110	55	87	122.5	60	105	120	100	260	126	32	18	11
70			260.5	78.5	120.5	45	195	130	70	110	140	70	120	135	120	295	158	40	20	15
80			285	85	132	49	210	140	70	120	150	80	130	150	140	320	170	50	20	15
100			353	102	163	55	260	170	90	150	175	100	155	180	190	375	226	60	30	15
120			409.5	117	187	64	290	190	100	170	210	120	185	215	220	450	268	70	30	18
135			465	129	216.5	71	320	210	110	190	235	135	210	235	260	495	298	80	35	18
155			558.5	160	267	84	392	252	140	240	170	155	145	265	290	456	336	100	35	20
175			636	175	302	103	412	262	150	270	195	175	167	293	320	516	380	120	40	20
200			689.5	202.5	322	112.5	480	305	175	310	255	200	*		450	580	510	135	32	22
225			757.5	202.5	355	112.5	525	335	190	325	290	225	*		510	664	580	135	40	27

尺寸表 DIMENSION *in millimeter

型號 Size	減速比 Ratio		入力孔 Input Bore			入力軸 Input Shaft					出力軸 Output Shaft				馬力 HP		重量 (Kg)	油量 (l)	
			U	T	V	PA	PB	PC	PD	PK	LS	S	D	WxYxLK	HP	Kw		1st	2nd
60	1:100 1:150 1:200 1:300 1:400 1:500 1:600 1:800 1:900	1:1000 1:1200 1:1500 1:1600 1:1800 1:2000 1:2400 1:2500 1:3000 1:3600	11	4	12.5	160	130	110	5	M8	50	22	25	7x7x45	0.25	0.2	11.7	0.16	0.66
70			11	4	12.5	160	130	110	5	M8	60	28	31	7x7x55	0.25	0.2	17	0.17	1.17
80			11	4	12.5	160	130	110	5	M8	65	32	35	10x8x60	0.25	0.2	23	0.31	1.49
100			11	4	12.5	160	130	110	5	M8	75	38	41	10x8x65	0.25	0.2	36	0.44	2.95
			14	5	16	160	130	110	5	M8					0.5	0.4			
120			14	5	16	160	130	110	5	M8	85	45	48	12x8x70	0.5	0.4	64	0.70	5.00
			19	6	21.5	200	165	130	5	M10					1	0.75			
135			19	6	21.5	200	165	130	5	M10	95	55	60	15x10x80	1	0.75	90	1.00	7.20
			24	8	27	200	165	130	5	M10					2	1.5			
155			24	8	27	200	165	130	5	M10	110	60	65	15x10x95	2	1.5	129	1.87	8.30
			28	8	31	250	215	180	5	M12					3	2.2			
175			28	8	31	250	215	180	5	M12	110	65	69	18x11x95	3	2.2	189	4.10	12.1
			28	8	31	250	215	180	5	M12					5	3.7			
200			28	8	31	250	215	180	5	M12	125	70	74.5	20x12x110	5	3.7	248	4.40	17.0
			38	10	41	300	265	230	5	M12					7.5	5.5			
225			38	10	41	300	265	230	5	M12	140	80	84.5	20x12x105	7.5	5.5	267	4.40	17.1

蝸輪 - 雙段系統 - PAWH
Worm Gear - PAWH

PAWH60~PAWH135

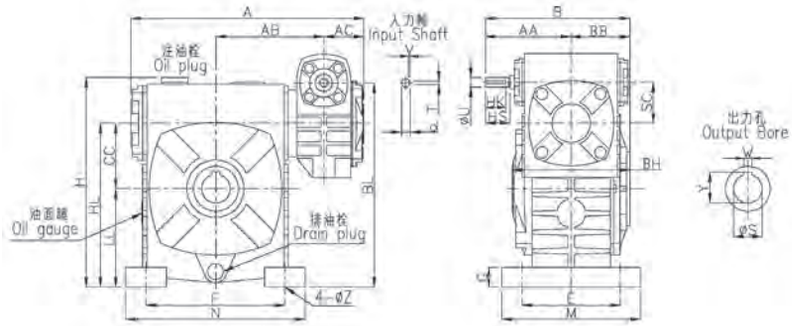

PAWH155~PAWH175

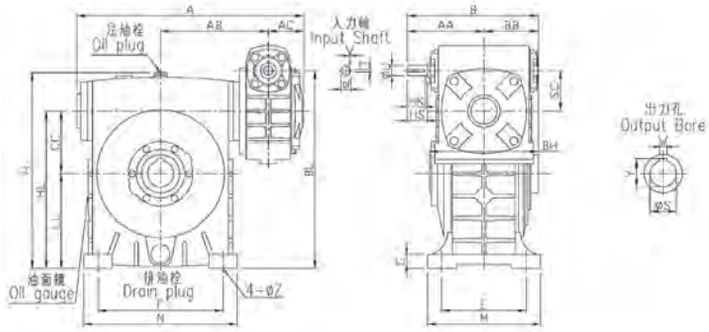

軸配置 SHAFT DIRECTION

R	RC	L	LC

配對法	60×32	70×40	80×50	100×60	120×70	135×80	155×100	175×120

尺寸表 DIMENSION *in millimeter

型號 Size	減速比 Ratio		A	AA	AB	AC	B	BB	BH	BL	CC	E	F	H	HL	LL	M	N	SC	G	Z
60	1:100 1:150 1:200 1:300 1:400 1:500 1:600 1:800 1:900	1:1000 1:1200 1:1500 1:1600 1:1800 1:2000 1:2400 1:2500 1:3000 1:3600	218	88	100	43	144	56	112	182	60	105	120	210	150	90	130	150	32	18	11
70			260.5	96	120.5	45	161.5	65.5	131	215	70	115	150	240	175	105	150	190	40	20	15
80			285	105	132	49	177	72	144	250	80	135	180	270	200	120	170	220	50	24	15
100			353	120	163	55	207.5	87.5	175	310	100	155	220	340	250	150	190	270	60	25	15
120			409.5	140	187	64	240	100	200	370	120	180	260	405	300	180	230	320	70	30	18
135			465	160	216.5	71	268	108	216	430	135	200	290	455	350	215	250	350	80	35	18
155			558.5	190	267	84	325	135	270	490	155	220	320	490	390	235	280	390	100	35	20
175			618	230	302	103	380	150	300	555	175	250	350	565	435	260	310	420	120	40	20

尺寸表 DIMENSION *in millimeter

型號 Size	減速比 Ratio		馬力 HP		入力軸 Input Shaft				中空出力軸 Output Hollow			重量 (Kg)	油量 (l)	
			1/100~ 1/900	1/1000~ 1/3600	HS	U	d	TxVxHK	S	W	Y		1st	2nd
60	1:100 1:150 1:200 1:300 1:400 1:500 1:600 1:800 1:900	1:1000 1:1200 1:1500 1:1600 1:1800 1:2000 1:2400 1:2500 1:3000 1:3600	1/16	*	28	12	13.5	4x4x20	25	7	28	10.9	0.16	0.33
70			1/8	1/16	28	12	13.5	4x4x25	30	7	33	16	0.17	0.50
80			1/4	1/8	30	12	13.5	4x4x25	35	10	38	22	0.31	0.77
100			1/2	1/4	40	15	17	5x5x35	40	12	43	36	0.44	1.50
120			1	1/2	40	18	20	5x5x35	45	14	48.5	63	0.70	2.35
135			2	1	50	22	25	7x7x45	55	15	60	88	1.00	3.20
155			3	2	50	25	28	7x7x45	65	18	69	129	1.87	4.00
175			5	3	65	30	33	7x7x55	80	22	85	186	4.10	5.70

蝸輪 - 雙段系統 - PBWH
Worm Gear - PBWH

PBWH60~PBWH135

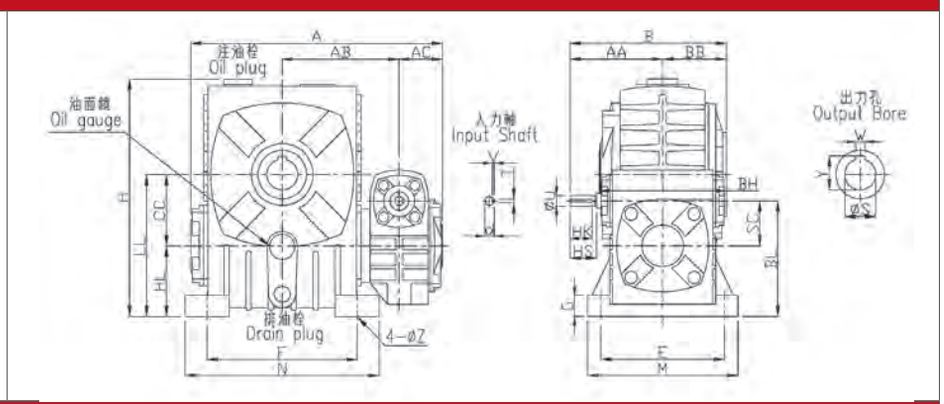

PBWH155~PBWH175

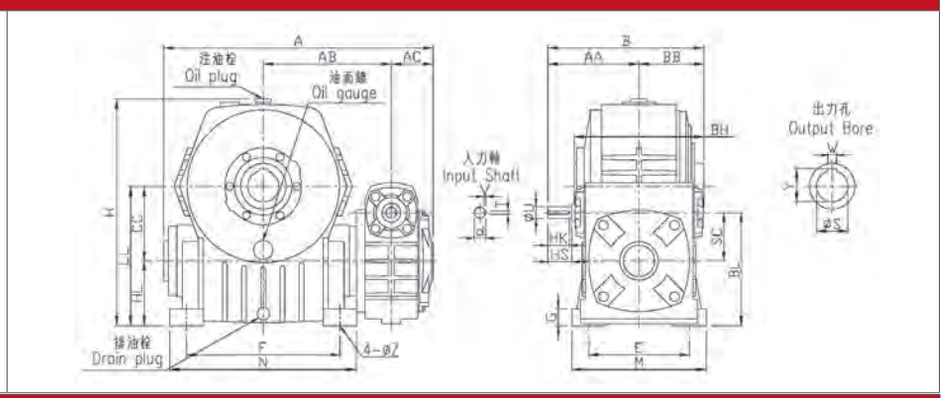

軸配置 SHAFT DIRECTION

R	L
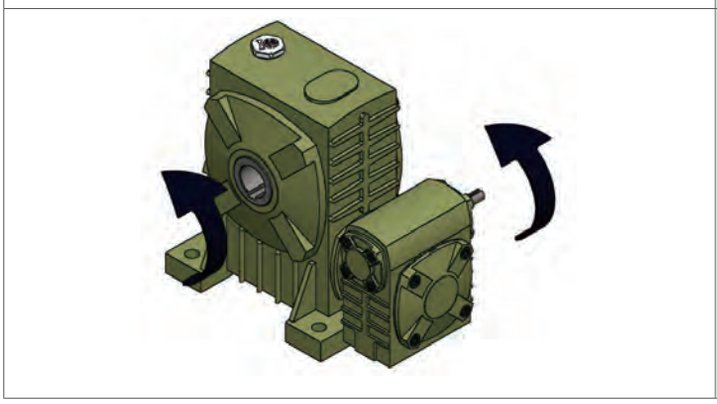	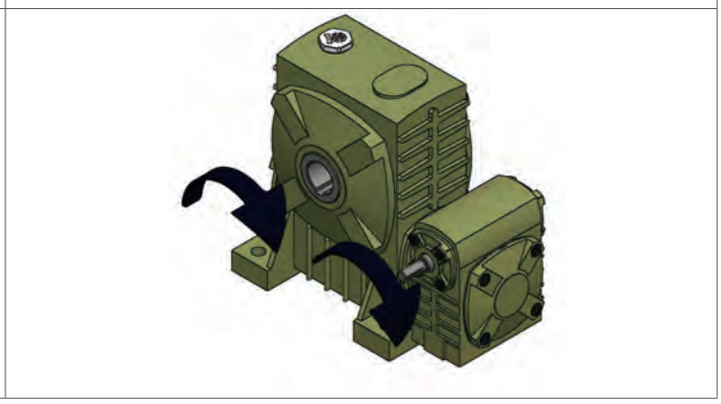

配對法	60×32	70×40	80×50	100×60	120×70	135×80	155×100	175×120

尺寸表 DIMENSION *in millimeter

型號 Size	減速比 Ratio		A	AA	AB	AC	B	BB	BH	BL	CC	E	F	H	HL	LL	M	N	SC	G	Z
60	1:100 1:150 1:200 1:300 1:400 1:500 1:600 1:800 1:900	1:1000 1:1200 1:1500 1:1600 1:1800 1:2000 1:2400 1:2500 1:3000 1:3600	218	88	100	43	144	56	112	92	60	105	120	210	60	120	130	150	32	18	11
70			260.5	96	120.5	45	161.5	65.5	131	110	70	115	150	240	70	140	150	190	40	20	15
80			285	105	132	49	177	72	144	130	80	135	180	270	80	160	170	220	50	24	15
100			353	120	163	55	207.5	87.5	175	160	100	155	220	340	100	200	190	270	60	25	15
120			409.5	140	187	64	240	100	200	190	120	180	260	405	120	240	230	320	70	30	18
135			465	160	216.5	71	268	108	216	215	135	200	290	455	135	270	250	350	80	30	18
155			558.5	190	267	84	325	135	270	235	155	220	320	490	135	290	280	390	100	35	20
175			618	230	302	103	380	150	300	280	175	250	350	565	160	335	310	420	120	40	20

尺寸表 DIMENSION *in millimeter

型號 Size	減速比 Ratio		馬力 HP		入力軸 Input Shaft				中空出力軸 Output Hollow			重量 (Kg)	油量 (l)	
			1/100~ 1/900	1/1000~ 1/3600	HS	U	d	TxVxHK	S	W	Y		1st	2nd
60	1:100 1:150 1:200 1:300 1:400 1:500 1:600 1:800 1:900	1:1000 1:1200 1:1500 1:1600 1:1800 1:2000 1:2400 1:2500 1:3000 1:3600	1/16	*	28	12	13.5	4x4x20	25	7	28	10.9	0.16	0.33
70			1/8	1/16	28	12	13.5	4x4x25	30	7	33	16	0.17	0.50
80			1/4	1/8	30	12	13.5	4x4x25	35	10	38	22	0.31	0.77
100			1/2	1/4	40	15	17	5x5x35	40	12	43	36	0.44	1.50
120			1	1/2	40	18	20	5x5x35	45	14	48.5	63	0.70	2.35
135			2	1	50	22	25	7x7x45	55	15	60	88	1.00	3.20
155			3	2	50	25	28	7x7x45	65	18	69	129	1.87	4.00
175			5	3	65	30	33	7x7x55	80	22	85	186	4.10	5.70

蝸輪 - 雙段系統 - PVWH
Worm Gear - PVWH

PVWH60~PVWH135

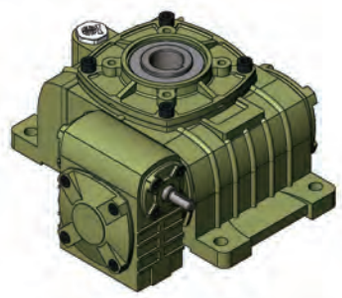

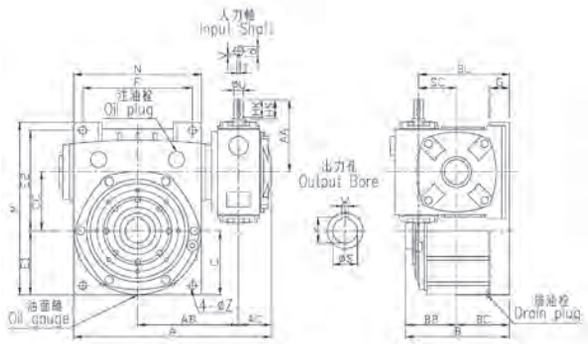

PVWH155~PVWH175

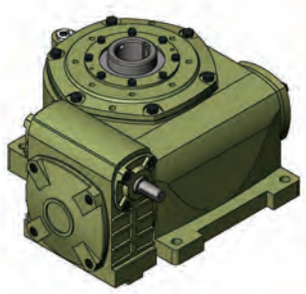

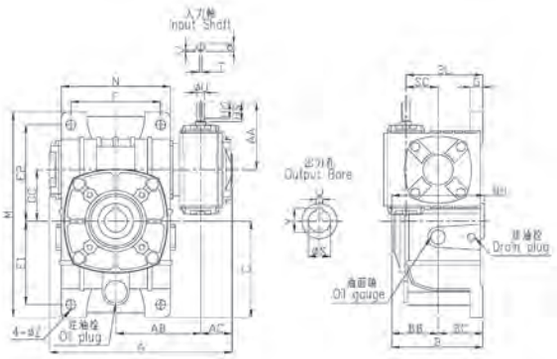

軸配置 SHAFT DIRECTION

R	L
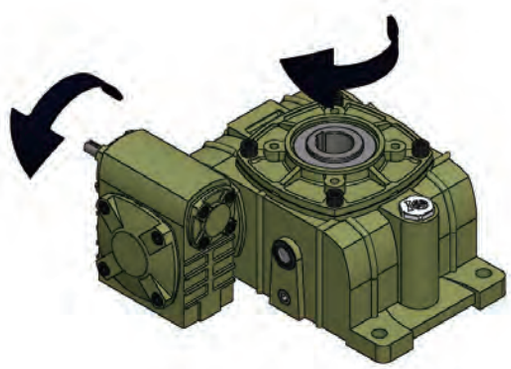	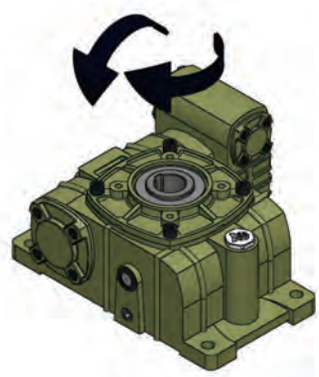

配對法	60×32	70×40	80×50	100×60	120×70	135×80	155×100	175×120

尺寸表 DIMENSION *in millimeter

型號 Size	減速比 Ratio		A	AA	AB	AC	B	BB	BC	BH	BL	C	CC	E1	E2	F	M	N	SC	G	Z
60	1:100 1:150 1:200 1:300 1:400 1:500 1:600 1:800 1:900	1:1000 1:1200 1:1500 1:1600 1:1800 1:2000 1:2400 1:2500 1:3000 1:3600	218	88	100	45	111	56	55	112	87	123	60	105	120	100	260	126	32	18	11
70			260.5	96	120.5	45	130.5	65.5	65	131	105	140	70	120	135	120	295	158	40	20	15
80			285	105	132	49	142	72	70	144	120	150	80	130	150	140	320	176	50	20	15
100			353	120	163	55	177.5	87.5	90	175	150	175	100	155	180	190	375	226	60	30	15
120			409.5	140	187	64	200	100	100	200	170	210	120	185	215	220	450	268	70	30	18
135			465	160	216.5	71	218	108	110	216	190	235	135	210	235	260	495	306	80	35	18
155			558.5	190	267	84	275	135	140	270	240	170	155	145	265	290	456	336	100	35	20
175			618	230	302	103	300	150	150	300	270	195	175	167	293	320	516	380	120	40	20

尺寸表 DIMENSION *in millimeter

型號 Size	減速比 Ratio		馬力 HP		入力軸 Input Shaft				中空出力軸 Output Hollow			重量 (Kg)	油量 (l)	
			1/100~ 1/900	1/1000~ 1/3600	HS	U	d	TxVxHK	S	W	Y		1st	2nd
60	1:100 1:150 1:200 1:300 1:400 1:500 1:600 1:800 1:900	1:1000 1:1200 1:1500 1:1600 1:1800 1:2000 1:2400 1:2500 1:3000 1:3600	1/16	*	28	12	13.5	4x4x20	25	7	28	10.9	0.16	0.66
70			1/8	1/16	28	12	13.5	4x4x25	30	7	33	16	0.17	1.17
80			1/4	1/8	30	12	13.5	4x4x25	35	10	38	22	0.31	1.49
100			1/2	1/4	40	15	17	5x5x35	40	12	43	36	0.44	2.95
120			1	1/2	40	18	20	5x5x35	45	14	48.5	63	0.70	5.00
135			2	1	50	22	25	7x7x45	55	15	60	88	1.00	7.20
155			3	2	50	25	28	7x7x45	65	18	69	129	1.87	8.30
175			5	3	65	30	33	7x7x55	80	22	85	186	4.10	12.1

蝸輪 - 雙段系統 - PAWEH
Worm Gear - PAWEH

PAWEH60~PAWEH135

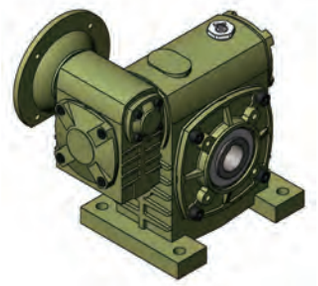

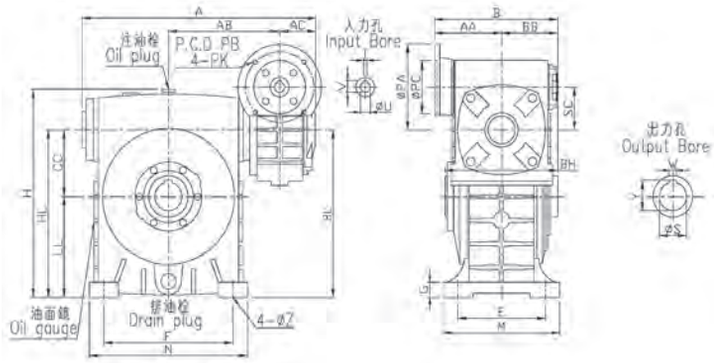

PAWEH155~PAWEH175

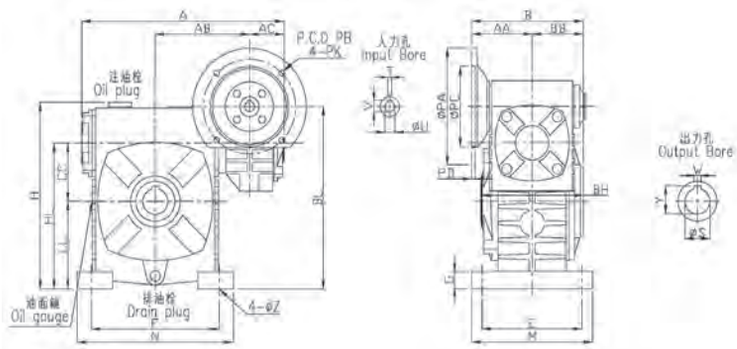

軸配置 SHAFT DIRECTION

R	RC	L	LC

配對法	60×32	70×40	80×50	100×60	120×70	135×80	155×100	175×120

尺寸表 DIMENSION *in millimeter

型號 Size	減速比 Ratio		A	AA	AB	AC	B	BB	BH	BL	CC	E	F	H	HL	LL	M	N	SC	G	Z
60	1:100 1:150 1:200 1:300 1:400 1:500 1:600 1:800 1:900	1:1000 1:1200 1:1500 1:1600 1:1800 1:2000 1:2400 1:2500 1:3000 1:3600	218	85	100	43	141	56	112	182	60	105	120	210	150	90	130	150	32	18	11
70			260.5	78.5	120.5	45	144	65.5	131	215	70	115	150	240	175	105	150	190	40	20	15
80			285	85	132	49	157	72	144	250	80	135	180	270	200	120	170	220	50	24	15
100			353	102	163	55	189.5	87.5	175	310	100	155	220	340	250	150	190	270	60	25	15
120			409.5	117	187	64	217	100	200	370	120	180	260	405	300	180	230	320	70	30	18
135			465	129	216.5	71	237	108	216	450	135	200	290	455	350	215	250	350	80	30	18
155			558.5	160	267	84	295	135	270	490	155	220	320	490	390	235	280	380	100	35	20
175			618	175	302	103	325	150	300	555	175	250	350	565	435	260	310	420	120	40	20

尺寸表 DIMENSION *in millimeter

型號 Size	減速比 Ratio		入力孔 Input Bore			入力軸 Input Shaft					中空出力軸 Output Hollow			馬力 HP		重量 (Kg)	油量 (l)	
			U	T	V	PA	PB	PC	PD	PK	S	W	Y	HP	Kw		1st	2nd
60	1:100 1:150 1:200 1:300 1:400 1:500 1:600 1:800 1:900	1:1000 1:1200 1:1500 1:1600 1:1800 1:2000 1:2400 1:2500 1:3000 1:3600	11	4	12.5	160	130	110	5	M8	25	7	28	0.25	0.2	11.7	0.16	0.33
70			11	4	12.5	160	130	110	5	M8	30	7	33	0.25	0.2	17	0.17	0.50
80			11	4	12.5	160	130	110	5	M8	35	10	38	0.25	0.2	23	0.31	0.77
100			11	4	12.5	160	130	110	5	M8	40	12	43	0.25	0.2	36	0.44	1.50
			14	5	16	160	130	110	5	M8				0.5	0.4			
120			14	5	16	160	130	110	5	M8	45	14	48.5	0.5	0.4	64	0.70	2.35
			19	6	21.5	200	165	130	5	M10				1	0.75			
135			19	6	21.5	200	165	130	5	M10	55	15	60	1	0.75	90	1.00	3.20
			24	8	27	200	165	130	5	M10				2	1.5			
155			24	8	27	200	165	130	5	M10	65	18	69	2	1.5	129	1.87	4.00
			28	8	31	250	215	180	5	M12				3	2.2			
175			28	8	31	250	215	180	5	M12	80	22	85	3	2.2	189	4.10	5.70
			28	8	31	250	215	180	5	M12				5	3.7			

蝸輪 - 雙段系統 - PBWEH
Worm Gear - PBWEH

PBWEH60~PBWEH135

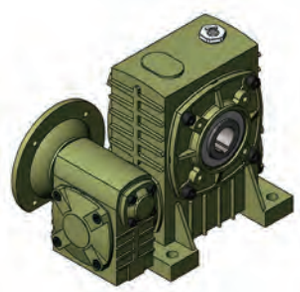

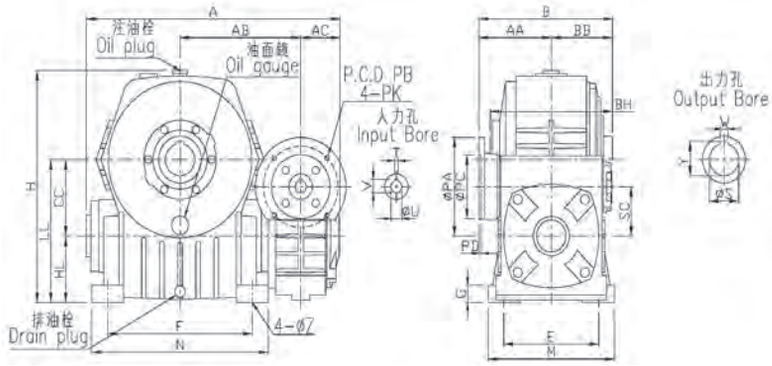

PBWEH155~PBWEH175

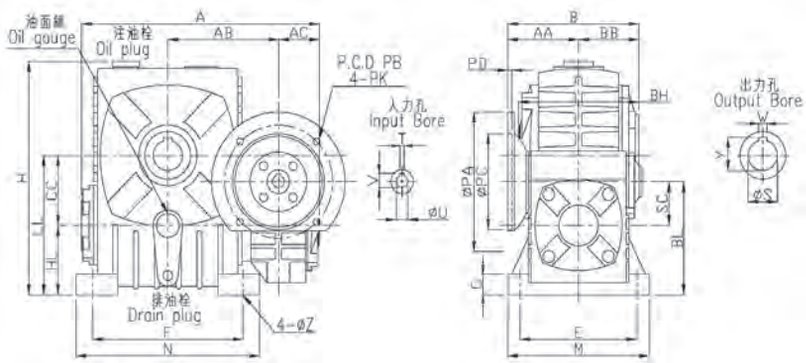

軸配置 SHAFT DIRECTION

R	L
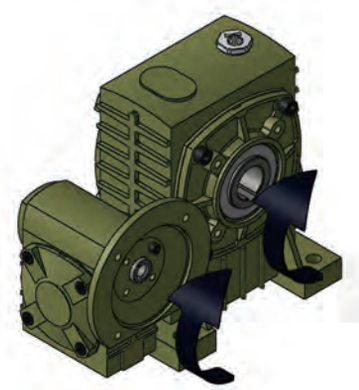	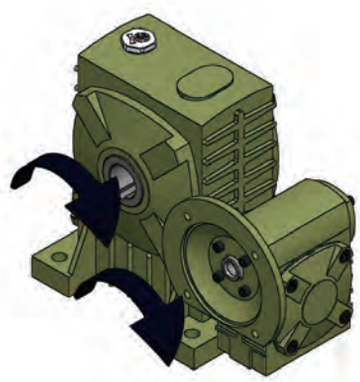

配對法	60×32	70×40	80×50	100×60	120×70	135×80	155×100	175×120

尺寸表 DIMENSION *in millimeter

型號 Size	減速比 Ratio		A	AA	AB	AC	B	BB	BH	BL	CC	E	F	H	HL	LL	M	N	SC	G	Z
60	1:100 1:150 1:200 1:300 1:400 1:500 1:600 1:800 1:900	1:1000 1:1200 1:1500 1:1600 1:1800 1:2000 1:2400 1:2500 1:3000 1:3600	218	85	100	43	141	56	112	92	60	105	120	210	60	120	130	150	32	18	11
70			260.5	78.5	120.5	45	144	65.5	131	110	70	115	150	240	70	140	150	190	40	20	15
80			285	85	132	49	157	72	144	130	80	135	180	270	80	160	170	220	50	24	15
100			353	102	163	55	189.5	87.5	175	160	100	155	220	340	100	200	190	270	60	25	15
120			409.5	117	187	64	217	100	200	190	120	180	260	405	120	240	230	320	70	30	18
135			465	129	216.5	71	237	108	216	215	135	200	290	455	135	270	250	350	80	30	18
155			558.5	160	267	84	295	135	270	235	155	220	320	490	135	290	280	390	100	35	20
175			618	175	302	103	325	150	300	280	175	250	350	565	160	335	310	420	120	40	20

尺寸表 DIMENSION *in millimeter

型號 Size	減速比 Ratio		入力孔 Input Bore			入力軸 Input Shaft					中空出力軸 Output Hollow			馬力 HP		重量 (Kg)	油量 (l)	
			U	T	V	PA	PB	PC	PD	PK	S	W	Y	HP	Kw		1st	2nd
60	1:100 1:150 1:200 1:300 1:400 1:500 1:600 1:800 1:900	1:1000 1:1200 1:1500 1:1600 1:1800 1:2000 1:2400 1:2500 1:3000 1:3600	11	4	12.5	160	130	110	5	M8	25	7	28	0.25	0.2	11.7	0.16	0.33
70			11	4	12.5	160	130	110	5	M8	30	7	33	0.25	0.2	17	0.17	0.50
80			11	4	12.5	160	130	110	5	M8	35	10	38	0.25	0.2	13	0.13	0.77
100			11	4	12.5	160	130	110	5	M8	40	12	43	0.25	0.2	36	0.44	1.50
			14	5	16	160	130	110	5	M8				0.5	0.4			
120			14	5	16	160	130	110	5	M8	45	14	48.5	0.5	0.4	64	0.70	2.35
			19	6	21.5	200	165	130	5	M10				1	0.75			
135			19	6	21.5	200	165	130	5	M10	55	15	60	1	0.75	90	1.00	3.20
			24	8	27	200	165	130	5	M10				2	1.5			
155			24	8	27	200	165	130	5	M10	65	18	69	2	1.5	129	1.87	4.00
			28	8	31	250	215	180	5	M12				3	2.2			
175			28	8	31	250	215	180	5	M12	80	22	85	3	2.2	189	4.10	5.70
			28	8	31	250	215	180	5	M12				5	3.7			

蝸輪 - 雙段系統 - PVWEH
Worm Gear - PVWEH

PVWEH60~PVWEH135

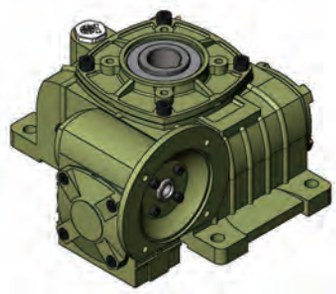

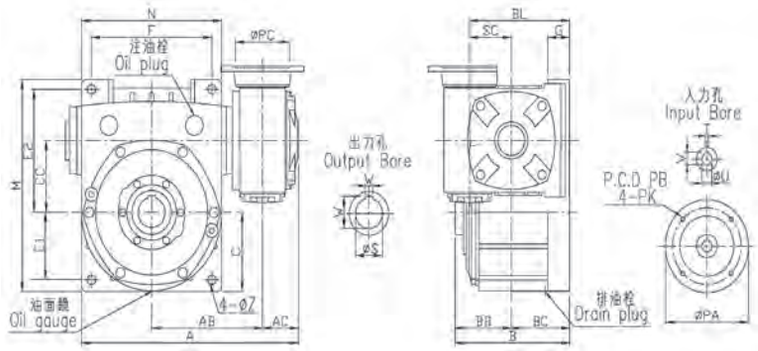

PVWEH155~PVWEH175

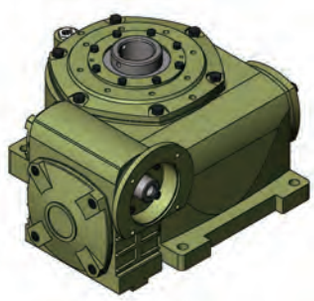

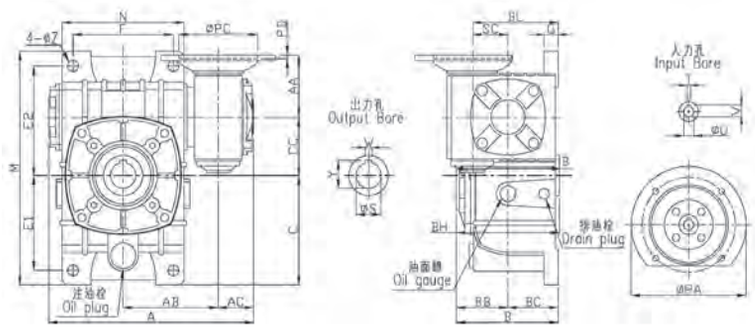

軸配置 SHAFT DIRECTION

R	L
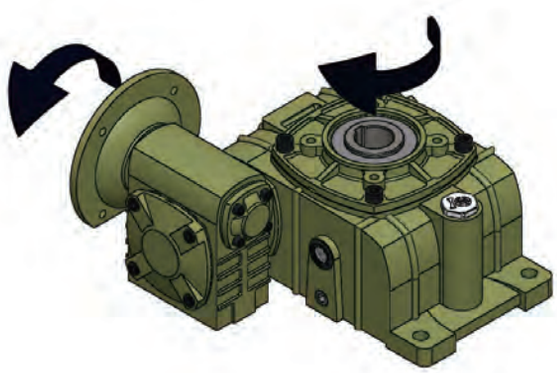	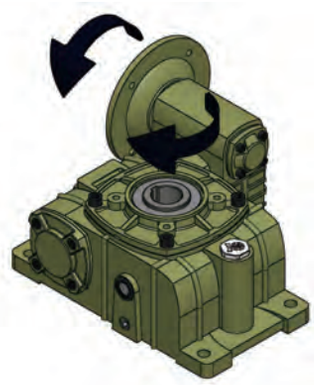

配對法	60×32	70×40	80×50	100×60	120×70	135×80	155×100	175×120

尺寸表 DIMENSION *in millimeter

型號 Size	減速比 Ratio		A	AA	AB	AC	B	BB	BC	BH	BL	C	CC	E1	E2	F	M	N	SC	G	Z
60	1:100 1:150 1:200 1:300 1:400 1:500 1:600 1:800 1:900	1:1000 1:1200 1:1500 1:1600 1:1800 1:2000 1:2400 1:2500 1:3000 1:3600	218	85	100	45	111	56	55	112	87	123	60	105	120	100	260	126	32	18	11
70			260.5	78.5	120.5	45	130.5	65.5	65	131	105	140	70	120	135	120	295	158	40	20	15
80			285	85	132	49	142	72	70	144	120	150	80	130	150	140	320	176	50	20	15
100			353	102	163	55	177.5	87.5	90	175	150	175	100	155	180	190	375	226	60	30	15
120			409.5	117	187	64	200	100	100	200	170	210	120	185	215	220	450	268	70	30	18
135			465	129	216.5	71	218	108	110	216	190	235	135	210	235	260	495	306	80	35	18
155			558.5	160	267	84	275	135	140	270	240	170	155	145	265	290	456	336	100	35	20
175			618	175	302	103	300	150	150	300	270	195	175	167	293	320	516	380	120	40	20

尺寸表 DIMENSION *in millimeter

型號 Size	減速比 Ratio		入力孔 Input Bore			入力軸 Input Shaft					中空出力軸 Output Hollow			馬力 HP		重量 (Kg)	油量 (l)	
			U	T	V	PA	PB	PC	PD	PK	S	W	Y	HP	Kw		1st	2nd
60	1:100 1:150 1:200 1:300 1:400 1:500 1:600 1:800 1:900	1:1000 1:1200 1:1500 1:1600 1:1800 1:2000 1:2400 1:2500 1:3000 1:3600	11	4	12.5	160	130	110	5	M8	25	7	28	0.25	0.2	11.7	0.16	0.66
70			11	4	12.5	160	130	110	5	M8	30	7	33	0.25	0.2	17	0.17	1.17
80			11	4	12.5	160	130	110	5	M8	35	10	38	0.25	0.2	23	0.31	1.49
100			11	4	12.5	160	130	110	5	M8	40	12	43	0.25	0.2	36	0.44	2.95
			14	5	16	160	130	110	5	M8				0.5	0.4			
120			14	5	16	160	130	110	5	M8	45	14	48.5	0.5	0.4	64	0.70	5.00
			19	6	21.5	200	165	130	5	M10				1	0.75			
135			19	6	21.5	200	165	130	5	M10	55	15	60	1	0.75	90	1.00	7.20
			24	8	27	200	165	130	5	M10				2	1.5			
155			24	8	27	200	165	130	5	M10	65	18	69	2	1.5	129	1.87	8.30
			28	8	31	250	215	180	5	M12				3	2.2			
175			28	8	31	250	215	180	5	M12	80	22	85	3	2.2	189	4.10	12.1
			28	8	31	250	215	180	5	M12				5	3.7			

蝸輪 - 雙段系統 - PHW
Worm Gear - PHW

PHW60~PHW175

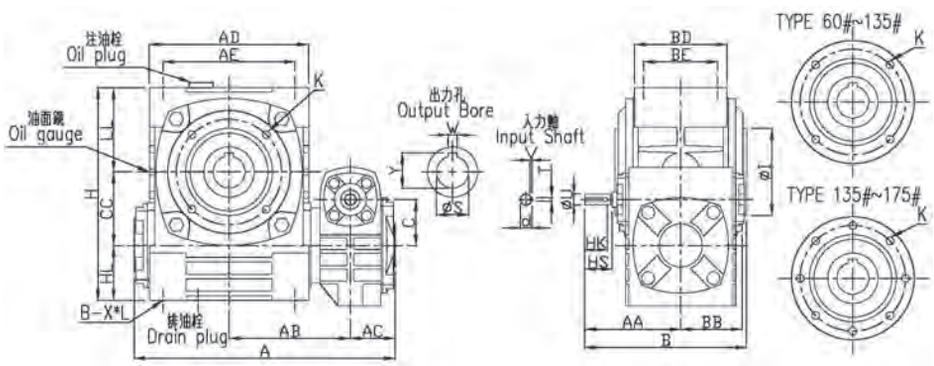

軸配置 SHAFT DIRECTION

R	L
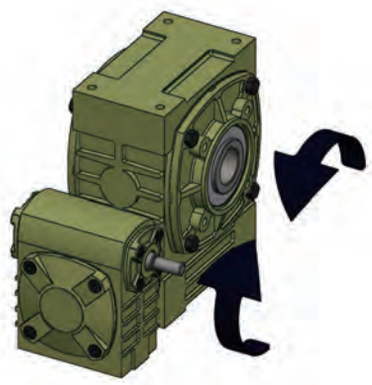	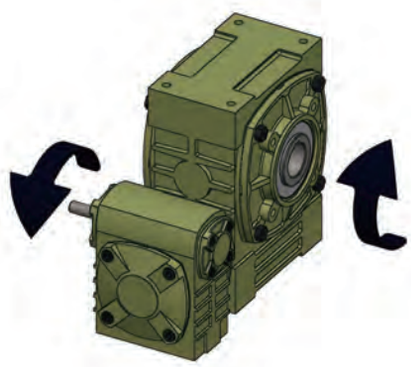

配對法	60×32	70×40	80×50	100×60	120×70	135×80	155×100	175×120

尺寸表 DIMENSION *in millimeter

型號 Size	減速比 Ratio		A	AA	AB	AC	AD	AE	B	BB	BD	BE	C	CC	H	HL	I	K	LL	X*L
60	1:100 1:150 1:200 1:300 1:400 1:500 1:600 1:800 1:900	1:1000 1:1200 1:1500 1:1600 1:1800 1:2000 1:2400 1:2500 1:3000 1:3600	218	88	100	43	127	100	144	53	78	54	32	60	177	42	70	Ø82*4-M8	75	M10*20
70			260.5	96	120.5	45	156	125	161	62	88	66	40	70	205	50	80	Ø100*4-M8	85	M10*20
80			285	105	132	49	176	145	177	68	101	75	50	80	232	60	95	Ø115*4-M10	92	M10*20
100			353	120	163	55	227	185	207	83	115	85	60	100	290	75	110	Ø130*4-M12	115	M12*24
120			409.5	140	187	64	264	220	240	95	132	100	70	120	370	95	130	Ø165*4-M12	155	M14*28
135			465	160	216.5	71	304	260	268	102.5	144	110	80	135	425	105	130	Ø200*8-M12	185	M16*32
155			558.5	190	267	84	340	280	325	124	160	120	100	155	423	103	180	Ø215.8*8-M12	165	M16*40
175			618	230	302	103	370	320	380	156	186	140	120	175	521	123	230	Ø265*8-M12	223	M16*40

尺寸表 DIMENSION *in millimeter

型號 Size	減速比 Ratio		馬力 HP		入力軸 Input Shaft				中空出力軸 Output Hollow			重量 (Kg)	油量 (l)	
			1/100~ 1/900	1/1000~ 1/3600	HS	U	d	TxVxHK	S	W	Y		1st	2nd
60	1:100 1:150 1:200 1:300 1:400 1:500 1:600 1:800 1:900	1:1000 1:1200 1:1500 1:1600 1:1800 1:2000 1:2400 1:2500 1:3000 1:3600	1/16	*	28	12	13.5	4x4x20	25	7	28	9.7	0.16	0.44
70			1/8	1/16	28	12	13.5	4x4x25	30	7	33	15	0.17	0.70
80			1/4	1/8	30	12	13.5	4x4x25	35	10	38	20	0.31	1.00
100			1/2	1/4	40	15	17	5x5x35	40	12	43	41	0.44	1.90
120			1	1/2	40	18	20	5x5x35	45	14	48.5	62	0.70	4.10
135			2	1	50	22	25	7x7x45	55	15	60	86	1.00	4.40
155			3	2	50	25	28	7x7x45	65	18	69	105	1.87	7.00
175			5	3	65	30	33	7x7x55	80	22	85	185	4.10	8.00

蝸輪 - 雙段系統 - MPHW
Worm Gear - MPHW

MPHW60~MPHW175

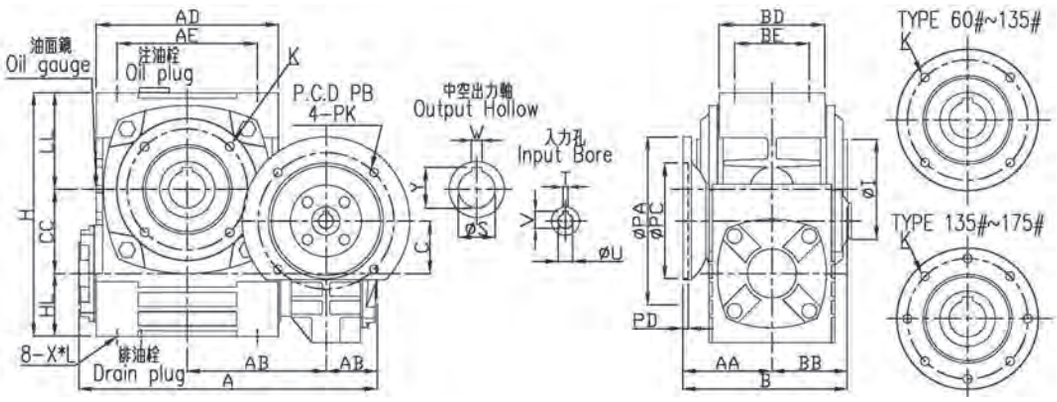

軸配置 SHAFT DIRECTION

RA	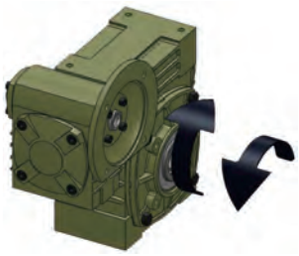	RB	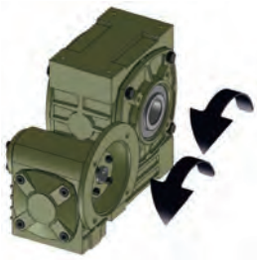	RC	
LA	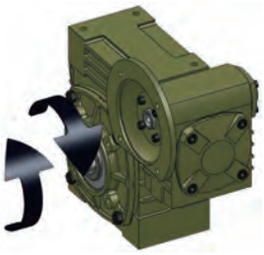	LB	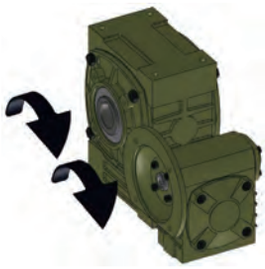	LC	

配對法	60×32	70×40	80×50	100×60	120×70	135×80	155×100	175×120

尺寸表 DIMENSION *in millimeter

型號 Size	減速比 Ratio		A	AA	AB	AC	AD	AE	B	BB	BD	BE	C	CC	H	HL	I	K	LL	X*L
60	1:100 1:150 1:200 1:300 1:400 1:500 1:600 1:800 1:900	1:1000 1:1200 1:1500 1:1600 1:1800 1:2000 1:2400 1:2500 1:3000 1:3600	218	85	100	43	127	100	141	53	78	54	32	60	177	42	70	Ø82*4-M8	75	M10*20
70			260.5	78.5	120.5	45	156	125	144	62	88	66	40	70	205	50	80	Ø100*4-M8	85	M10*20
80			285	85	132	49	176	145	157	68	101	75	50	80	232	60	95	Ø115*4-M10	92	M10*20
100			353	102	163	55	227	185	189.5	83	115	85	60	100	290	75	110	Ø130*4-M12	115	M12*24
120			409.5	117	187	64	264	220	217	95	132	100	70	120	370	95	130	Ø165*4-M12	155	M14*28
135			465	129	216.5	71	304	260	237	102.5	144	110	80	135	425	105	130	Ø200*8-M12	185	M16*32
155			558.5	160	267	84	340	280	295	109	160	120	100	155	423	103	180	Ø215*8-M12	165	M16*40
175			618	175	302	103	370	320	325	137	186	140	120	175	521	123	230	Ø265*8-M12	223	M16*40

尺寸表 DIMENSION *in millimeter

型號 Size	減速比 Ratio		入力孔 Input Bore			入力軸 Input Shaft					中空出力軸 Output Hollow			馬力 HP		重量 (Kg)	油量 (l)	
			U	T	V	PA	PB	PC	PD	PK	S	W	Y	HP	Kw		1st	2nd
60	1:100 1:150 1:200 1:300 1:400 1:500 1:600 1:800 1:900	1:1000 1:1200 1:1500 1:1600 1:1800 1:2000 1:2400 1:2500 1:3000 1:3600	11	4	12.5	160	130	110	5	M8	25	7	28	0.25	0.2	10.9	0.16	0.44
70			11	4	12.5	160	130	110	5	M8	30	7	33	0.25	0.2	16.0	0.17	0.70
80			11	4	12.5	160	130	110	5	M8	35	10	38	0.25	0.2	25.0	0.31	1.00
100			11	4	12.5	160	130	110	5	M8	40	12	43	0.25	0.2	43.0	0.44	1.90
			14	5	16	160	130	110	5	M8				0.5	0.4			
120			14	5	16	160	130	110	5	M8	45	14	48.5	0.5	0.4	68.0	0.70	4.10
			19	6	21.5	200	165	130	5	M10				1	0.75			
135			19	6	21.5	200	165	130	5	M10	55	15	60	1	0.75	83.0	1.00	4.40
			24	8	27	200	165	130	5	M10				2	1.5			
155			24	8	27	200	165	130	5	M10	65	18	69	2	1.5	105	1.87	7.00
			28	8	31	250	215	180	5	M12				3	2.2			
175			28	8	31	250	215	180	5	M12	80	22	85	3	2.2	185	4.10	8.00
			28	8	31	250	215	180	5	M12				5	3.7			

蝸輪 - 雙段系統 - MPHVW
Worm Gear - MPHVW

MPHVW60~MPHVW175

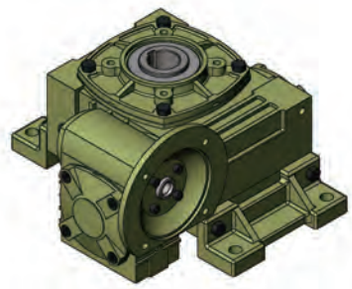

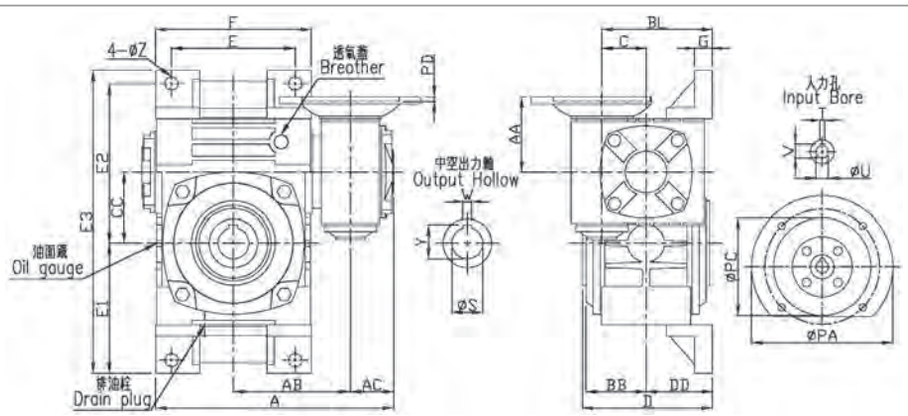

軸配置 SHAFT DIRECTION

RA		RB	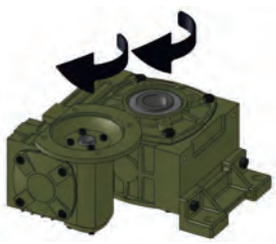	RC	
LA		LB		LC	

配對法	60×32	70×40	80×50	100×60	120×70	135×80	155×100	175×120

尺寸表 DIMENSION *in millimeter

型號 Size	減速比 Ratio		A	AA	AB	AC	BB	BL	C	CC	D	DD	E	E1	E2	E3	F	G	Z
60	1:100 1:150 1:200 1:300 1:400 1:500 1:600 1:800 1:900	1:1000 1:1200 1:1500 1:1600 1:1800 1:2000 1:2400 1:2500 1:3000 1:3600	218	85	100	43	53	90	32	60	114	58	100	103	130	267	127	15	11
70			260.5	78.5	120.5	45	62	108	40	70	133.5	68	120	120	155	305	156	20	15
80			285	85	132	49	68	125	50	80	147	75	140	132	180	342	176	20	15
100			353	102	163	55	83	150	60	100	177.5	90	190	155	215	400	227	20	15
120			409.5	117	187	64	95	175	70	120	205	105	220	200	260	505	264	25	18
135			439.5	129	216.5	71	102.5	193	80	135	221	113	260	235	290	570	304	30	18
155			521	160	267	84	109	235	100	155	270	135	280	217	310	583	340	35	20
175			575	175	302	103	137	280	120	175	310	160	320	290	365	715	380	40	20

尺寸表 DIMENSION *in millimeter

型號 Size	減速比 Ratio		入力孔 Input Bore			入力軸 Input Shaft					中空出力軸 Output Hollow			馬力 HP		重量 (Kg)	油量 (l)	
			U	T	V	PA	PB	PC	PD	PK	S	W	Y	HP	Kw		1st	2nd
60	1:100 1:150 1:200 1:300 1:400 1:500 1:600 1:800 1:900	1:1000 1:1200 1:1500 1:1600 1:1800 1:2000 1:2400 1:2500 1:3000 1:3600	11	4	12.5	160	130	110	5	M8	25	7	28	0.25	0.2	11.8	0.16	0.44
70			11	4	12.5	160	130	110	5	M8	30	7	33	0.25	0.2	18.0	0.17	0.70
80			11	4	12.5	160	130	110	5	M8	35	10	38	0.25	0.2	24.0	0.31	1.00
100			11	4	12.5	160	130	110	5	M8	40	12	43	0.25	0.2	46.0	0.44	1.90
			14	5	16	160	130	110	5	M8				0.5	0.4			
120			14	5	16	160	130	110	5	M8	45	14	48.5	0.5	0.4	69.0	0.70	4.10
			19	6	21.5	200	165	130	5	M10				1	0.75			
135			19	6	21.5	200	165	130	5	M10	55	15	60	1	0.75	96.0	1.00	4.40
			24	8	27	200	165	130	5	M10				2	1.5			
155			24	8	27	200	165	130	5	M10	65	18	69	2	1.5	120	1.87	7.00
			28	8	31	250	215	180	5	M12				3	2.2			
175			28	8	31	250	215	180	5	M12	80	22	85	3	2.2	190	4.10	8.00
			28	8	31	250	215	180	5	M12				5	3.7			

蝸輪 - 雙段系統 - PHSW
Worm Gear - PHSW

PHSW60~ PHSW 175

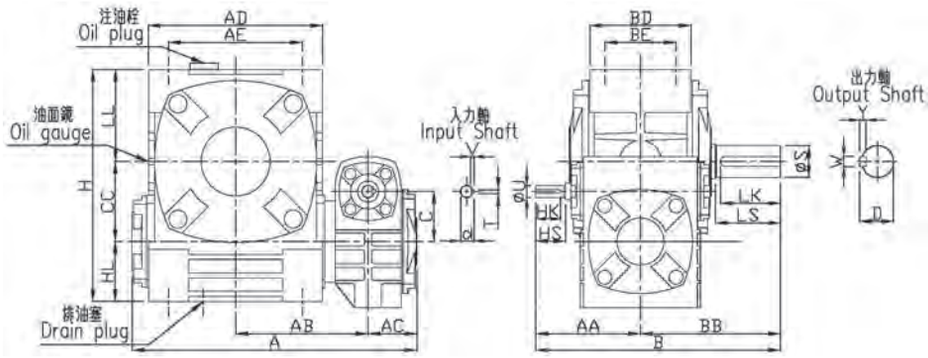

軸配置 SHAFT DIRECTION

RR	RL	RD
	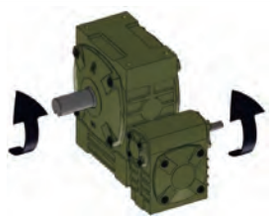	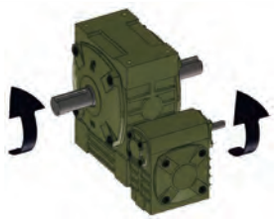
LR	LL	LD
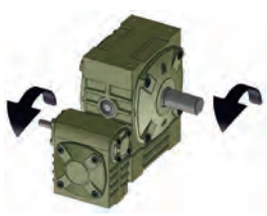	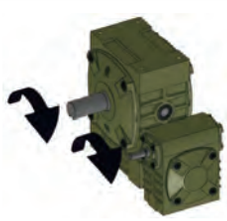	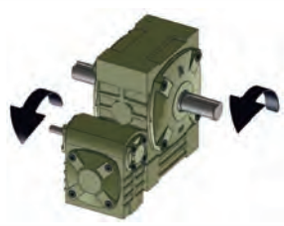

配對法	60×32	70×40	80×50	100×60	120×70	135×80	155×100	175×120

尺寸表 DIMENSION *in millimeter

型號 Size	減速比 Ratio		A	AA	AB	AC	AD	AE	B	BB	BD	BE	C	CC	H	HL	LL	X*L
60	1:100 1:150 1:200 1:300 1:400 1:500 1:600 1:800 1:900	1:1000 1:1200 1:1500 1:1600 1:1800 1:2000 1:2400 1:2500 1:3000 1:3600	218	88	100	43	127	100	188	100	78	54	32	60	177	42	75	M10*20
70			260.5	96	120.5	45	156	125	226	130	88	66	40	70	205	50	85	M10*20
80			285	105	132	49	176	145	245	140	101	75	50	80	232	60	92	M10*20
100			353	120	163	55	227	185	290	170	115	85	60	100	290	75	115	M12*24
120			409.5	140	187	64	264	220	330	190	132	100	70	120	370	95	155	M14*28
135			465	160	216.5	71	304	260	370	210	144	110	80	135	425	105	185	M16*32
155			558.5	190	267	84	340	280	442	252	160	120	100	155	423	103	165	M16*40
175			636	230	302	103	390	320	492	262	186	140	120	175	521	123	223	M16*40

尺寸表 DIMENSION *in millimeter

型號 Size	減速比 Ratio		馬力 HP		入力軸 Input Shaft				出力軸 Output Shaft				重量 (Kg)	油量 (l)	
			1/100~ 1/900	1/1000~ 1/3600	HS	U	d	TxVxHK	LS	S	D	WxYxLK		1st	2nd
60	1:100 1:150 1:200 1:300 1:400 1:500 1:600 1:800 1:900	1:1000 1:1200 1:1500 1:1600 1:1800 1:2000 1:2400 1:2500 1:3000 1:3600	1/16	*	28	12	13.5	4x4x20	50	22	25	7x7x45	9.7	0.16	0.44
70			1/8	1/16	28	12	13.5	4x4x25	60	28	31	7x7x55	15	0.17	0.70
80			1/4	1/8	30	12	13.5	4x4x25	65	32	35	10x8x60	20	0.31	1.00
100			1/2	1/4	40	15	17	5x5x35	75	38	41	10x8x65	41	0.44	1.90
120			1	1/2	40	18	20	5x5x35	85	45	48	12x8x70	62	7.00	4.10
135			2	1	50	22	25	7x7x45	95	55	60	15x10x80	86	1.00	4.40
155			3	2	50	25	28	7x7x45	110	60	65	15x10x95	105	1.87	7.00
175			5	3	65	30	33	7x7x55	110	65	69	18x11x95	185	4.10	8.00

蝸輪 - 雙段系統 - MPHSW
Worm Gear - MPHSW

MPHSW60~ MPHSW 175

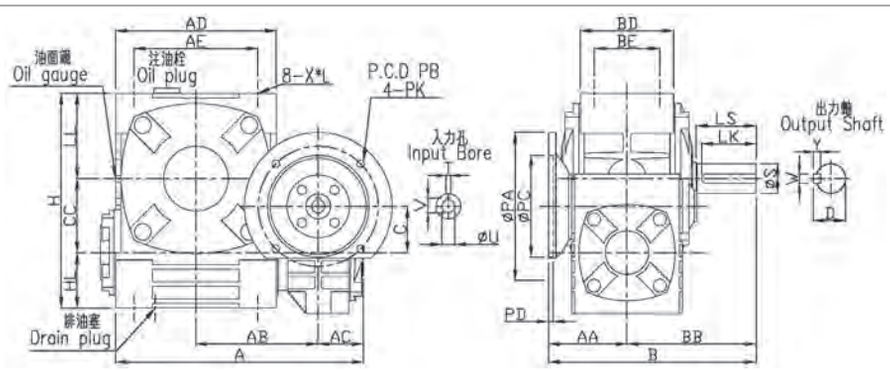

軸配置 SHAFT DIRECTION

RR	RL	RD	RRC	RLC	RDC
		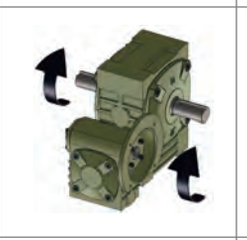		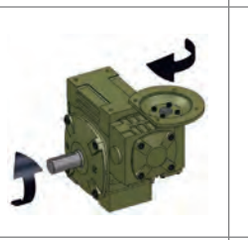	
LR	LL	LD	LRC	LLC	LDC
	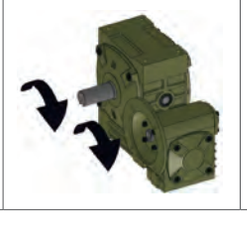	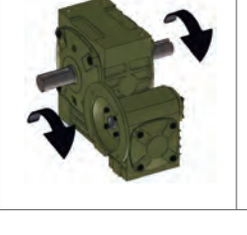		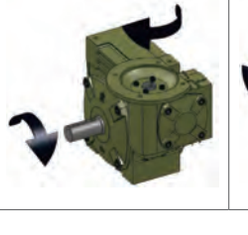	

配對法	60×32	70×40	80×50	100×60	120×70	135×80	155×100	175×120

尺寸表 DIMENSION *in millimeter

型號 Size	減速比 Ratio		A	AA	AB	AC	AD	AE	B	BB	BD	BE	C	CC	H	HL	LL	X*L
60	1:100 1:150 1:200 1:300 1:400 1:500 1:600 1:800 1:900	1:1000 1:1200 1:1500 1:1600 1:1800 1:2000 1:2400 1:2500 1:3000 1:3600	218	85	100	43	127	100	195	110	78	54	32	60	177	42	75	M10*20
70			260.5	78.5	120.5	45	156	125	208.5	130	88	66	40	70	205	50	85	M10*20
80			285	85	133	49	176	145	225	140	101	75	50	80	232	60	92	M10*20
100			353	102	163	55	227	185	272	170	115	85	60	100	290	75	115	M12*24
120			409.5	117	187	64	264	220	307	190	132	100	70	120	370	95	155	M14*28
135			465	129	216.5	71	296	260	339	210	144	110	80	135	425	105	185	M16*32
155			558.5	160	267	84	340	280	412	252	160	120	100	155	423	103	165	M16*40
175			636	175	302	103	390	320	437	262	186	140	120	175	521	123	223	M16*40

尺寸表 DIMENSION *in millimeter

型號 Size	減速比 Ratio		入力孔 Input Bore			入力法蘭 Input Adapter					出力軸 Output Shaft				馬力 Power		重量 (Kg)	油量 (l)	
			U	T	V	PA	PB	PC	PD	PK	LS	S	D	WxYxLK	HP	Kw		1st	2nd
60	1:100 1:150 1:200 1:300 1:400 1:500 1:600 1:800 1:900	1:1000 1:1200 1:1500 1:1600 1:1800 1:2000 1:2400 1:2500 1:3000 1:3600	11	4	12.5	160	130	110	5	M8	50	22	25	7x7x45	0.25	0.2	10.9	0.16	0.44
70			11	4	12.5	160	130	110	5	M8	60	28	31	7x7x55	0.25	0.2	16.0	0.17	0.70
80			11	4	12.5	160	130	110	5	M8	65	32	35	10x8x60	0.25	0.2	25.0	0.31	1.00
100			11	4	12.5	160	130	110	5	M8	75	38	41	10x8x65	0.25	0.2	43.0	01.44	1.90
			14	5	16	160	130	110	5	M8					0.5	0.4			
120			14	5	16	160	130	110	5	M8	85	45	48	12x8x70	0.5	0.4	68.0	0.70	4.10
			19	6	21.5	200	165	130	5	M10					1	0.75			
135			19	6	21.5	200	165	130	5	M10	95	55	60	15x10x80	1	0.75	83.0	1.00	4.40
			24	8	27	200	165	130	5	M10					2	1.5			
155			24	8	27	200	165	130	5	M10	110	60	65	15x10x95	2	1.5	105	1.87	7.00
			28	8	31	250	215	180	5	M12					3	2.2			
175			28	8	31	250	215	180	5	M12	110	65	69	18x11x95	3	2.2	185	4.10	8.00
			28	8	31	250	215	180	5	M12					5	3.7			

RD.RDC.LD.LDC 為雙出力軸

蝸輪 - 雙段系統 - MPHSVW
Worm Gear - MPHSVW

MPHSVW60~MPHSVW175

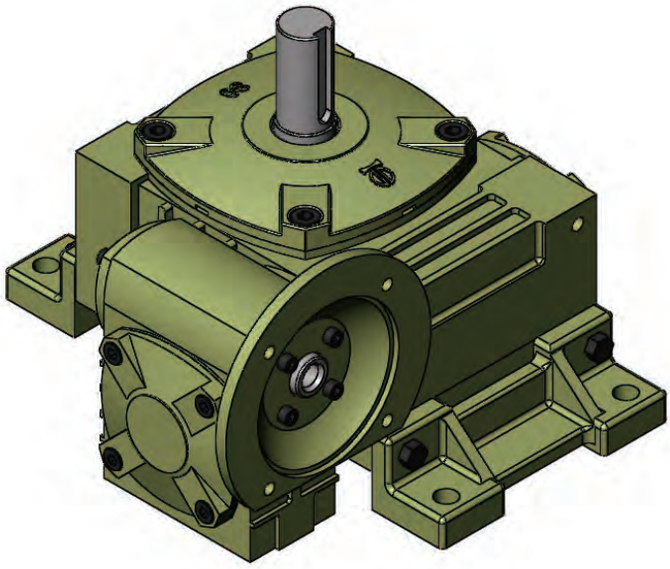

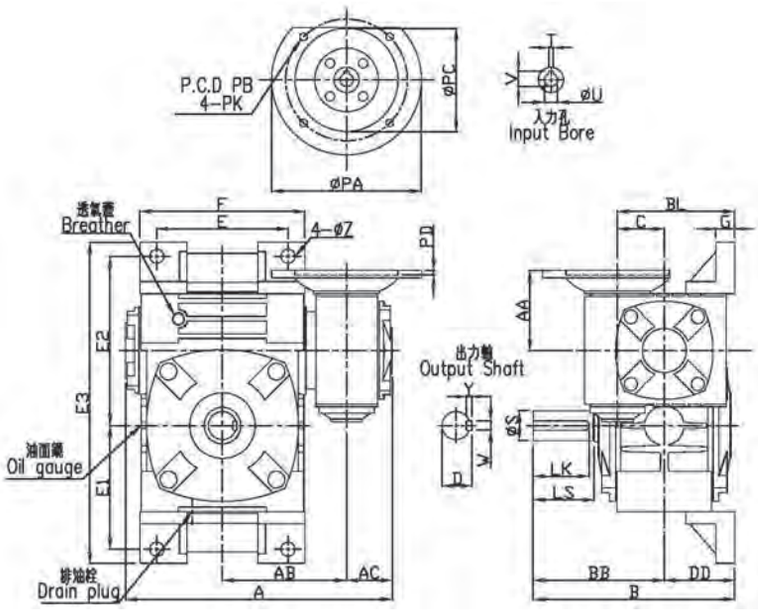

配對法	60×32	70×40	80×50	100×60	120×70	135×80	155×100	175×120

軸配置 SHAFT DIRECTION					
ARA		ARB		ARC	
ALA	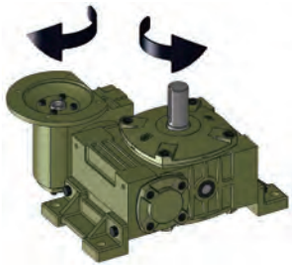	ALB	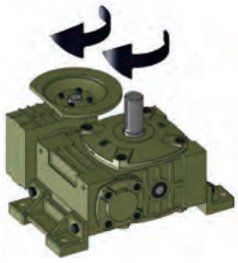	ALC	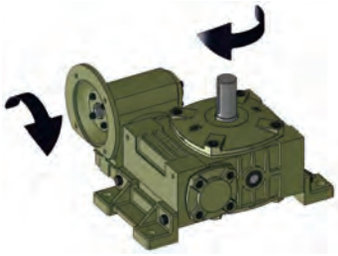
BRA	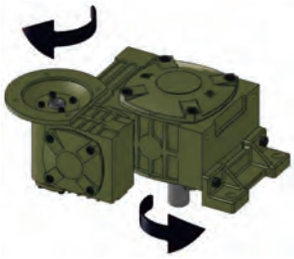	BRB	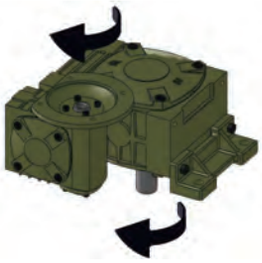	BRC	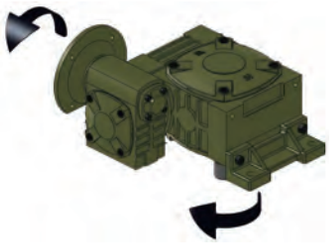
BLA	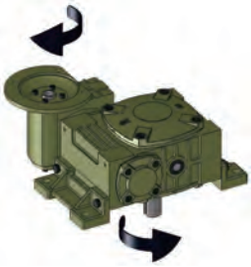	BLB	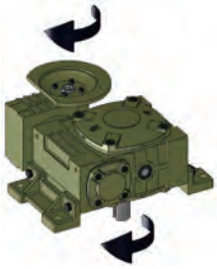	BLC	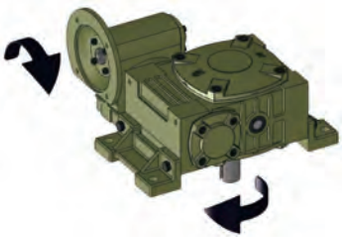
DRA	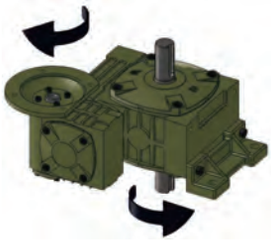	DRB		DRC	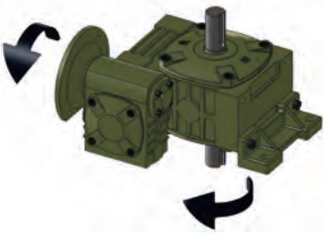
DLA	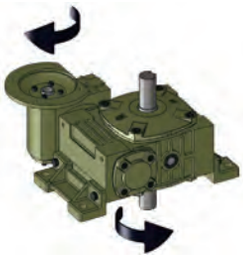	DLB	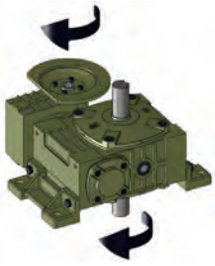	DLC	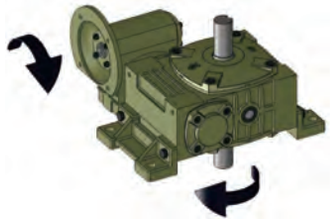

蝸輪減速機 Worm Gear Reducer

尺寸表 DIMENSION *in millimeter

型號 Size	減速比 Ratio		A	AA	AB	AC	B	BB	BL	C	DD	E	E1	E2	E3	F	G	Z
60	1:100 1:150 1:200 1:300 1:400 1:500 1:600 1:800 1:900	1:1000 1:1200 1:1500 1:1600 1:1800 1:2000 1:2400 1:2500 1:3000 1:3600	218	85	100	43	168	110	90	32	58	100	103	130	267	127	15	11
70			260.5	78.5	120.5	45	198	130	108	40	68	120	120	155	305	156	20	15
80			285	85	132	49	215	140	125	50	75	140	132	180	342	176	20	15
100			353	102	163	55	260	170	150	60	90	190	155	215	400	227	20	15
120			409.5	117	187	64	295	190	175	70	105	220	200	260	505	264	25	18
135			465	129	216.5	71	323	210	193	80	113	260	235	290	570	304	30	18
155			558.5	160	267	84	387	252	235	100	135	280	217	310	583	340	35	20
175			636	175	302	103	422	262	280	120	160	320	290	365	715	380	40	20

尺寸表 DIMENSION *in millimeter

型號 Size	減速比 Ratio		入力軸 Input Bore			入力法蘭 Input Adapter					出力軸 Output Shaft				馬力 Power		重量 (Kg)	油量 (l)	
			U	T	V	PA	PB	PC	PD	PK	LS	S	D	WxYxLK	HP	Kw		1st	2nd
60	1:100 1:150 1:200 1:300 1:400 1:500 1:600 1:800 1:900	1:1000 1:1200 1:1500 1:1600 1:1800 1:2000 1:2400 1:2500 1:3000 1:3600	11	4	12.5	160	130	110	5	M8	50	22	25	7x7x45	0.25	0.2	11.8	0.16	0.44
70			11	4	12.5	160	130	110	5	M8	60	28	31	7x7x55	0.25	0.2	18.0	0.17	0.70
80			11	4	12.5	160	130	110	5	M8	65	32	35	10x8x60	0.25	0.2	24.0	0.31	1.00
100			11	4	12.5	160	130	110	5	M8	75	38	41	10x8x65	0.25	0.2	46.0	0.44	1.90
			14	5	16	160	130	110	5	M8					0.5	0.4			
120			14	5	16	160	130	110	5	M8	85	45	48	12x8x70	0.5	0.4	69.0	0.70	4.10
			19	6	21.5	200	165	130	5	M10					1	0.75			
135			19	6	21.5	200	165	130	5	M10	95	55	60	15x10x80	1	0.75	96.0	1.00	4.40
			24	8	27	200	165	130	5	M10					2	1.5			
155			24	8	27	200	165	130	5	M10	110	60	65	15x10x95	2	1.5	120	1.87	7.00
			28	10	31	250	215	180	5	M12					3	2.2			
175			28	10	31	250	215	180	5	M12	110	65	69	18x11x95	3	2.2	190	4.10	8.00
			28	10	31	250	215	180	5	M12					5	3.7			

蝸輪 - 剎車式 - PACB
Worm Gear - PACB

PACB50~ PACB135

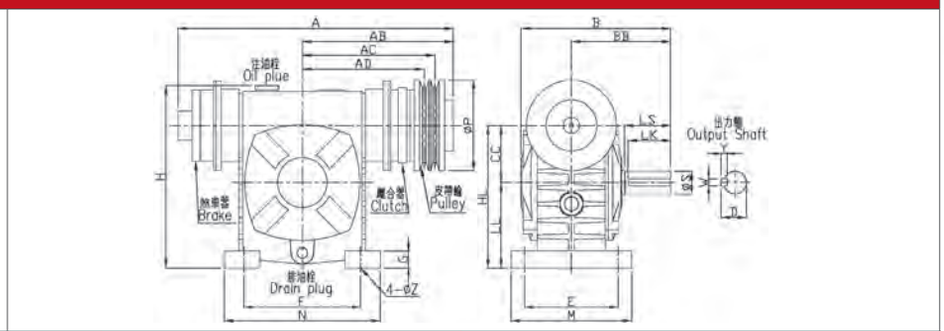

軸配置 SHAFT DIRECTION

R		L		D	

尺寸表 DIMENSION *in millimeter

型號 Size	減速比 Ratio	B	BB	CC	E	F	H	HL	LL	M	N	G	Z	出力軸 Output Shaft				重量 (Kg)	油量 (l)
														LS	S	D	WxYxLK		
50	(特殊) 1:5 (標準) 1:10 1:15 1:20 1:30 1:40 1:50 1:60	145	95	50	95	110	180	130	80	120	140	15	11	40	17	19	5x5x35	8.5	0.31
60		165	110	60	105	120	200	150	90	130	150	18	11	50	22	25	7x7x45	12.8	0.42
70		195	130	70	115	150	240	175	105	150	190	20	15	60	28	31	7x7x55	16.0	0.77
80		210	140	80	135	180	270	200	120	170	220	24	15	65	32	35	10x8x60	18.0	1.18
100		260	170	100	155	220	340	250	150	190	270	25	15	75	38	41	10x8x65	33.0	2.31
120		290	190	120	180	260	405	300	180	230	320	30	18	85	45	48	12x8x70	71.0	3.20
135		320	210	135	200	290	455	350	215	250	350	30	18	95	55	60	15x10x80	94.0	4.10

尺寸表 DIMENSION *in millimeter

型號 Size	減速比 Ratio	離合器 Clutch			剎車器 Brake			皮帶輪 Pulley		A	AB	AC	AD
		Type	Torque Kg-m	Voltage	Type	Torque Kg-m	Voltage	Type	Dia P				
50	(特殊) 1:5 (標準) 1:10 1:15 1:20 1:30 1:40 1:50 1:60	S50	0.5	DC24V	S50	0.5	DC24V	A1	76.2(3")	244.0	131.0	111.0	*
60		S50	0.5	DC24V	S50	0.5	DC24V	A1	76.2(3")	277.0	147.5	127.5	*
		M10	1	DC24V	M10	1	DC24V	A1	101.6(4")	289.5	152.5	130.5	*
70		M10	1	DC24V	M10	1	DC24V	A1	101.6(4")	312.5	164.0	142	*
		M20	2	DC24V	M20	2	DC24V	B1	127(5")	332.0	175.0	150	*
80		M20	2	DC24V	M20	2	DC24V	B1	127(5")	334.0	176.0	151	*
		M40	4	DC24V	M40	4	DC24V	B1	152.4(6")	348.5	182.5	156.5	*
100		M40	4	DC24V	M40	4	DC24V	B1	152.4(6")	414.5	215.5	189.5	*
120		M80	8	DC24V	M80	8	DC24V	B2	152.4(6")	514.5	275.5	251	232
		T16	16	DC24V	T16	16	DC24V	B2	203.2(8")	539	284.5	260	241
135		M80	8	DC24V	M80	8	DC24V	B2	152.4(6")	543.5	290.0	265.5	246.5

蝸輪 - 剎車式 - PBCB
Worm Gear - PBCB

PBCB50~ PBCB135

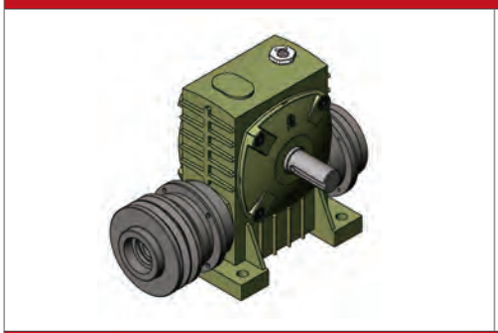

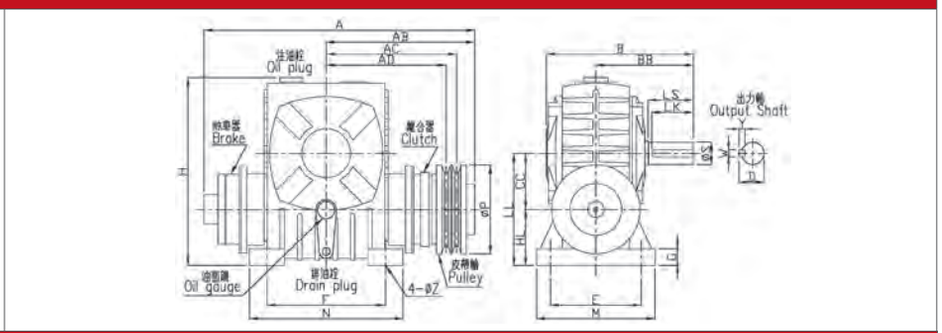

軸配置 SHAFT DIRECTION

R		L		D	

尺寸表 DIMENSION *in millimeter

型號 Size	減速比 Ratio	B	BB	CC	E	F	H	HL	LL	M	N	G	Z	出力軸 Output Shaft				重量 (Kg)	油量 (l)
														LS	S	D	WxYxLK		
50	(特殊) 1:5 (標準) 1:10 1:15 1:20 1:30 1:40 1:50 1:60	145	95	50	95	110	180	50	100	120	140	15	11	40	17	19	5x5x35	6.4	0.24
60		165	110	60	105	120	210	60	120	130	150	18	11	50	22	25	7x7x45	8.3	0.33
70		195	130	70	115	150	240	70	140	150	190	20	15	60	28	31	7x7x55	14.5	0.51
80		210	140	80	135	180	270	80	160	170	220	24	15	65	32	35	10x8x60	20.0	0.77
100		260	170	100	155	220	340	100	200	190	270	25	15	75	38	41	10x8x65	31.0	1.49
120		290	190	120	180	260	405	120	240	230	320	30	18	85	45	48	12x8x70	56.0	2.35
135		320	210	135	200	290	455	135	270	250	350	30	18	95	55	60	15x10x80	77.0	3.20

尺寸表 DIMENSION *in millimeter

型號 Size	減速比 Ratio	離合器 Clutch			剎車器 Brake			皮帶輪 Pulley		A	AB	AC	AD
		Type	Torque Kg-m	Voltage	Type	Torque Kg-m	Voltage	Type	Dia P				
50	(特殊) 1:5 (標準) 1:10 1:15 1:20 1:30 1:40 1:50 1:60	S50	0.5	DC24V	S50	0.5	DC24V	A1	76.2(3")	244.0	131.0	111.0	*
60		S50	0.5	DC24V	S50	0.5	DC24V	A1	76.2(3")	277.0	147.5	127.5	*
		M10	1	DC24V	M10	1	DC24V	A1	101.6(4")	289.5	152.5	130.5	*
70		M10	1	DC24V	M10	1	DC24V	A1	101.6(4")	312.5	164.0	142	*
		M20	2	DC24V	M20	2	DC24V	B1	127(5")	332.0	175.0	150	*
80		M20	2	DC24V	M20	2	DC24V	B1	127(5")	334.0	176.0	151	*
		M40	4	DC24V	M40	4	DC24V	B1	152.4(6")	348.5	182.5	156.5	*
100		M40	4	DC24V	M40	4	DC24V	B1	152.4(6")	414.5	215.5	189.5	*
120		M80	8	DC24V	M80	8	DC24V	B2	152.4(6")	514.5	275.5	251	232
		T16	16	DC24V	T16	16	DC24V	B2	203.2(8")	539	284.5	260	241
135		M80	8	DC24V	M80	8	DC24V	B2	152.4(6")	543.5	290.0	265.5	246.5

蝸輪 - 剎車式 - PVCB
Worm Gear - PVCB

PVCB50~ PVCB135

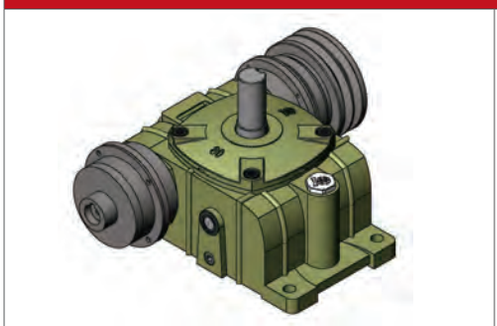

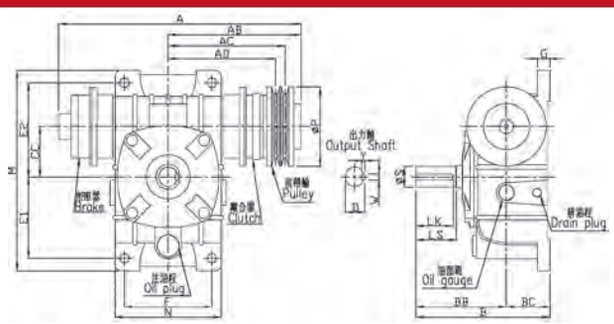

軸配置 SHAFT DIRECTION

AR		BR		CR	
AL		BL		CL	

尺寸表 DIMENSION *in millimeter

型號 Size	減速比 Ratio	B	BB	BC	C	CC	E1	E2	F	M	N	G	Z	出力軸 Output Shaft				重量 (Kg)	油量 (l)
														LS	S	D	WxYxLK		
50	（特殊）1:5 （標準）1:10 1:15 1:20 1:30 1:40 1:50 1:60	145	95	50	106	50	93	102	90	220	116	15	11	40	17	19	5x5x35	7.0	0.51
60		165	110	55	123	60	105	120	100	260	126	18	11	50	22	25	7x7x45	8.9	0.66
70		200	130	70	140	70	120	135	120	295	158	20	15	60	28	31	7x7x55	15.0	1.16
80		210	140	70	150	80	130	150	140	320	176	20	15	65	32	35	10x8x60	20.0	1.49
100		260	170	90	175	100	155	180	190	375	226	30	15	75	38	41	10x8x65	35.0	2.95
120		290	190	100	210	120	185	215	220	450	268	30	18	85	45	48	12x8x70	61.0	5.10
135		320	210	110	235	135	210	235	260	495	306	35	18	95	55	60	15x10x80	84.0	7.10

尺寸表 DIMENSION *in millimeter													
型號 Size	減速比 Ratio	離合器 Clutch			剎車器 Brake			皮帶輪 Pulley		A	AB	AC	AD
		Type	Torque Kg-m	Voltage	Type	Torque Kg-m	Voltage	Type	Dia P				
50	（特殊）1:5 （標準）1:10 1:15 1:20 1:30 1:40 1:50 1:60	S50	0.5	DC24V	S50	0.5	DC24V	A1	76.2(3")	244.0	131.0	111.0	*
60		S50	0.5	DC24V	S50	0.5	DC24V	A1	76.2(3")	277.0	147.5	127.5	*
		M10	1	DC24V	M10	1	DC24V	A1	101.6(4")	289.5	152.5	130.5	*
70		M10	1	DC24V	M10	1	DC24V	A1	101.6(4")	312.5	164.0	142	*
		M20	2	DC24V	M20	2	DC24V	B1	127(5")	332.0	175.0	150	*
80		M20	2	DC24V	M20	2	DC24V	B1	127(5")	334.0	176.0	151	*
		M40	4	DC24V	M40	4	DC24V	B1	152.4(6")	348.5	182.5	156.5	*
100		M40	4	DC24V	M40	4	DC24V	B1	152.4(6")	414.5	215.5	189.5	*
120		M80	8	DC24V	M80	8	DC24V	B2	152.4(6")	514.5	275.5	251	232
		T16	16	DC24V	T16	16	DC24V	B2	203.2(8")	539	284.5	260	241
135		M80	8	DC24V	M80	8	DC24V	B2	152.4(6")	543.5	290.0	265.5	246.5

蝸輪 - 單段系統 - PHF
Worm Gear - PHF

PHF50~PHF175

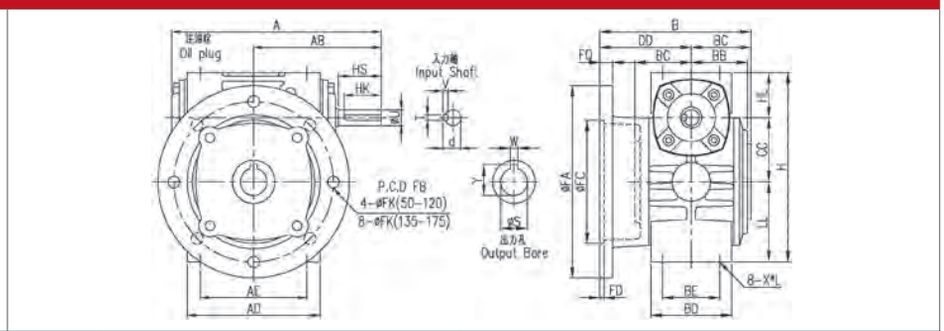

軸配置 SHAFT DIRECTION

AR		AL		AI	
BR	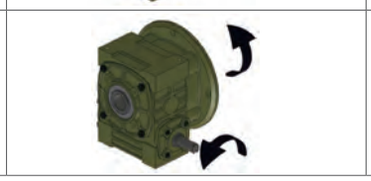	BL		BI	

尺寸表 DIMENSION *in millimeter

型號 Size	減速比 Ratio	馬力 HP 1/10 ~1/30	馬力 HP 1/40 ~1/60	A	AB	AD	AE	B	BB	BC	BD	BE	CC	DD	H	HL	LL	X*L	入力軸 Input Shaft HS	U	d	T×V×HK	中空出力軸 Output Hollow S	W	Y	出力法蘭 Output Adapter FA	FB	FC	FD	FQ	FK	重量 (Kg)	油量 (l)
50	(特殊) 1:5 (標準) 1:10 1:15 1:20 1:30 1:40 1:50 1:60	1/4	1/8	175	105	115	90	145.5	46.5	49.5	68	50	50	96	150	35	65	M8*16	30	12	13.5	4x4x25	20 25	6 7	22.5 28	180	150	115	4	10	11	7.7	0.31
60		1/2	1/4	198	120	127	100	142	53	56	78	54	60	86	177	42	75	M10*20	40	15	17	5x5x35	25	7	28	180	150	115	4	12	11	9.9	0.44
70		1	1/2	235	140	156	125	180.5	62	65.5	88	66	70	115	205	50	85	M10*20	40	18	20	5x5x35	30	7	33	250	215	180	5	13	15	16.3	0.70
80		2	1	264	160	176	145	177	68	72	101	75	80	105	232	60	92	M10*20	50	22	25	7x7x45	35	10	38	250	215	180	5	15	15	22.0	0.99
100		3	2	325	190	227	185	232.5	83	87.5	115	85	100	145	290	75	115	M12*24	50	25	28	7x7x45	40	12	43	300	265	230	5	15	15	45.0	1.87
120		5	3	389	230	264	220	224	95	100	132	100	120	124	370	95	155	M14*28	65	30	33	7x7x55	45	14	48.5	350	300	250	5	20	19	67.0	4.10
135		7.5	5	438	260	296	260	256	102.5	108	144	110	135	148	425	105	185	M16*32	75	35	38	10x8x65	55	15	60	400	350	300	5	22	19	95.0	4.40
155		10	7.5	510	302	340	280	321.5	109	135	160	120	155	186.5	423	103	165	M16*40	85	40	43	10x8x75	65	18	69	400	350	300	5	22	19	110.0	7.00
175		15	10	556	325	370	320	350	137	150	186	140	175	200	521	123	223	M16*40	85	45	48	12x8x75	80	22	85	450	400	350	6	25	19	155.0	8.00

蝸輪 - 單段系統 - MPHF
Worm Gear - MPHF

MPHF50~ MPHF175

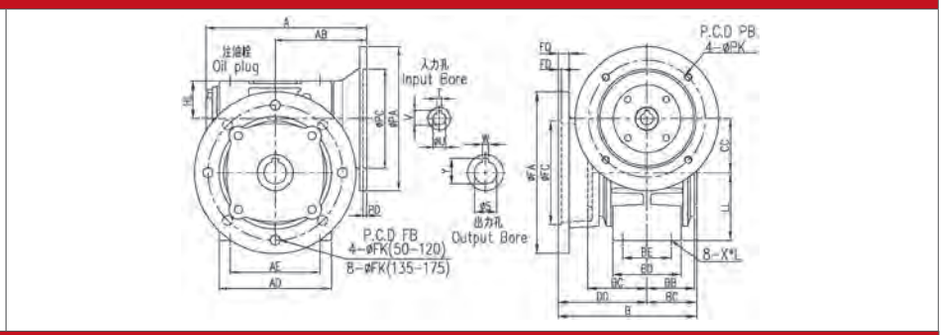

軸配置 SHAFT DIRECTION

AR		AL		BR		BL	
ARI		ALI		BRI		BLI	

尺寸表 DIMENSION *in millimeter

型號 Size	減速比 Ratio	A	AB	AD	AE	B	BB	BC	BD	BE	CC	DD	HL	LL	X*L	馬力 Power		入力孔 Input Bore			入力法蘭 Input Adapter					中空出力軸 Output Hollow			出力法蘭 Output Adapter						重量 (Kg)	油量 (l)
																HP	KW	U	T	V	PA	PB	PC	PD	PK	S	W	Y	FA	FB	FC	FD	FQ	FK		
50	(特殊) 1:5 (標準) 1:10 1:15 1:20 1:30 1:40 1:50 1:60	155	85	115	90	145.5	46.5	49.5	68	50	50	96	35	65	M8*16	0.25	0.2	11	4	12.5	160	130	110	5	M8	20	6	22.5	180	150	115	4	10	11	8.6	0.31
																										25	7	28								
60		180	102	127	100	142	53	56	78	54	60	86	42	75	M10*20	0.25	0.2	11	4	12.5	160	130	110	5	M8	25	7	28	180	150	115	4	12	11	9.4	0.44
																0.5	0.4	14	5	16																
70		212	117	156	125	180.5	62	65.5	88	66	70	115	50	85	M10*20	0.5	0.4	14	5	16	160	130	110	5	M8	30	7	33	250	215	180	5	13	15	16.0	0.70
																1	0.75	19	6	21.5	200	165	130	5	M10											
80		233	129	176	145	177	68	72	101	75	80	105	60	92	M10*20	1	0.75	19	6	21.5	200	165	130	5	M10	35	10	38	250	215	180	5	15	15	22.0	0.99
																2	1.5	24	8	27																
100		295	160	227	185	232.5	83	87.5	115	85	100	145	75	115	M12*24	2	1.5	24	8	27	200	165	130	5	M10	40	12	43	300	265	230	5	15	15	43.0	1.87
																3	2.2	28	8	31	250	215	180	5	M12											
120		334	175	264	220	224	95	100	132	100	120	124	95	155	M14*28	3	2.2	28	8	31	250	215	180	5	M12	45	14	48.5	350	300	250	5	20	19	66.0	4.10
																5	3.7	28	8	31																
135		380	202	296	260	256	102.5	108	144	110	135	148	105	185	M16*32	5	3.7	28	8	31	250	215	180	5	M12	55	15	60	400	350	300	5	22	19	92.0	4.40
																7.5	5.5	38	10	41	300	265	230	5	M12											
155		439.5	232	340	280	321.5	109	135	160	120	155	186.5	103	165	M16*40	7.5	5.5	38	10	41	300	265	230	5	M12	65	18	69	400	350	300	5	22	19	107	7.00
175		483	252	370	320	350	137	150	186	140	175	200	123	123	M16*40	10	7.5	38	10	41	300	265	230	5	M12	80	22	85	450	400	350	6	25	20	155.0	8.00

蝸輪 - 雙段系統 - PHFW
Worm Gear - PHFW

PHFW60~PHFW175

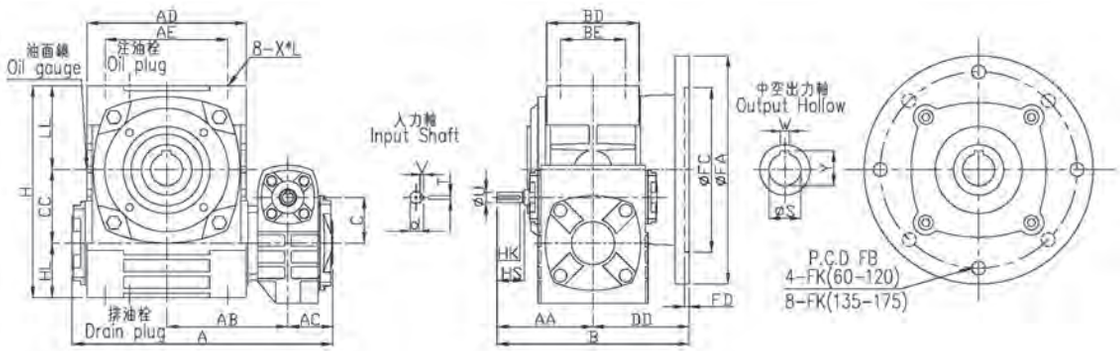

軸配置 SHAFT DIRECTION

RL	RLC	LR	LRC
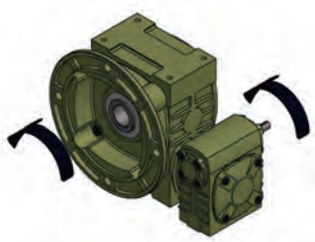	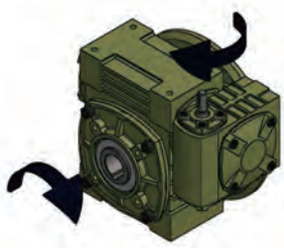		

配對法	60×32	70×40	80×50	100×60	120×70	135×80	155×100	175×120

蝸輪減速機 Worm Gear Reducer

尺寸表 DIMENSION *in millimeter

型號 Size	減速比 Ratio		A	AA	AB	AC	AD	AE	B	BD	BE	C	CC	DD	H	HL	LL	X*L	油量 (l)	
																			1st	2nd
60	1:100 1:150 1:200 1:300 1:400 1:500 1:600 1:800 1:900	1:1000 1:1200 1:1500 1:1600 1:1800 1:2000 1:2400 1:2500 1:3000 1:3600	218	88	100	43	127	100	174	78	54	32	60	86	177	42	75	M10*20	0.16	0.44
70			260.5	96	120.5	45	156	125	211	88	66	40	70	115	205	50	85	M10*20	0.17	0.70
80			285	105	132	49	176	145	210	101	75	50	80	105	232	60	92	M10*20	0.31	1.00
100			353	120	163	55	227	185	265	115	85	60	100	145	290	75	115	M12*24	0.44	1.90
120			409.5	140	187	64	264	220	264	132	100	70	120	124	370	95	155	M14*28	0.70	4.10
135			465	160	216.5	71	296	260	308	144	110	80	135	148	425	105	185	M16*32	1.00	4.40
155			558.5	190	267	84	340	280	376.5	160	120	100	155	186.5	423	103	165	M16*40	1.87	7.00
175			636	230	302	103	370	320	430	186	140	120	175	200	521	123	223	M16*40	4.10	8.00

尺寸表 DIMENSION *in millimeter

型號 Size	減速比 Ratio		入力軸 Input Bore				中空出力軸 Output Hollow			出力法蘭 Output Adapter					馬力 Power		重量 (Kg)
			HS	U	d	TxVxHK	S	W	Y	FA	FB	FC	FD	FK	HP	Kw	
60	1:100 1:150 1:200 1:300 1:400 1:500 1:600 1:800 1:900	1:1000 1:1200 1:1500 1:1600 1:1800 1:2000 1:2400 1:2500 1:3000 1:3600	28	12	13.5	4x4x20	25	7	28	180	150	115	4	12	0.25	0.2	10.9
70			28	12	13.5	4x4x25	30	7	33	250	215	180	4	13	0.25	0.2	16.0
80			30	12	13.5	4x4x25	35	10	38	250	215	180	5	15	0.25	0.2	25.0
100			40	15	17	5x5x35	40	12	43	300	265	230	5	15	0.25 0.5	0.2 0.4	43.0
120			40	18	20	5x5x35	45	14	48.5	350	300	250	5	20	0.5 1	0.4 0.75	68.0
135			50	22	25	7x7x45	55	15	60	400	350	300	5	22	1 2	0.75 1.5	83.0
155			50	25	28	7x7x45	65	18	69	400	350	300	5	22	2 3	1.5 2.2	105
175			65	30	33	7x7x55	80	22	85	450	400	350	6	25	3 5	2.2 3.7	185

蝸輪 - 雙段系統 - MPHFW
Worm Gear - MPHFW

MPHFW60~MPHFW175

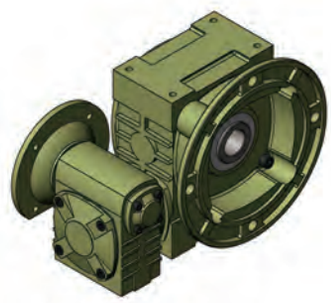

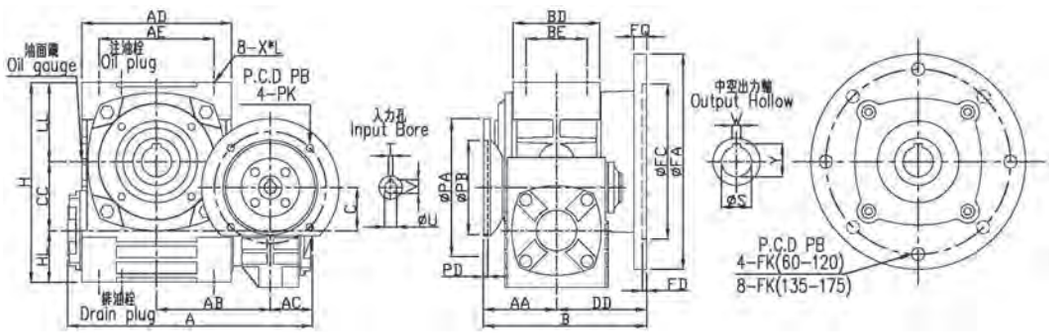

軸配置 SHAFT DIRECTION

RL	RLC	LR	LRC
		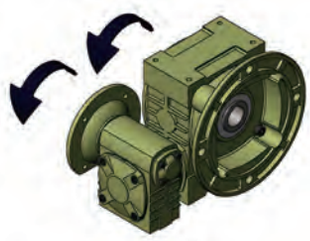	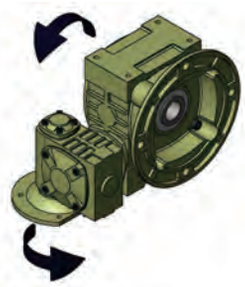

配對法	60×32	70×40	80×50	100×60	120×70	135×80	155×100	175×120

蝸輪減速機 Worm Gear Reducer

尺寸表 DIMENSION *in millimeter

型號 Size	減速比 Ratio		A	AA	AB	AC	AD	AE	B	BD	BE	C	CC	DD	H	HL	LL	X*L	油量 (l)	
																			1st	2nd
60	1:100 1:150 1:200 1:300 1:400 1:500 1:600 1:800 1:900	1:1000 1:1200 1:1500 1:1600 1:1800 1:2000 1:2400 1:2500 1:3000 1:3600	218	85	100	43	127	100	171	78	54	32	60	86	177	42	75	M10*20	0.16	0.44
70			260.5	78.5	120.5	45	156	125	193.5	88	66	40	70	115	205	50	85	M10*20	0.17	0.70
80			285	85	132	49	176	145	190	101	75	50	80	105	232	60	92	M10*20	0.31	1.00
100			353	102	163	55	227	185	247	115	85	60	100	145	290	75	115	M12*24	0.44	1.90
120			409.5	117	187	64	264	220	241	132	100	70	120	124	370	95	155	M14*28	0.70	4.10
135			465	129	216.5	71	296	260	277	144	110	80	135	148	425	105	185	M16*32	1.00	4.40
155			558.5	160	267	84	340	280	346.5	160	120	100	155	186.5	423	103	165	M16*40	1.87	7.00
175			636	175	302	103	370	320	375	186	140	120	175	200	521	123	223	M16*40	4.10	8.00

尺寸表 DIMENSION *in millimeter

型號 Size	減速比 Ratio		入力孔 Input Bore			入力法蘭 Input Adapter					中空出力軸 Output Hollow			出力法蘭 Output Adapter					馬力 Power		重量 (Kg)
			U	T	V	PA	PB	PC	PD	PK	S	W	Y	FA	FB	FC	FD	FK	HP	Kw	
60	1:100 1:150 1:200 1:300 1:400 1:500 1:600 1:800 1:900	1:1000 1:1200 1:1500 1:1600 1:1800 1:2000 1:2400 1:2500 1:3000 1:3600	11	4	12.5	160	130	110	5	M8	25	7	28	180	150	115	4	12	0.25	0.2	10.9
70			11	4	12.5	160	130	110	5	M8	30	7	33	250	215	180	4	13	0.25	0.2	16.0
80			11	4	12.5	160	130	110	5	M8	35	10	38	250	215	180	5	15	0.25	0.2	25.0
100			11	4	12.5	160	130	110	5	M8	40	12	43	300	265	230	5	15	0.25	0.2	43.0
			14	5	16	160	130	110	5	M8									0.5	0.4	
120			14	5	16	160	130	110	5	M8	45	14	48.5	350	300	250	5	20	0.5	0.4	68.0
			19	6	21.5	200	165	130	5	M10									1	0.75	
135			19	6	21.5	200	165	130	5	M10	55	15	60	400	350	300	5	22	1	0.75	83.0
			24	8	27	200	165	130	5	M10									2	1.5	
155			24	8	27	200	165	130	5	M10	65	18	69	400	350	300	5	22	2	1.5	105
			28	8	31	250	215	180	5	M12									3	2.2	
175			28	8	31	250	215	180	5	M12	80	22	85	450	400	350	6	25	3	2.2	185
			28	8	31	250	215	180	5	M12									5	3.7	

蝸輪 - 單段系統 - 雙胞胎型 - PAF
Worm Gear - PAF

PAF70~PAF100	
	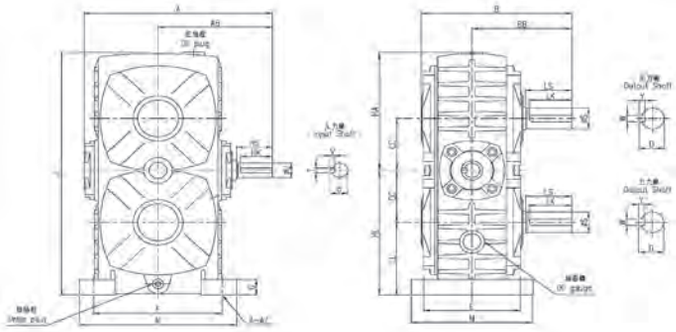

軸配置 SHAFT DIRECTION					
R	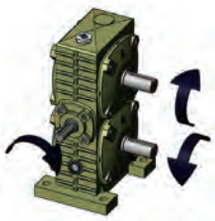	L	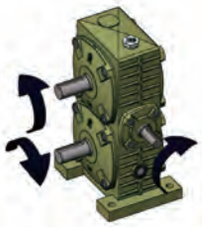	I	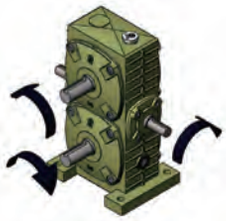
JR	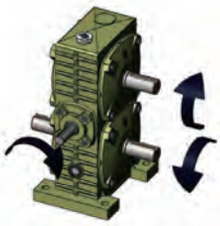	JL	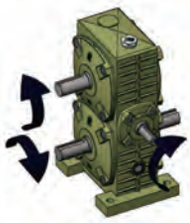	JD	
TR	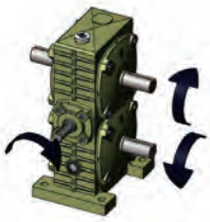	TL	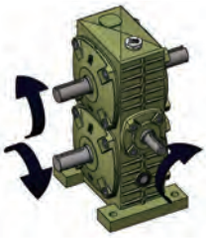	J	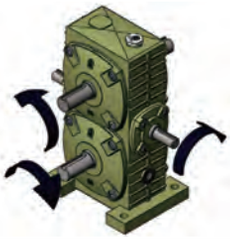
ZR		ZL	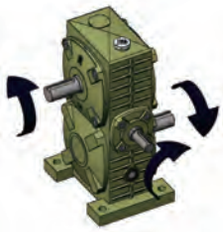	Z	
D	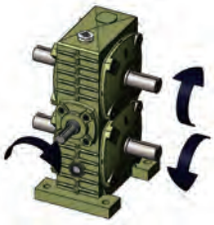			K	

蝸輪減速機 Worm Gear Reducer

尺寸表 DIMENSION *in millimeter

型號 Size	減速比 Ratio			馬力 HP		A	AB	B	BB	CC	E	F	G	H	HA	HL	LL	M	N	Z	入力軸 Input Shaft				出力軸 Output Shaft				重量 (Kg)	油量 (l)
				1/10 ~1/30	1/40 ~1/60																HS	U	d	T×V×HK	LS	S	D	W×Y×LK		
70	(特殊) 1:5	(標準) 1:10 1:15 1:20	(標準) 1:30 1:40 1:50 1:60	1	1/2	235	140	194	130	70	115	150	20	322	147	175	105	150	190	15	40	18	20	5x5x35	60	28	31	7x7x55	16	0.77
80				2	1	264	160	211	140	80	135	180	24	374	182	192	112	170	220	15	50	22	25	7x7x45	65	32	35	10x8x60	35	1.18
100				3	2	324	190	254	170	100	155	220	25	468	218	250	150	190	270	15	50	25	28	7x7x45	75	38	41	10x8x65	65	2.31

NOTE:

蝸輪 - 單段系統 - 雙胞胎型 - PAEF
Worm Gear - PAEF

PAEF70~PAEF100	
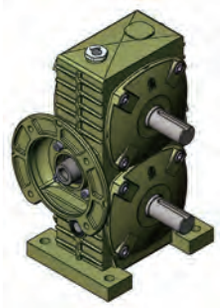	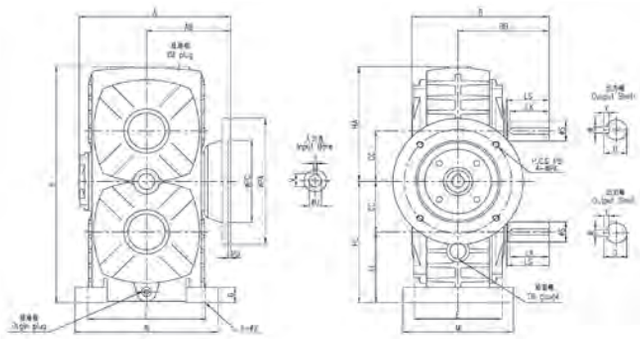

軸配置 SHAFT DIRECTION							
R	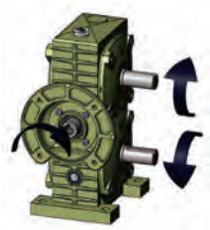	L	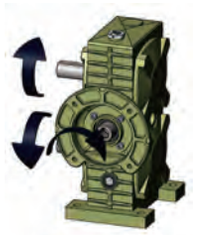	JR	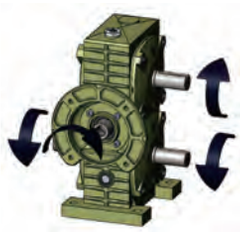	JL	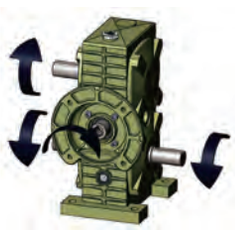
TR		TL	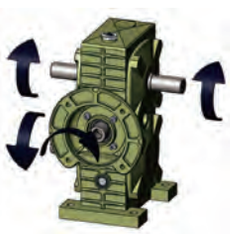	ZR		ZL	
RI	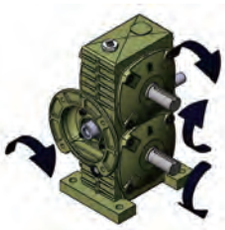	LI	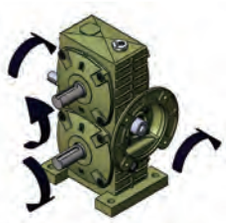	JRI	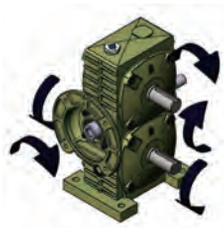	JLI	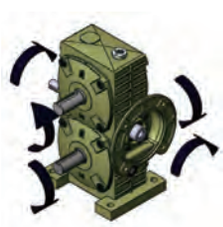
TRI	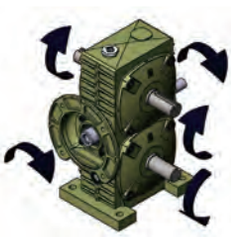	TLI	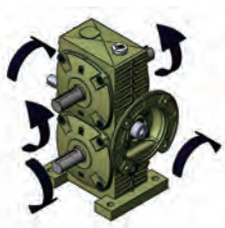	ZRI	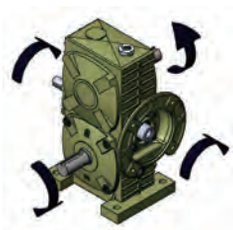	ZLI	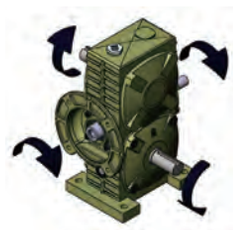
I		D	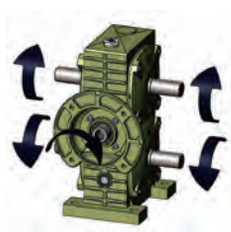				

蝸輪減速機 Worm Gear Reducer

尺寸表 DIMENSION *in millimeter

型號 Size	減速比 Ratio		馬力 HP 1/10 ~1/30	馬力 HP 1/40 ~1/60	A	AB	B	BB	CC	E	F	G	H	HA	HL	LL	M	N	Z	重量 (Kg)	油量 (l)
70	（特殊） 1:5	（標準） 1:10 1:15 1:20 1:30 1:40 1:50 1:60	1	1/2	212	177	194	130	70	115	150	20	322	147	175	105	150	190	15	16	0.77
80			2	1	233	129	211	140	80	135	180	24	374	182	192	112	170	220	15	35	1.18
100			3	2	295	160	254	170	100	155	220	25	468	218	250	150	190	270	15	65	2.31

尺寸表 DIMENSION *in millimeter

型號 Size	減速比 Ratio		馬力 HP 1/10 ~1/30	馬力 HP 1/40 ~1/60	入力孔 Input Bore U	入力孔 Input Bore T	入力孔 Input Bore V	入力法蘭 Input Adapter PA	入力法蘭 Input Adapter PB	入力法蘭 Input Adapter PC	入力法蘭 Input Adapter PD	入力法蘭 Input Adapter PK	出力軸 Output Shaft LS	出力軸 Output Shaft S	出力軸 Output Shaft D	出力軸 Output Shaft W×Y×LK	重量 (Kg)	油量 (l)
70	（特殊） 1:5	（標準） 1:10 1:15 1:20 1:30 1:40 1:50 1:60	1	1/2	14	5	16	160	130	110	5	M8	60	28	31	7x7x55	16	0.77
					19	6	21.5	200	165	130	5	M10						
80			2	1	19	6	21.5	200	165	130	5	M10	65	32	35	10x8x60	35	1.18
					24	8	27											
100			3	2	24	8	27	200	165	130	5	M10	75	38	41	10x8x65	65	2.31
					28	8	31	250	215	180	5	M12						

NOTE:

蝸輪 - 單段系統 - PDF
Worm Gear - PDF

PDF60~PDF70

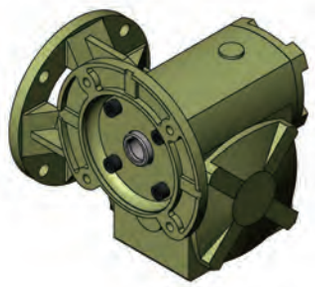

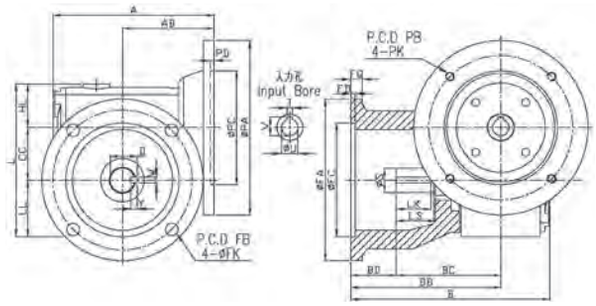

軸配置 SHAFT DIRECTION

AR		AL		BR		BL	

尺寸表 DIMENSION *in millimeter

型號 Size	減速比 Ratio		A	AB	B	BB	BC	BD	CC	HL	L	LL	出力軸 Output Shaft				出力法蘭 Output Adapter					
													LS	S	D	WxYxLK	FA	FB	FC	FD	FQ	FK
60	（特殊）1:5	（標準）1:10 1:15 1:20 1:30 1:40 1:50 1:60	185	105	228	172	120	52	60	50	175	65	45	28	31	7×7×40	185	160	130	5	13	14.5
70			205.5	107	252	180	128	52	70	55	200	75	45	28	31	7×7×40	185	165	130	5	13	14.5
														32	35	10×8×40						
			205.5	107	222	150	128	22	70	55	200	75	45	28	31	7×7×40	200	165	130	5	13	15
														32	35	10×8×40						

尺寸表 DIMENSION *in millimeter

型號 Size	減速比 Ratio		馬力 Power		入力孔 Input Bore			入力法蘭 Input Adapter				
			HP	KW	U	T	V	PA	PB	PC	PD	PK
60	（特殊）1:5	（標準）1:10 1:15 1:20 1:30 1:40 1:50 1:60	0.5	0.4	14	5	16	160	130	110	5	M8
			1	0.75	19	6	21.5	200	165	130	5	M10
70			2	1.5	24	8	27.3	200	165	130	5	M10

蝸輪 - 單段系統 - PDSF
Worm Gear - PDSF

PDSF60~PDSF70

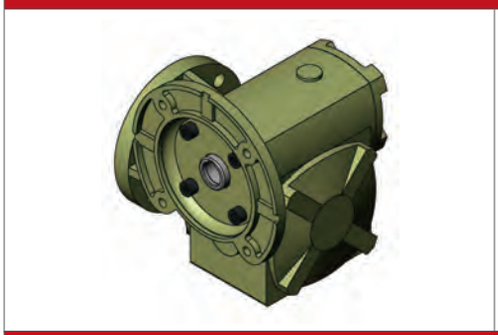

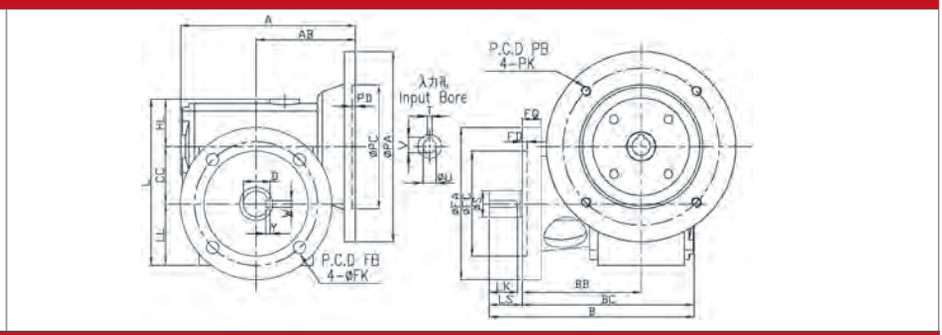

軸配置 SHAFT DIRECTION

AR		AL		BR		BL	

尺寸表 DIMENSION *in millimeter

型號 Size	減速比 Ratio		A	AB	B	BB	BC	CC	HL	L	LL	出力軸 Output Shaft				出力法蘭 Output Adapter					
												LS	S	D	WxYxLK	FA	FB	FC	FD	FQ	FK
60	(特殊) 1:5	(標準) 1:10 1:20 1:30 1:40 1:50 1:60	185	105	205	114	170	60	50	175	65	35	28	31	7×7×30	120	100	80	5	12	11
																185	160	130	5	13	14.5
			185	105	250	114	170	60	50	175	65	80	28	31	7×7×45	120	100	80	5	12	11
																185	160	130	5	13	14.5
			185	105	218	127	183	60	50	175	65	35	28	31	7×7×30	160	130	110	5	20	13
			185	105	263	127	183	60	50	175	65	80	28	31	7×7×45						
			185	105	263	172	228	60	50	175	65	35	28	31	7×7×30	185	160	130	5	13	14.5
			185	105	308	172	228	60	50	175	65	80	28	31	7×7×45						
70			203.5	105	302	150	222	70	55	200	75	80	28	31	7×7×55	160	130	110	6	19	15
			203.5	105	257	150	222	70	55	200	75	35	28	31	7×7×30	160	130	110	6	19	15
													32	35	10×8×30						
			203.5	105	262	130	202	70	55	200	75	60	28	31	7×7×55	185	165	140	5	13	11
			203.5	105	257	150	222	70	55	200	75	35	28	31	7×7×30	200	165	130	6	19	15
													32	35	10×8×30						

尺寸表 DIMENSION *in millimeter

型號 Size	減速比 Ratio		馬力 Power		入力孔 Input Bore			入力法蘭 Input Adapter				
			HP	KW	U	T	V	PA	PB	PC	PD	PK
60	(特殊) 1:5	(標準) 1:10 1:20 1:30 1:40 1:50 1:60	0.5	0.4	14	5	16	160	130	110	5	M8
			1	0.75	19	6	21.5	200	165	130	5	M10
70			2	1.5	24	8	27.3	200	165	130	5	M10

蝸輪 - 單段系統 - PDOF
Worm Gear - PDOF

PDOF60

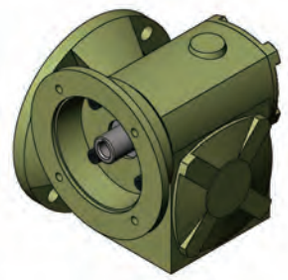

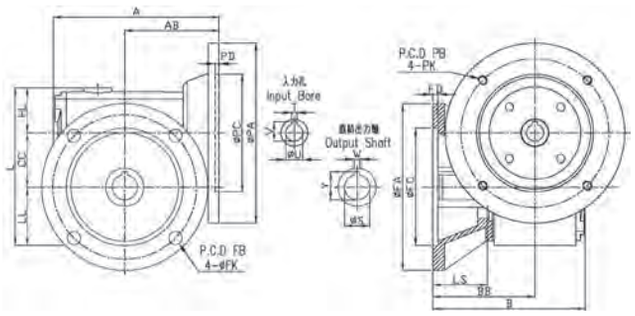

軸配置 SHAFT DIRECTION

AR		AL		BR		BL	
	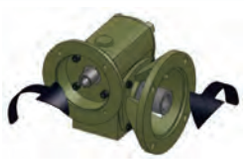						

尺寸表 DIMENSION *in millimeter

型號 Size	減速比 Ratio		A	AB	B	BB	CC	HL	L	LL	直結出力軸 Output Shaft				出力法蘭 Output Adapter					
											LS	S	W	Y	FA	FB	FC	FD	FQ	FK
60	(特殊) 1:5	(標準) 1:10 1:20 1:30 1:40 1:50 1:60	185	105	170	114	60	50	175	65	60	28	7	31	185	160	130	5	13	14.5

尺寸表 DIMENSION *in millimeter

型號 Size	減速比 Ratio		馬力 Power		入力孔 Input Bore			入力法蘭 Input Adapter				
			HP	KW	U	T	V	PA	PB	PC	PD	PK
60	(特殊) 1:5	(標準) 1:10 1:20 1:30 1:40 1:50 1:60	0.5	0.4	14	5	16	160	130	110	5	M8
			1	0.75	19	6	21.5	200	165	130	5	M10

NOTE: